KNOTT AUTOFLEX YUG

ŠAPE 3
VUČNO OKO 13

NEKOČIONI UREĐAJ ZA VUČU 17
NALETNI MEHANIZMI 25
PODESIVI NALETNI MEHANIZMI 35

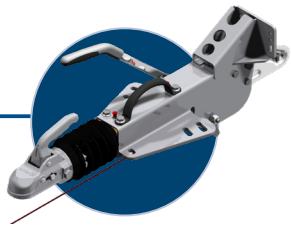

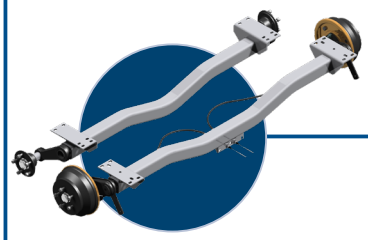

NEKOČIONE OSOVINE 39
KOČIONE OSOVINE 47
KRUTE OSOVINE 65

AGRO OSOVINE 73
OSOVINE SA SPIRALNOM OPRUGOM 79

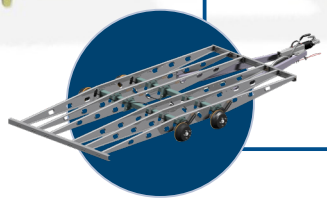

ŠASIJE 83

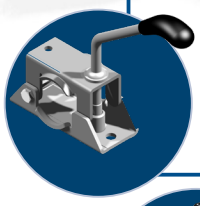

STEZNE OBUJMICE 87

POTPORNE RUDE 93
POTPORNI TOČKOVI 99

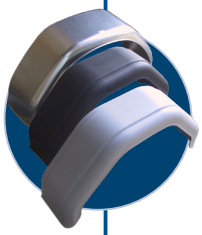

BLATOBRANI 113

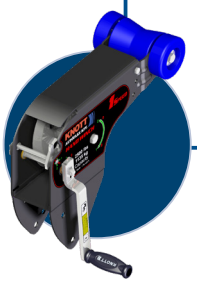

DELOVI PRIKOLICE 121

ČEKRCI, VALJCI, PLASTIČNI DELOVI 137

SIGNALIZACIJA 157

U februaru 2011. godine KNOTT Autoflex YUG preuzima Livnicu u Čoki od tadašnjeg vlasnika ATB-Sever Subotice i postaje vlasnik 100% dela kapitala. Od samog početka je angažovano dosta građevinskih firmi u cilju sređivanja prostorija i uslova za zaposlene (garderobe, radni prostori, radionice,radnička menza...). Takođe se radi na popravljanju fasade i izolacija. Na samom početku je sproveden mini remont sa ciljem zamene najdotrajalijih delova opreme kako bi se pokrenula proizvodnja. Nakon dva meseca proizvodnje je dostignut nivo 350t mesečne proizvodnje što je sa postojećim stanjem opreme kojim raspolaže preduzeće je odličan rezultat i uz letnji remont koji se priprema i sa nabavkom nove, dodatne opreme, bi se nivo proizvodnje povećao na 500t mesečno. Uvođenjem novog materijala, nodularni liv, otvaraju se vrata povećanju proizvodnje i proširenje na mašinsku obradu, a samim tim i povećanje broja zaposlenih.
Preduzeće Autoflex-Livnica iz Čoke, organizovano je kao društvo sa ograničenom odgovornošću i bavi se proizvodnjom odlivaka od Sivog liva. Članica je KNOTT grupacije sa sedištem u EGGSTATU iz Savezne Republike Nemačke. Preduzeće je osnovano februara 2011. godine i od nastanka beleži konstantan rast proizvodnje i prodaje.

Na proleće 2021. godine započeta je investicija za proširenje pogona u vrednosti eur 4mln. Ovom investicijom kapaciteti livnice će porasti na 20.000t odlivaka (sa današnjih 10.000t). Prvenstveni cilj ove investicije je livenje tkz. GGG standardom (nodularni liv) čiji će se odlivci izvoziti širom Evrope.

Delovi koji se trenutno liju u livnici:
1) Mašinsko kalupovanje
a) glavčine
b) doboši
c) delovi reduktora
d) delovi pumpi
e) hidranti
f) zasuni
g) fazonski komadi
h) delovi za poljoprivredne mašine

2) Ručno kalupovanje
a) kućišta el.motora
b) poklopci el.motora
c) kućišta ležaja

2. Drehen
1. Entriegeln
KNOTT
6E0099.002
6E5099.002
Artikel-Nr. 6E5015.002
Artikel-Nr. 6E5026.002
Artikel-Nr. siehe Tabelle
Artikel-Nr. 6E0098.002
Artikel-Nr. 6E0117.001
Artikel-Nr. 6E0097.002

ŠAPE

Naše šape

Naše šape su sigurne i lake za upotrebu.

Sve šape za kačenje su opremljene bezbednosnim indikatorom.

Crveno-Zelena-Crveno oznaka pokazuje poziciju šape.

- - (crvena) OTVORENA
- + (zelena) ZATVORENO
- X (crvena) OTKAČENA

1. Otvorena (prazno)
2. Otkačena
3. Zatvorena (gurnuta)

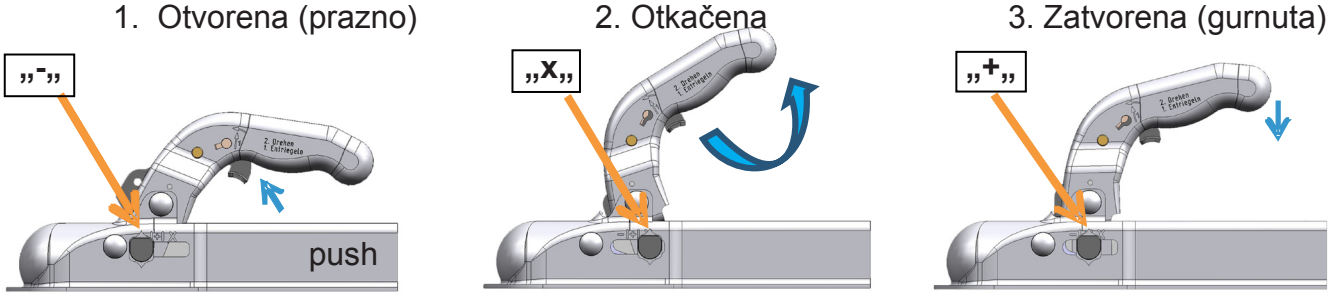

Kačenje i otkačenje

Otkačeno – Pritisnuti okidač i povucite ručicu šape na gore. Šapa automatski prelazi u položaj ‘’otkačeno‘‘, gde indikator pokazuje na crveno polje ‘’X’’. Ne vucite prikolicu u ovom položaju!

Kačenje – Postavite otkačenu šapu (pozicija X) na kuglu vučne kuke vozila, tako da se čuje klik. Kada je šapa propisno stavljena i kliknula, indikator prelazi u zonu zelene boje, označene sa ‘’+’’

Ako je indikator u crvenoj ‘’-‘’ zoni, šapa nije propisno zatvorena! U ovom slučaju ZABRANJENO je vući prikolicu!

Za više informacija obratite se našem prodajnom osoblju

Raspon okretanja kuglične spojnice je maks. 25 ° oko uzdužne ose vozila. Može se ljuljati u opsegu ± 20 ° na vodoravnoj ravnini.

Šapu možete zaključati u isključenom i povezanom stanju.

Prednosti:

- materijal: čelična ploča ili livenje,
- površinska obrada: galvanizacija,
- proizvod je prošao 500-satni test prskanja soli,
- ugodno za rukovanje (dostupni su različiti tipovi),
- jednostavan za upotrebu sa okidačem,
- zaključavaju se i u isključenom i u povezanom stanju,
- ima sigurnu konstrukciju.

Dodatni delovi:

- držač utikača,
- zaključavanje spojnice,
- zaštitnik,
- sigurnosna kugla.

ŠAPE ZA ISO/50

K 7,5

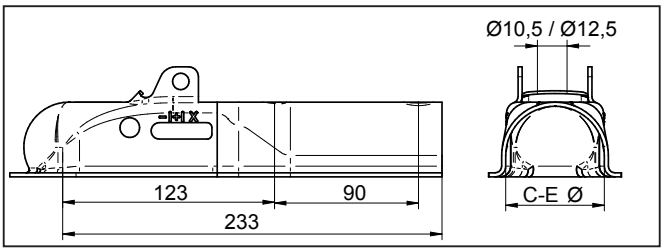

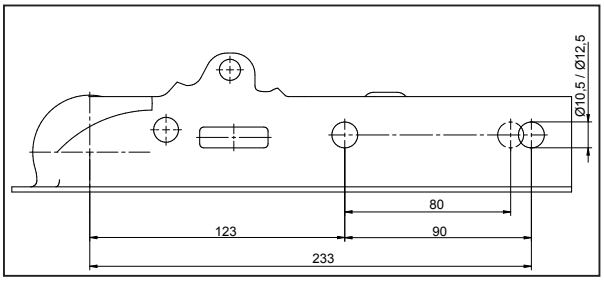

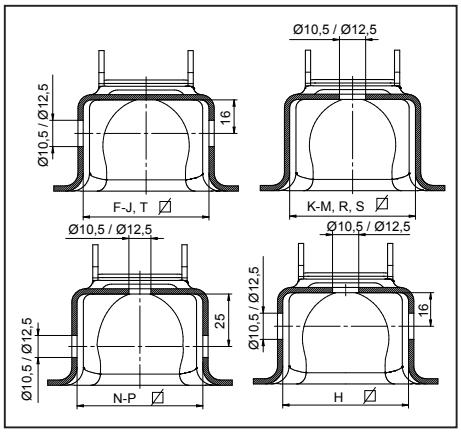

- Max. opterećenje: 750 kg
- D-vrednost: 7,2 kN
- Vert. opterećenje: 75 kg
- Materijal: čelik

Tip	Veličina priključka (mm)	ECE broj	Broj za poručivanje
K7.5CN3	Ø50 vertikalno		6E0083.023
K7.5DN3	Ø60 vertikalno		6E0083.029
K7.5EN3	Ø70 vertikalno		6E0083.033
K7.5FN3	⌀40 horizontalno	55R-011040	6E0081.005
K7.5GN3	⌀45 horizontalno	55R-011040	6E0081.013
K7.5HN3	⌀50 horizontalno	55R-011040	6E0081.021
K7.5IN3	⌀60 horizontalno	55R-011040	6E0081.031
K7.5JN3	⌀70 horizontalno	55R-011040	6E0081.037
K7.5KN3	⌀50 vertikalno	55R-011040	6E0081.045
K7.5LN3	⌀60 vertikalno	55R-011040	6E0081.053
K7.5MN3	⌀70 vertikalno	55R-011040	6E0081.061
K7.5NN3	⌀50 horiz./vert.	55R-011040	6E0081.072
K7.5ON3	⌀60 horiz./vert.	55R-011040	6E0081.080
K7.5PN3	⌀70 horiz./vert.	55R-011040	6E0081.088
K7.5RN3	⌀45 vertikalno	55R-011040	6E0081.090
K7.5SN3	⌀40 vertikalno	55R-011040	6E0081.091

ŠAPE ZA ISO/50

K 14

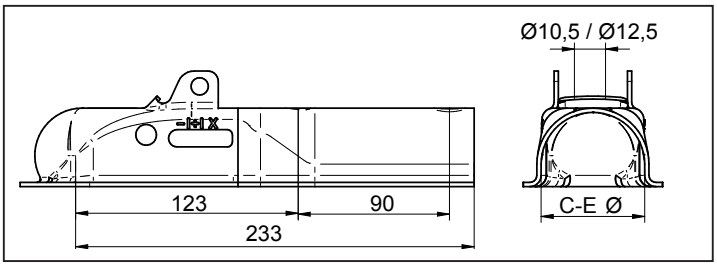

Tip	Veličina priključka (mm)	ECE broj	Broj za poručivanje
K14AN3	Ø50 vertikalna	55R-010505	6E0031.002
K14BN3	Ø60 vertikalna	55R-010505	6E0031.004
K14CN3	Ø70 vertikalna	55R-010505	6E0031.006

KK 14

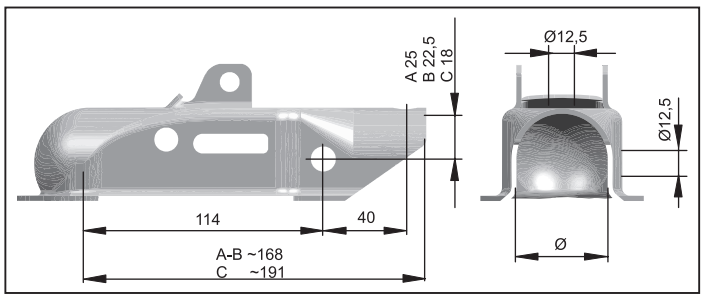

Tip	Veličina priključka (mm)	ECE broj	Broj za poručivanje
KK14AN3	Ø50 horiz./vert.	55R-015181	6E0040.002
KK14BN3	Ø45 horiz./vert.	55R-015181	6E0040.004
KK14CN3	Ø36 horiz./vert.	55R-015181	6E0040.006

- Max. opterećenje: 1400 kg
- D-vrednost: 13,2 kN
- Vert. opterećenje: 100 kg
- Materijal: čelik

KQ 14

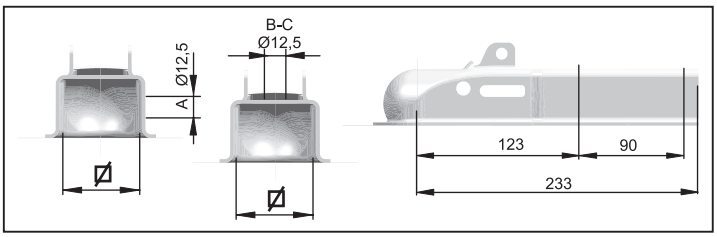

Tip	Veličina priključka (mm)	ECE broj	Broj za poručivanje
KQ14AN3	50 horizontalna	55R-010510	6E0042.004
KQ14BN3	60 vertikalna	55R-010510	6E0042.006
KQ14CN3	70 vertikalna	55R-010510	6E0042.010

ŠAPE ZA ISO/50

K 20

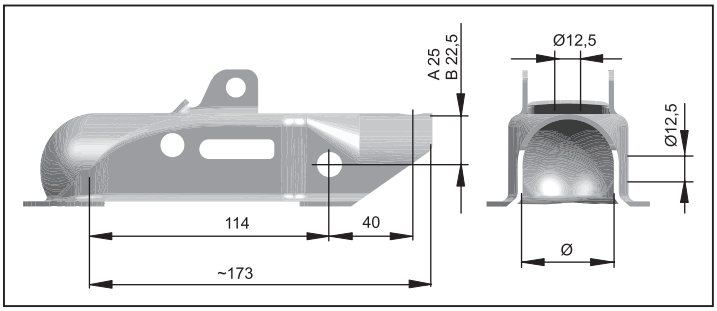

Tip	Max. opterećenje (kg)	D-vredn. (kN)	Vert. opterećenje (kg)	Veličina priključka (mm)	Materijal	ECE broj	Broj za poručivanje
K20AN3	2000	18,5	100	Ø50 horiz./vert.	čelik	55R-012094	6E0045.002
K20BN3	2000	18,5	100	Ø45 horiz./vert.	čelik	55R-012094	6E0045.004

K 27

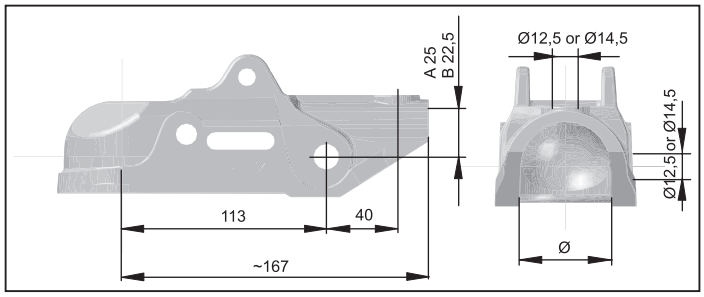

- Maks. opterećenje: 2700 kg
- D-vrednost: 25 kN
- Vert. opterećenje: 150 kg
- Materijal: odlivak

Tip	Veličina priključka (mm)	ECE broj	Broj za poručivanje
K27AN3	Ø50 horiz./vert.	55R-012122	6E0019.004
K27BN3	Ø45 horiz./vert.	55R-012122	6E0019.008
K27SA	Ø50 horiz./vert.	55R-012122	6E5302.001

ŠAPE ZA ISO/50

K 30U

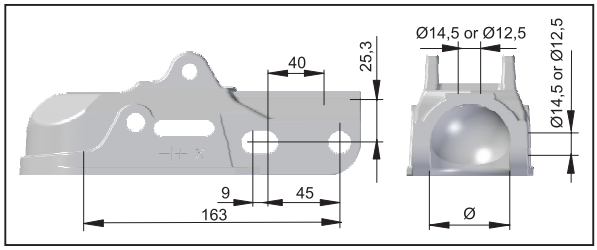

Tip	Veličina priključka (Ø mm)	ECE broj	Broj za poručivanje
K30UN3	Ø50 horiz./vert. (14.5)	55R-012507	6E0350.001
K30UN3	Ø50 horiz./vert. (12.5)	55R-012507	6E0350.002

AV 30, 35

- Maks. opterećenje: 3000 kg
- D-vrednost: 27 kN
- Vert. opterećenje: 300 kg
- Materijal: odlivak

Tip	Veličina priključka (Ø mm)	ECE broj	X veličina (Ø mm)	Y veličina (Ø mm)	Broj za poručivanje
AV 30 A	Ø50 horiz./vert.	55R-011521	12,5	12,5	202980.001
AV 30 A	Ø50 horiz./vert.	55R-011521	14,5	12,5	202980.002
AV 30 A	Ø50 horiz./vert.	55R-011521	14,5	14,5	202980.003
AV 35	Ø60 horizontalna	55R-011520	14,5	14,5	203001.001

ŠAPE ZA ISO/50

K 35

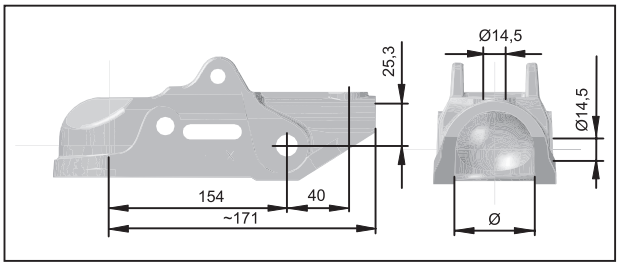

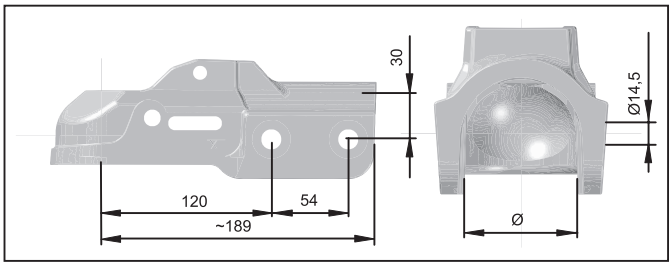

Tip	Maks. opterećenje (kg)	D-vredn. (kN)	Vert. opterećenje (kg)	Veličina priključka (Ø mm)	Materijal	ECE broj	Broj za poručivanje
K35AN3	3500	31	150	Ø50 horiz./vert.	odlivak	55R-012121	6E0018.004
K35BN3	3500	31	150	Ø45 horiz./vert.	odlivak	55R-012121	6E0018.010
K35CN3	3500	31	150	Ø60 horizontalna	odlivak	55R-012121	6E0077.002

AKFW 7,5

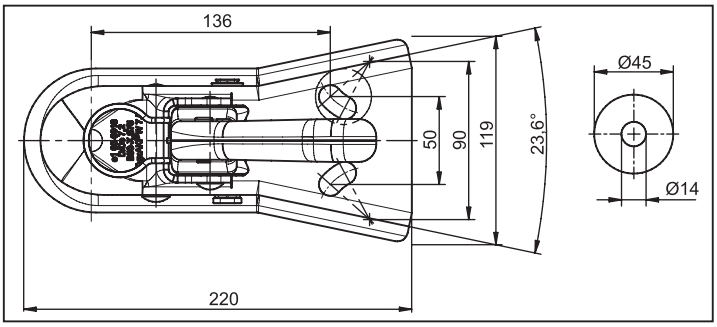

Tip	Maks. opterećenje (kg)	D vredn. (kN)	Vert. opterećenje (kg)	Veličina priključka (trougao)	Materijal	ECE number	Broj za poručivanje
AKFW7,5AN3	750	7,2	75	23,6° 2 × vertikalna	čelik	55R-012469	6E0071.001

ŠAPE 2”

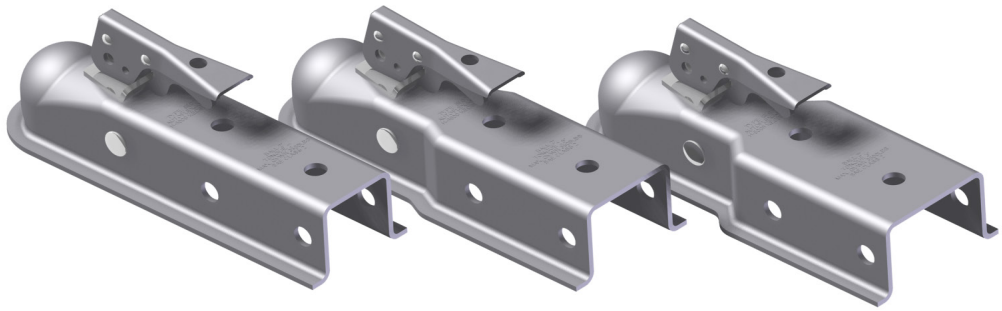

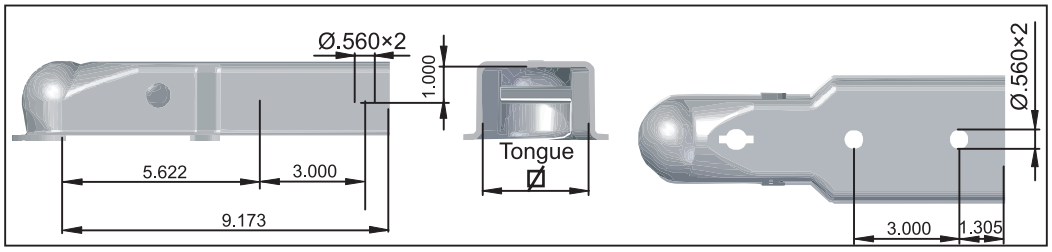

Ovi tipovi su prodavani na tržištu SAD

Priko. GVW (Lbs)	Kugla (in)	Vert. opterećenje (Lbs)	Jezičak (in)	Broj za poručivanje
3500	2"	165	2"	6X1393.008
3500	2"	165	21/2"	6X1393.009
3500	2"	165	3"	6X1393.010
3500	2"	220	2"	6X1393.004
3500	2"	220	21/2"	6X1393.005
3500	2"	220	3"	6X1393.006

- SAE klasa: II
- Konstrukcija: žičani čelik

BQ 27

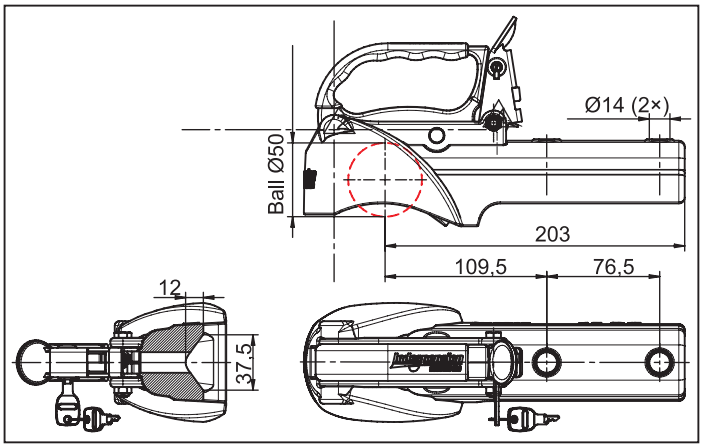

Uključujući meko zaključavanje i bravu.

Tip	Maks. opterećenje (kg)	D-vredn. (kN)	Vert. opterećenje (kg)	Materijal	ECE broj	Broj za poručivanje
BQ-27	2700	24,43	150	livenje	55R-011478	6E0286.001

DODACI ZA ŠAPE

Br.	Naziv	Boja	Priključak	Broj za poručivanje
1	Mekani dok	crna	K27, K35	6X0078.001
2	Mekani dok	crna	K7,5, KK14-K20	6X0078.002
3	Mekani dok	plava	K7,5, KK14-K20	6X0078.006
4	Mekani dok	crna	2,5 mm-es čel. ploča	6X0078.008
5	Mekana kugla	plava	za sve tipove	203467.001

2

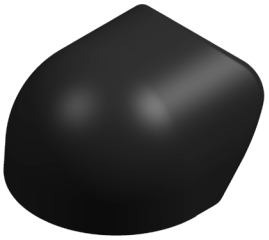

3

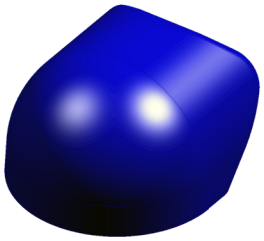

5

1

4

■ logo kupaca se može štampati

BRAVE ZA ŠAPE

4

1

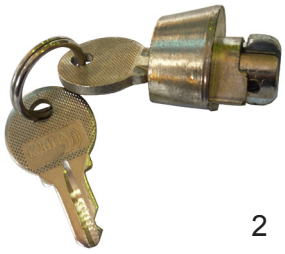

2

3

Br.	Naziv	Tip šape	Broj za poručivanje
1	brava za šapu VZ-2,5	K7,5	6X0002.001
2	brava za šapu VZ-4	K14/KQ14/KK14	6X0002.002
3	brava za šapu VZ-5	K20	6X0002.003
4	brava za šapu	K27/K35	6X0002.004
5	brava za šapu VZ-12	K27/K35	6X0002.005
6	brava za šapu	za sve	6X0002.011

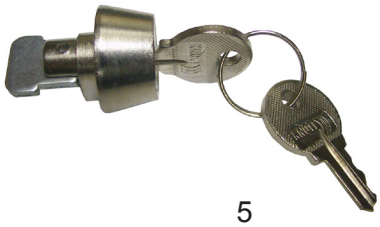

5

6

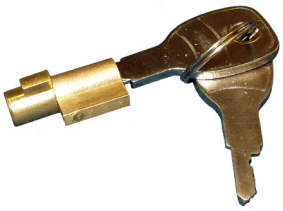

6

Ova brava dizajnirana je tako da se uklapa u svaku spojnu glavu sa prorezom za ključ u ručici i sprečiće podizanje ručke da bi se otpustila spojnica

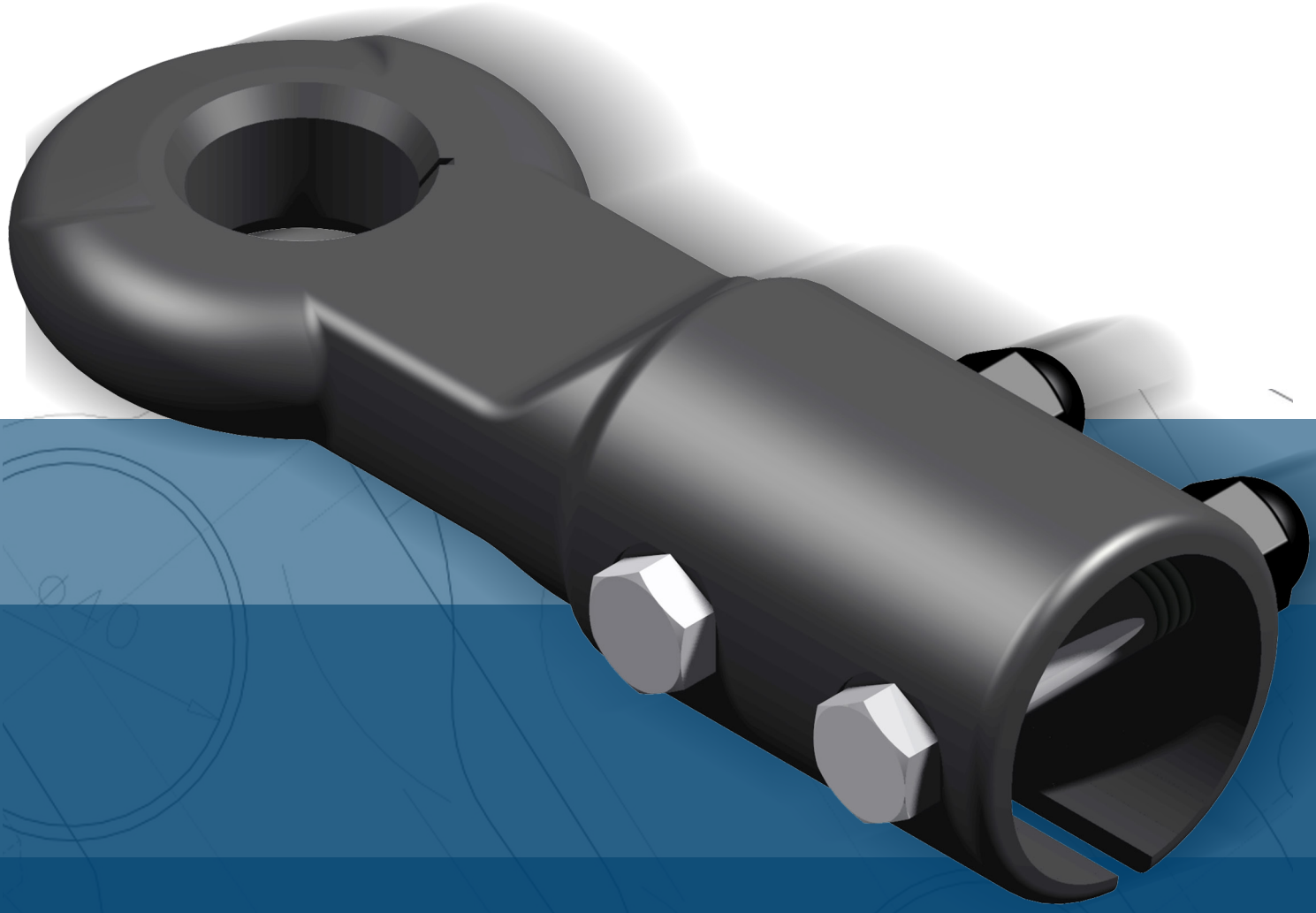

VUČNO OKO

VUČNO OKO
(za sve naletne mehanizme)
Verzija “DIN”

1

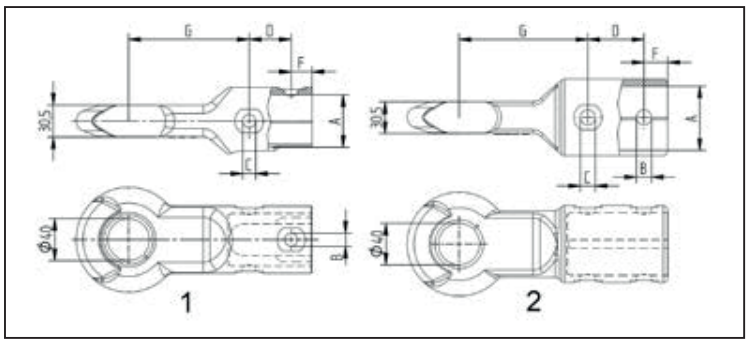

- Tip: DIN 74054-40A
- Maks. opterećenje: 3500 kg
- D-vrednost: 31 kN
- Vert. opterećenje: 350 kg
- Materijal: odlivak

2

Br.	A Ø mm	B Ø mm	C Ø mm	D mm	F mm	G Ø mm	ECE broj	Broj za poručivanje
1	45	12,5	12,5	40	20	115	55R-012026	98761693
1	50	12,5	12,5	40	20	115	55R-012026	98949393
1	50	12,5	14,5	40	20	115	55R-012026	98949493
1	50	14,5	14,5	40	20	115	55R-012026	98761993
2	60	14,5	14,5	54	22	124	55R-010681	98762093

Verzija “NATO”

1

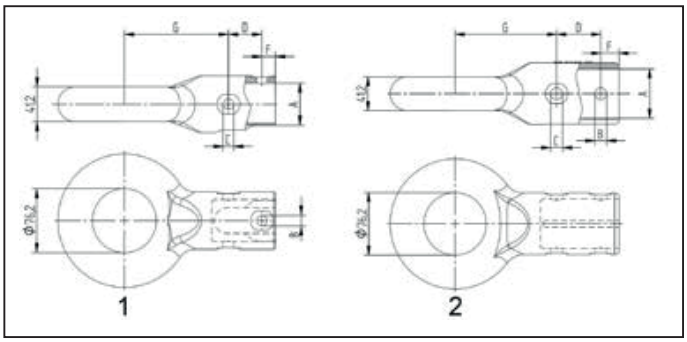

- Tip: NATO VG74059
- Maks. opterećenje: 3500 kg
- D-vrednost: 31 kN
- Vert. opterećenje: 350 kg
- Materijal: odlivak

2

Br.	A Ø mm	B Ø mm	C Ø mm	D mm	F mm	G Ø mm	ECE broj	Broj za poručivanje
1	45	12,5	12,5	40	16	124	55R-012124	98762193
1	50	12,5	12,5	40	16	124	55R-012124	9896059X
1	50	12,5	14,5	40	16	124	55R-012124	9895789X
1	50	14,5	14,5	40	16	124	55R-012124	98762793
2	60	14,5	14,5	54	22	124	55R-012123	98762393

VUČNO OKO
(za sve naletne mehanizme)
Verzija “Francuz”

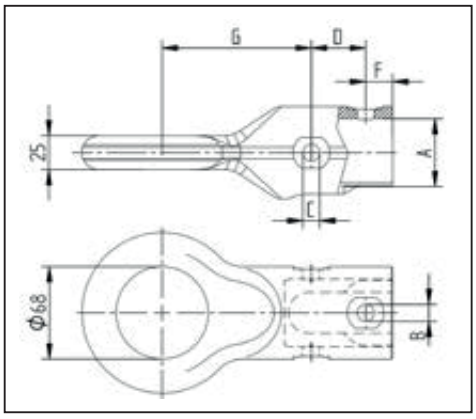

Tip	A Ø mm	B Ø mm	C Ø mm	D mm	F mm	G Ø mm	ECE broj	Broj za poručivanje
Francuz Ø68-25	45	12,5	12,5	40	20	110	55R-011109	200590,001
Francuz Ø68-25	50	12,5	12,5	40	20	110	55R-011109	200590,003
Francuz Ø68-25	50	12,5	14,5	40	20	110	55R-011109	200590,004
Francuz Ø68-25	50	14,5	14,5	40	20	110	55R-011109	200590,002

- Maks. opterećenje: 3500 kg
- D-value: 31 kN
- Vert. opterećenje: 350 kg
- Materijal: odlivak

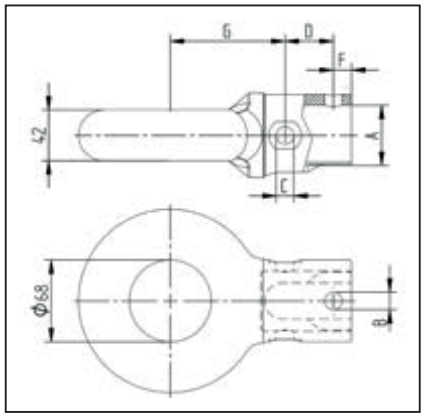

Tip	A Ø mm	B Ø mm	C Ø mm	D mm	F mm	G Ø mm	ECE broj (E)	Broj za poručivanje
Francuz Ø68-42	45	12,5	12,5	40	15	95	55R-012272	98789793
Francuz Ø68-42	50	12,5	14,5	40	15	95	55R-012272	202723,001
Francuz Ø68-42	50	14,5	14,5	40	15	95	55R-012272	98826093

KNOTT AUTOFLEX YUG

NEKOČIONI UREĐAJ ZA VUČU

“V PRIRUBNICA” RUDA
KZE 7,5

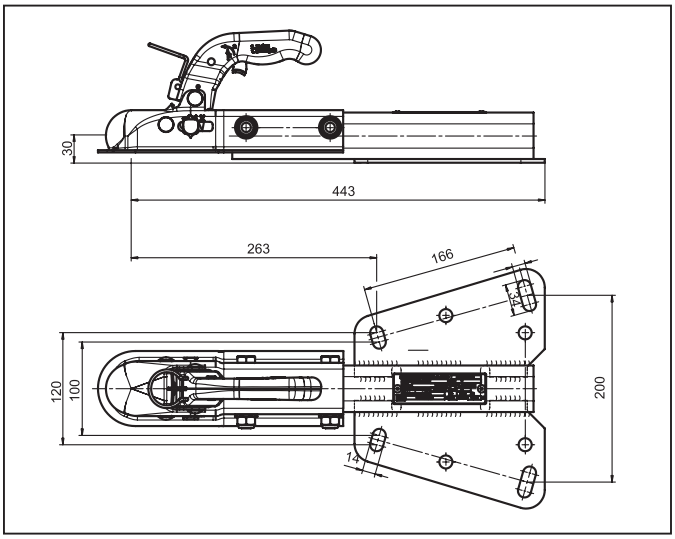

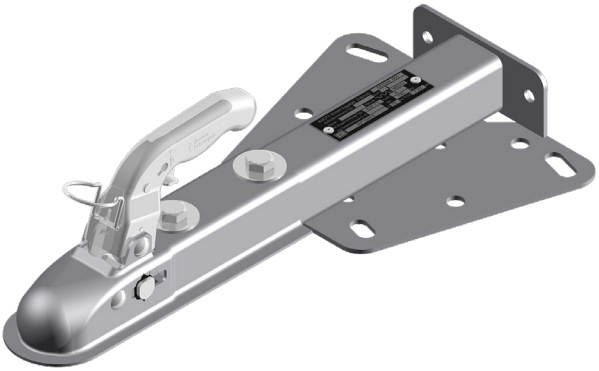

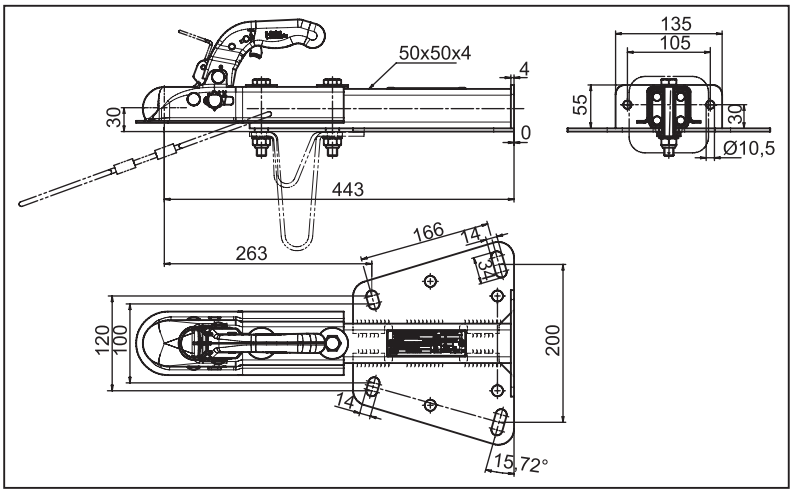

Tip	Šapa	Dc-vredn. (KN)	Vert. opt. (maks. kg)	GVWR (kg)	ECE broj	Broj za poručivanje
KZE 7,5	K7,5HN3	7,2	75	750	55R-011530	6A2077.001
KZE 7,5	K7,5KN3	7,2	75	750	55R-011530	6A3248.003

TROUGLASTI VEZ
(zavarena verzija)

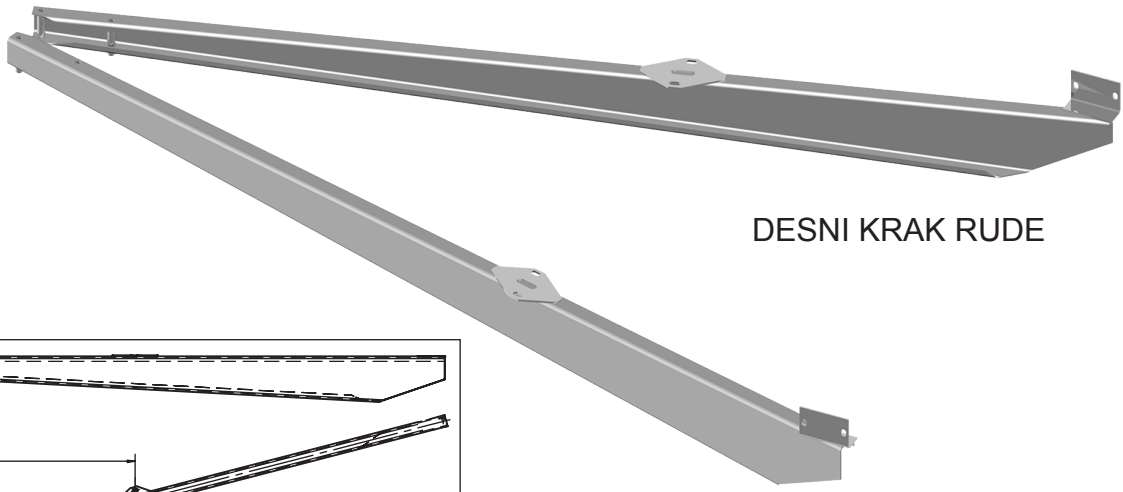

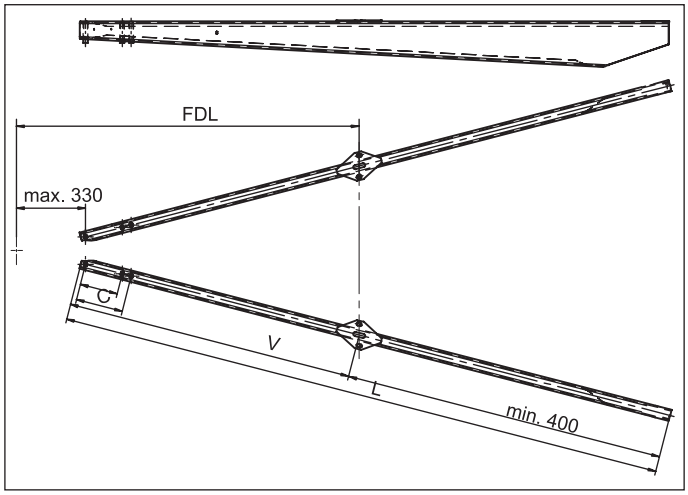

■ Verzija: C

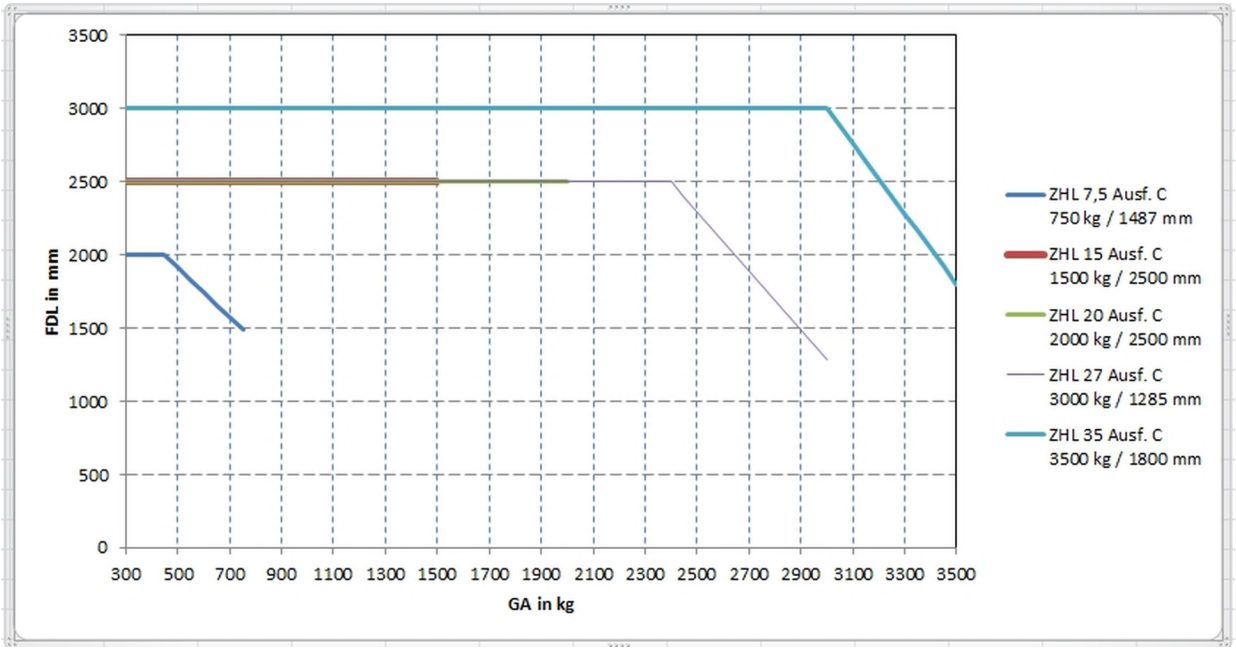

Tip	D-vredn (kN)	Vert. opt. (maks. kg)	FDL	C (mm)	V (mm)	ECE-broj	Broj crteža
ZHL 7,5	7,2	75	750 kg / 1487 mm	130/166	-	55R-011960	-
ZHL 15	17	100	1500 kg / 2500 mm	130/166	1195	55R-010565	6A4719
ZHL 20	22	100	2000 kg / 2500 mm	166/207	931	55R-010579	6A5280
ZHL 27	31	300	3000 kg / 1285 mm	166/207	1023	55R-010300	6A4003
ZHL 35	31	350	3500 kg / 1800 mm	166/207	1260	55R-010729	6A4790

TROUGLASTI VEZ
(montažna verzija)

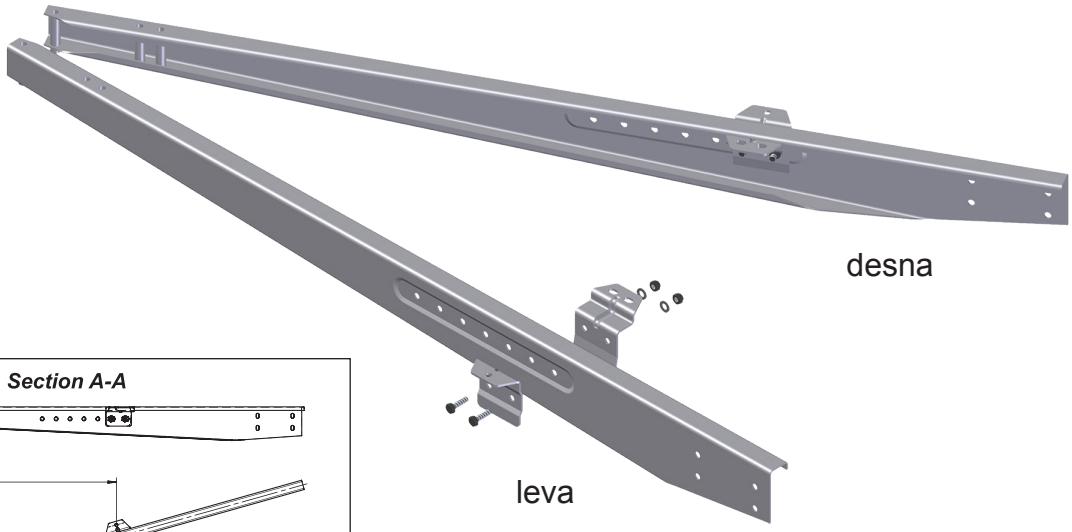

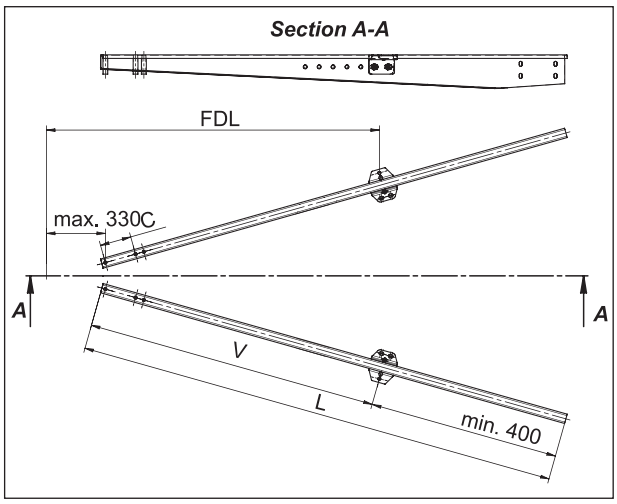

- Verzija: A
- L (mm) min-max: 1500 - 3000

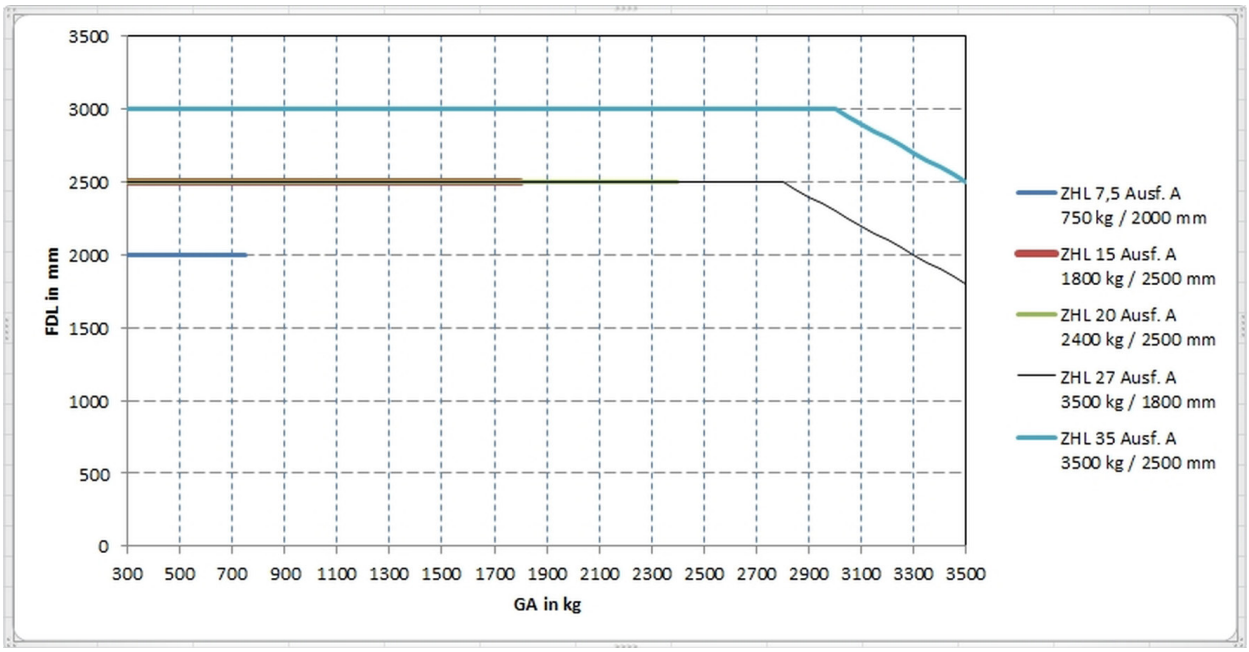

Tip	D-vredn (kN)	Vert. opt. (maks. kg)	FDL	C (mm)	V (mm)	ECE-broj	Broj crteža
ZHL 7,5	7,2	75	750 kg / 2000 mm	130 ili 166	1267	55R-011960	6B4465
ZHL 15	17	100	1800 kg / 2500 mm	130 ili 166	910-1210	55R-010565	6A4507
ZHL 20	22	100	2400 kg / 2500 mm	166/207	910-1210	55R-010579	6A1136
ZHL 27	31	300	3500kg / 1800 mm	166/207	910-1210	55R-010300	6A1176
ZHL 35	31	350	3500 kg / 2500 mm	166/207	1130-1430	55R-010729	6A2775

RUDA
okrugla

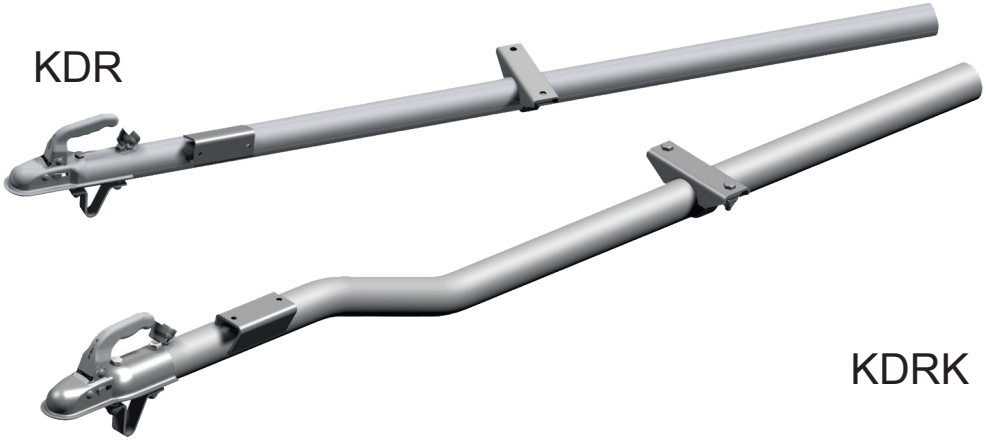

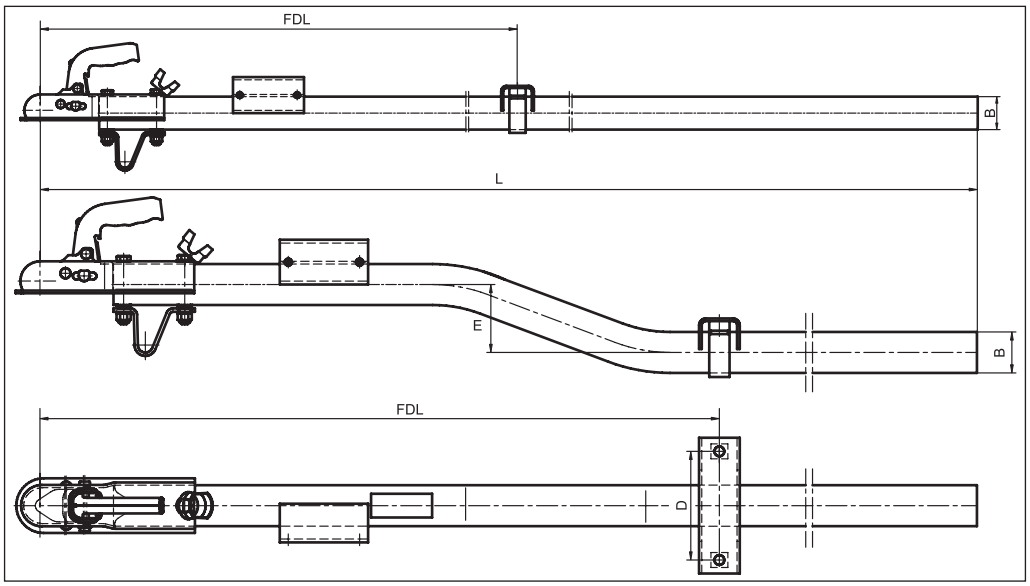

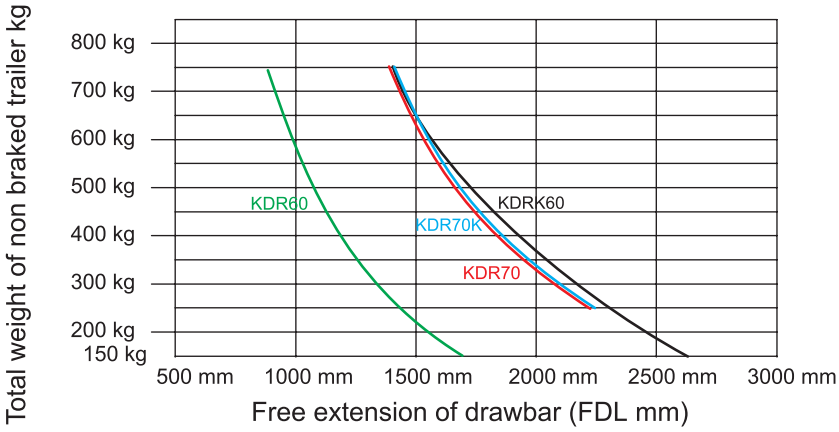

- Šapa: K14CN3
- Vert. opt.: 75 kg
- GVWR: 750 kg

Tip	E (mm)	FDL (mm)	D (mm)	B (mm)	"L" (mm) Standard	"L" (mm) max.	ECE-broj	Broj za poručivanje
KDR70	-	1390	160	Ø70×4	2000	6108	55R-010887	6A1246.004
KDRK70 zalomljena	100	1365	160	Ø70×4	2000	5800	55R-010947	6A1248.001

RUDA
kvadratna
KDVU 60

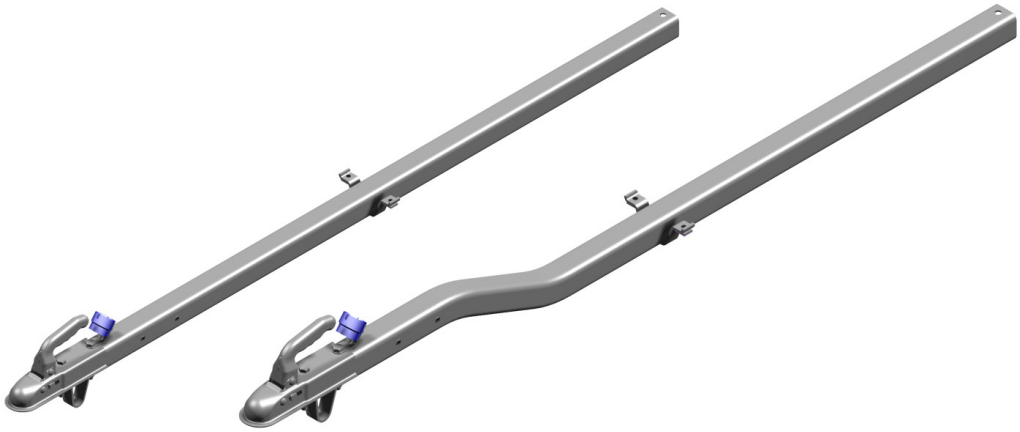

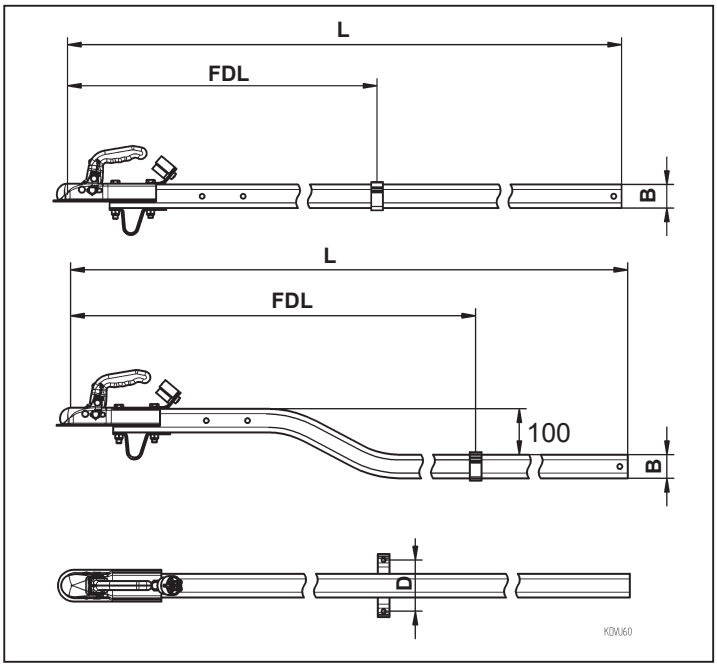

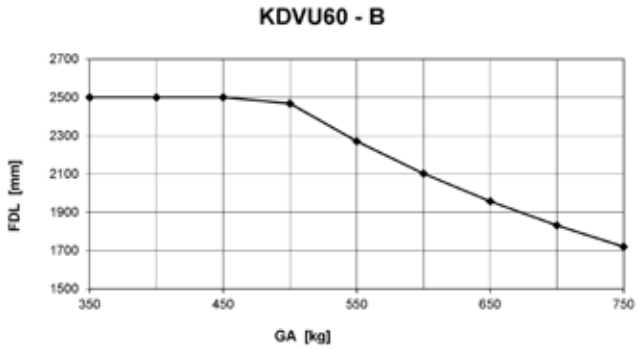

- Šapa: K7,5LN3
- Vert. opt.: 75 kg
- GVWR: 750 kg
- ECE-broj: 55R-011877

Tip	FDL (mm)	D (mm)	B (mm)	L (mm)	Broj za poručivanje
KDVU60-B	1227	130	60×60×3	2000	205601.001
KDVU60-B	1227	130	60×60×3	2500	205601.002
KDVU60-B	1227	130	60×60×3	3000	205601.003

Tip	FDL (mm)	D (mm)	B (mm)	L (mm)	Broj za poručivanje
KDVU60-B zalomljena	1227	130	60×60×3	2000	205930.001
KDVU60-B zalomljena	1227	130	60×60×3	2500	205930.002
KDVU60-B zalomljena	1227	130	60×60×3	3000	205930.003

RUDA SA PODESIVOM VISINOM
KDVV 7,5
KDVV 7,5

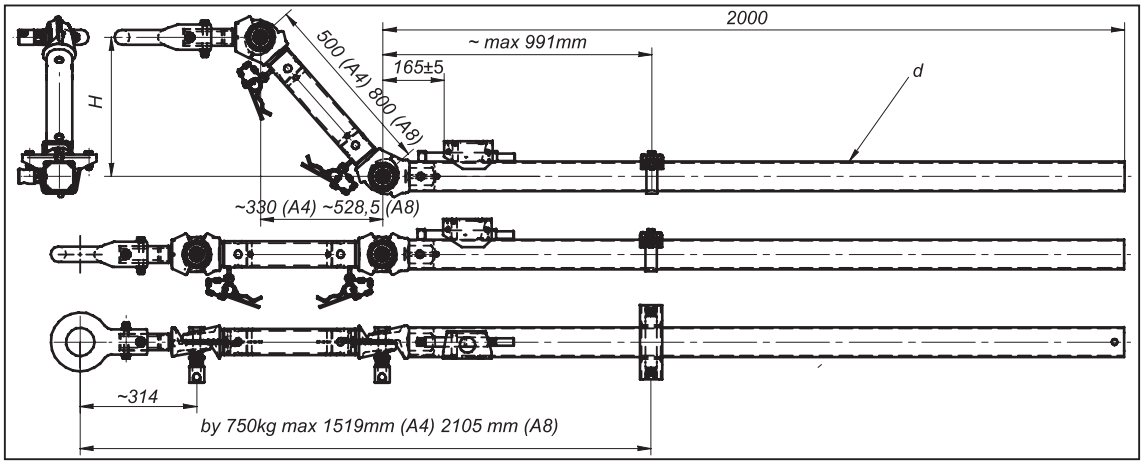

- Vert. opt.: 100 kg
- GVWR: 750 kg
- ECE broj: 55R-011271

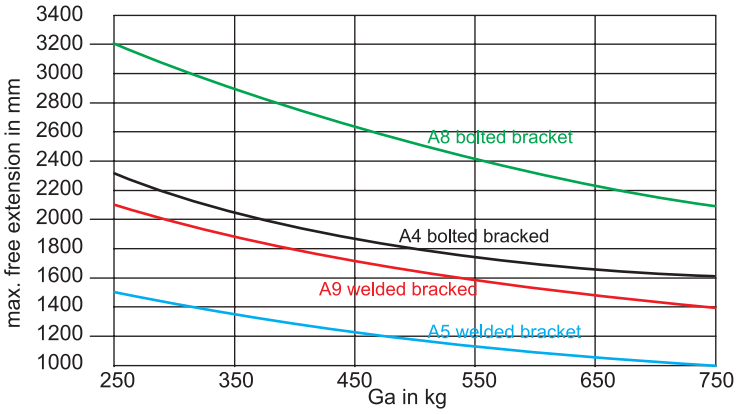

Tip	Oko	Podesiva visina H (mm)	d (mm)	Broj za poručivanje
KDVV 7,5 A4	NATO45	375	80×80×3	6G0020.100
KDVV 7,5 A4	DIN45	375	80×80×3	6G0020.110
KDVV 7,5 A4	KK14BN3	375	80×80×3	6G0020.120
KDVV 7,5 A8	NATO45	600	80×80×4	6G0021.100
KDVV 7,5 A8	DIN45	600	80×80×4	6G0021.110
KDVV 7,5 A8	KK14BN3	600	80×80×4	6G0021.120

3 PREDNOSTI NAŠEG ETS PLUS SISTEMA:

KNOTT

1 Povećana stabilnost

Ets plus brzo reaguje u opasnim situacijama, kontrolisanim kočenjem sprečavajući nestabilnost.

2 Savršeno odgovara za Vašu kamp prikolicu

Ets plus je prilagodjen Vašoj kamp prikolici , uz lako instaliranje.

3 Dugoročna pouzdanost

Izborom visoko kvalitetnih materijala, bićete u mogućnosti da uživate u ETS plus sistemu godinama.

MI SMO KNOTT.

Bezbednost na putu je naša pokretačka snaga još od 1937.

Od tada naša ideja I rešenja su porasla za bogato iskustvo koje koristimo da konstantno razvijamo ORIGINAL KNOTT proizvode za vas.

JA SAM

NA PRAVOJ STRANI PUTA,

Sa sistemom stabilizacije ETS PLUS od KNOTTA.

www.autoflex.rs

BEZBEDNO NA PUT

Vlasnici prikolica počinju odmor čim krenu na put. Putovanje bi trebalo da bude bezbedno I ispunjeno uživanjem. Osećaj sigurnosti I kontrole dok vučemo prikolicu i ostajanje na pravom putu u kritičnim situacijama sada ima ime- ETS PLUS SISTEM

Nebitno koju veličinu auta/prikolice imate, naš stabilizacioni sistem funkcioniše tako da spreči vijuganje i nestabilnost.

PUTOVATI BEZBEDNIJE-PITANJE TEHNOLOGIJE:

Ugradjeni senzor ETS PLUS Sistema automatski prati kretanje vaše prikolice a poseban softver procenjuje podatke u realnom vremenu.

Normalni uslovi na putu su prepoznati, ne izaziva svaka neravnina na putu odgovor.

Kada situacija postane kritična, softver reaguje velikom brzinom- ovo se postiže našim algoritmom, koji inicira proces stabilizacije u sekundi i pokreće kočnice.

Moderni senzori i visoko kvalitetni material omogućuju strast za putovanje istovremeno obezbedjujući najviši nivo sigurnosti.

NALETNI MEHANIZMI

(R)evolucioni napredak u sigurnosti:

Tajna koja se krije iza nase original Knoot osovine, nalazi se u specijalnom obliku I ideji hladjenja.

Mi hladimo 4 gumena elementa do -100°C tokom proizvodnje. To dovodi do njihovog smanjenja, kako bi mogli popuniti prostor i prazninu izmenju osovinske cevi i unutrašnjosti.

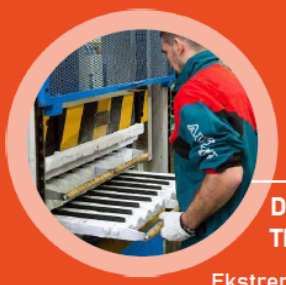

DEEP FREEZE TEHNOLOGIJA:

Ekstremna hladnoća za ekstremno dobre karakteristike

Zašto izabrati Knott osovinu?

- Četiri gumena elementa za napredniju bezbednost I komfornost.
- Bolja stabilnost prikolice.
- Dugovečnost.

MI SMO KNOTT
Bezbednost na putu je naša pokretačka snaga još od 1937.
Godine iskustva I znanje primenjeno u indstrijskim procesima, materijala I kvaliteta je ono što čini naše proizvode boljiim.

Želite više informacija?

Molimo kontaktirajte nas:

+381 21 6913 755

office@autoflex.rs

Četiri je bolje nego tri.

Bezbednija putovanja sa original osovinama iz Knott-a.

KNOTT

Zašto je četiri bolje nego tri ?

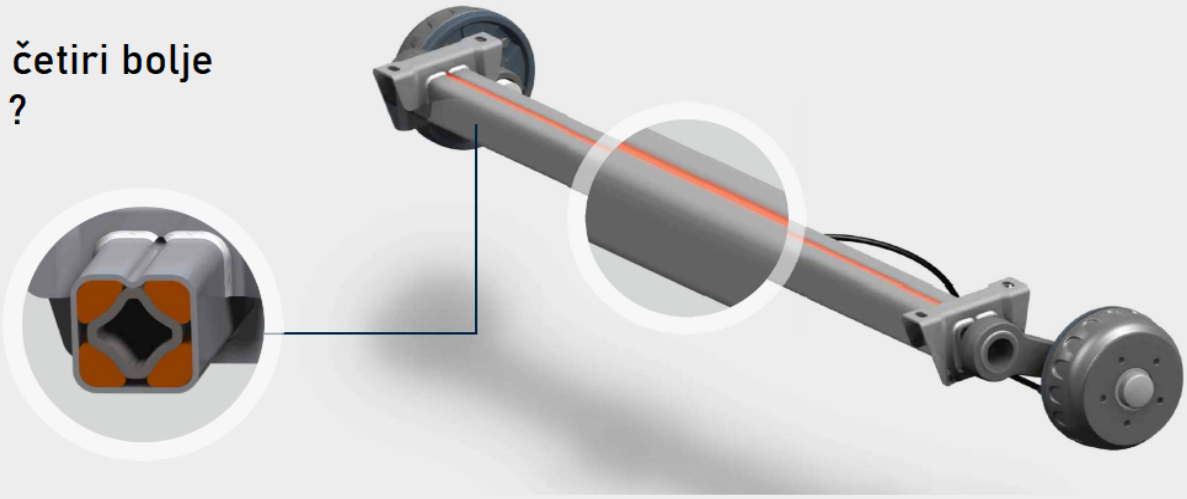

Da li već bezbedno putujete sa karavanom ili prikolicom ?
Mnogi koriste gumene torzione osovine gde je pritisak rasporedjen preko samo 3 gumena elementa. Insistiramo na korišćenju četiri gumena elementa u središtu osovine.
Za veću kontrolu prilikom opasnog krivudanja
Bolja stabilnost

Za veću komfornost I sigurnost na svim Vašim putovanjima.

Ali stvari se mogu poboljšati:

Unutrašnja kvadratna cev osovine ima konkavne strane I to garantuje dugotrajnost, sigurnost montaže I izvanredne karakteristike. Naša osovina se prilagodjava različitim uslovima na putu: komforna vožnja kada je prikolica ili karavan parcijalno ili potpuno utovaren.

Vaša putovanja su bezbedna sa original Knott tehnologijom, nebitno koji tip prikolice imate.

DELOVI ZA NALETNI MEHANIZAM
KF 13-27

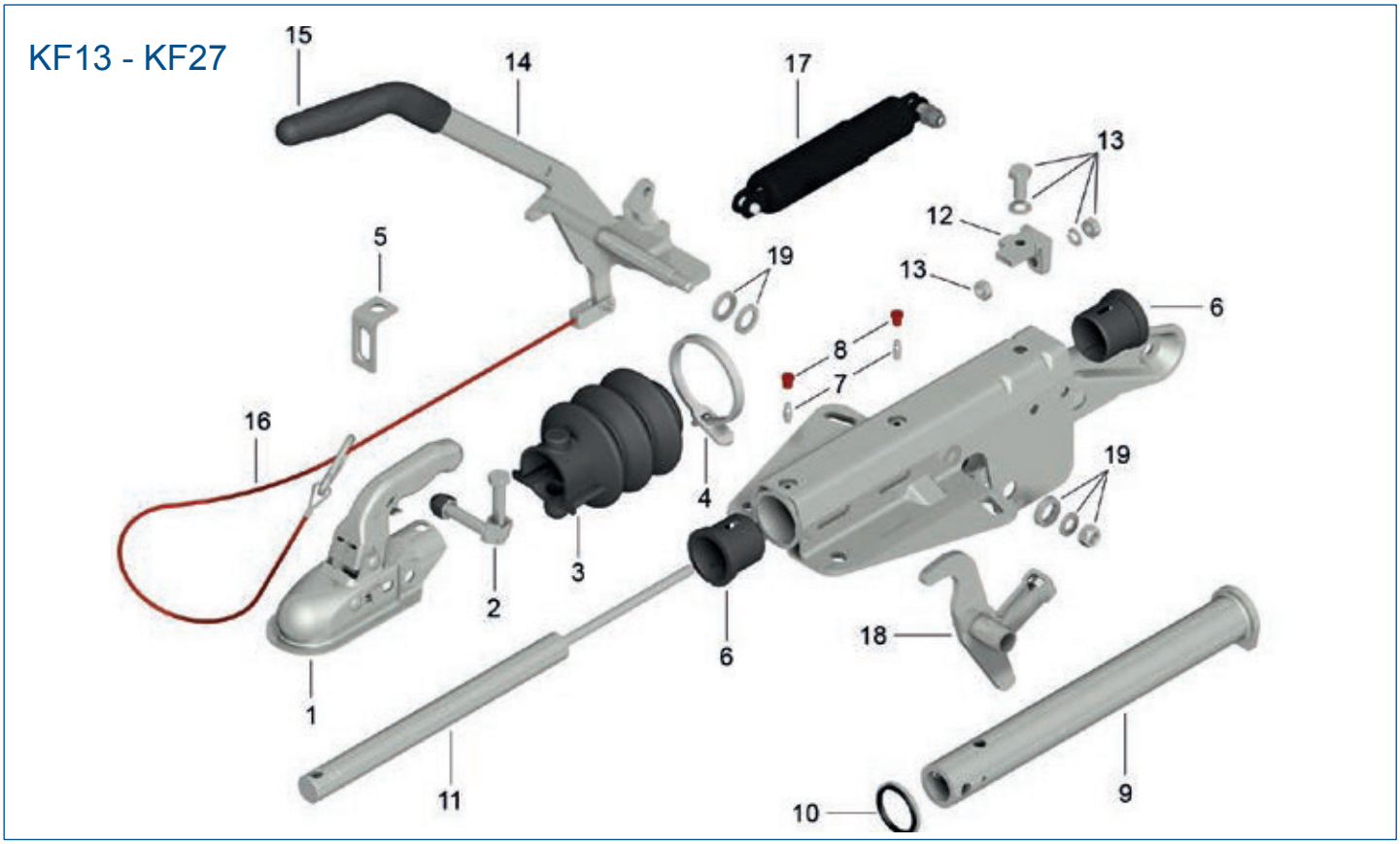

Br.	Opis
1	Vučna šapa
2	Vijak sa maticom
3	Gumena manžetna KF13 - KF27
4	Vezica
5	Držač sigurnosne sajle
6	PVC čaura
7	Mazalica
8	Čep mazalice
9	Osovina mehanizma KTL
10	Gumeni odbojni prsten
11	Gasni amortizer
12	Držač gasnog amortizera KF13 - KF27
13	Set vijaka sa maticom
14	Sklop ručne kočnice
15	Gumeni rukohvat
16	Sigurnosna sajla (komplet) l=1200
17	Amortizer ručne kočnice
18	Prenosnik kočenja, komplet
19	Set podloški i matica

PRIHVAT ZA TROUGLASTI VEZ
KF 7,5 - 30

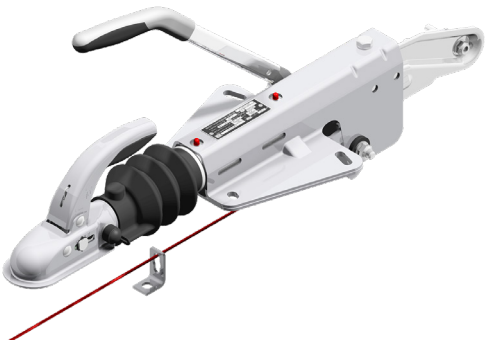

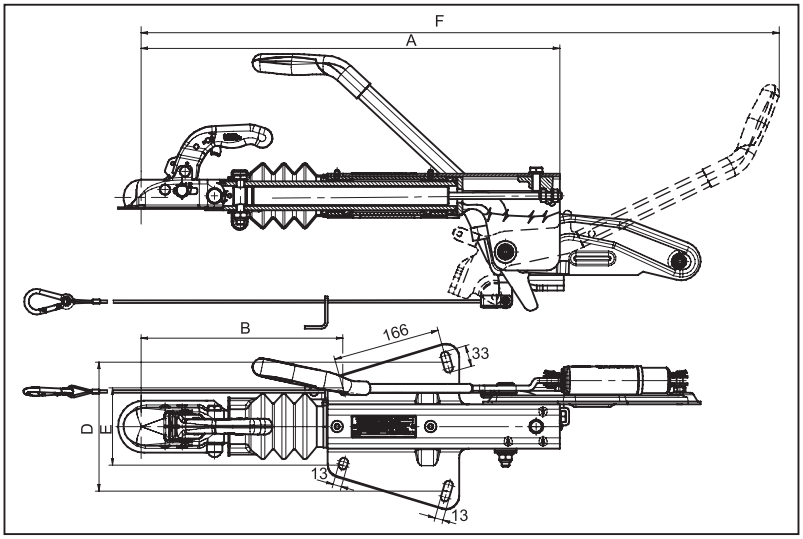

KF 7,5-20

Tip	Šapa	Vertikalno opt. (max. kg)	GVWR (kg)	A (mm)	B (mm)	D (mm)	E (mm)	F (mm)	ECE broj	Broj za poručivanje
KF 7,5 C	KK14BN3	100	750	649	313	200	110	990	55R-012073	6J1356.102
KF 13 C	KK14BN3	100	1300	649	313	200	110	990	55R-012073	6J1060.102
KF 20 A	K20BN3	100	2000	649	313	200	110	990	55R-012073	6J1191.107

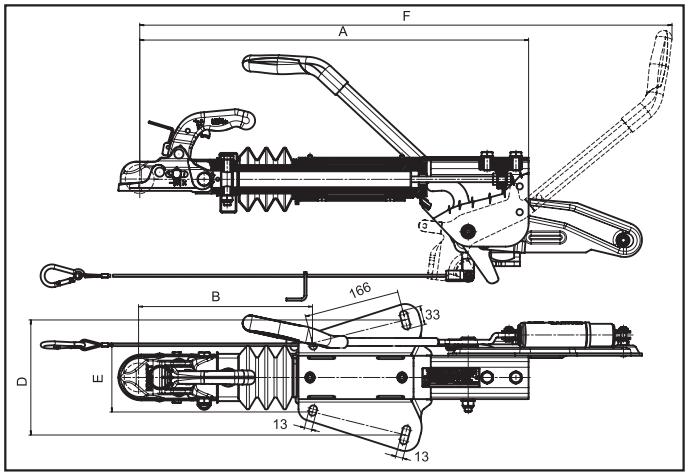

KF 27-30

Tip	Šapa	Vertikalno opt. (max. kg)	GVWR (kg)	A (mm)	B (mm)	D (mm)	E (mm)	F (mm)	ECE broj	Broj poručivanje
KF 27 A1	K27AN3	150	2700	676	302	200	110/120	925	55R-012063	6J2200.004
KF 30 C	K35AN3	150	3000	682	313	200	110/120	946	55R-012066	205244.001

Naletni mehanizmi mogu se poručiti sa DIN ili NATO okcem

PRIHVAT ZA TROUGLASTI VEZ
KFL 12 - 14

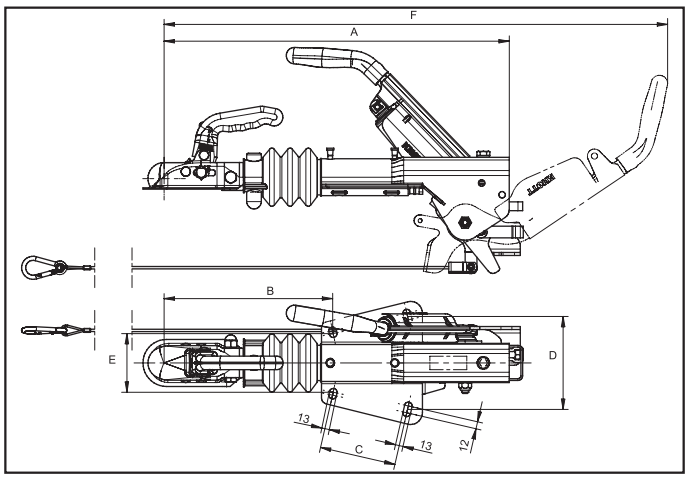

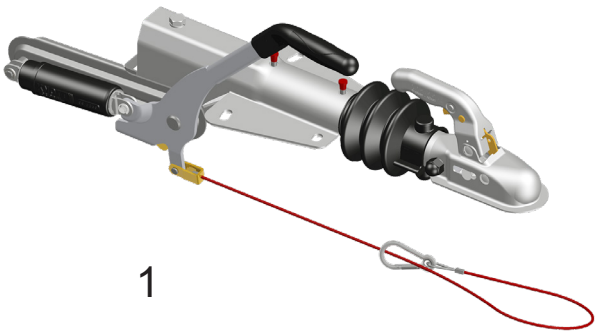

1

KFL 12

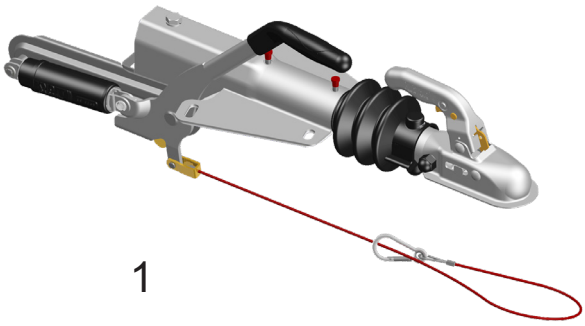

1

- Šapa: KK14BN3
- Vert. opt.: 100 kg
- ECE broj: 55R-011590
- Model: GF

Br.	Tip	GVWR (kg)	A (mm)	B (mm)	C (mm)	D (mm)	E (mm)	F (mm)	Broj za poručivanje
1	KFL 12 C	450-750	588	288	130	158	100/109	804	204005.000
1	KFL 12 A	750-1300	588	288	130	158	100/110	858	203595.001
1	KFL 14 A	750-1400	588	288	166	200	100/120	810	205521.001
2	KFL 14 A	750-1400	588	288	166	200	100/120	810	205800.001

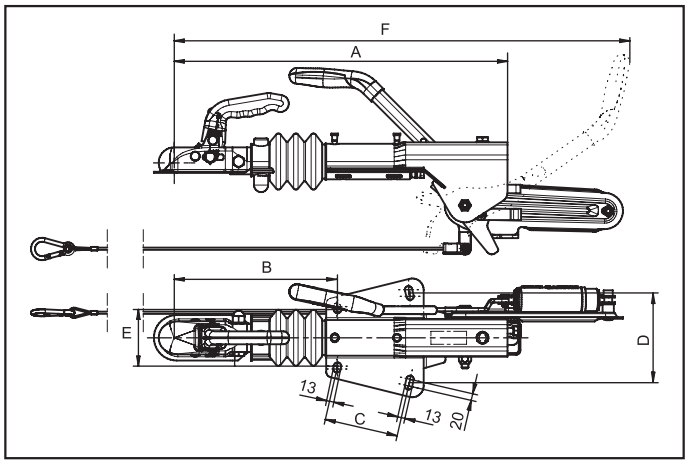

SA KONZOLOM ZA POTPORNI TOČAK

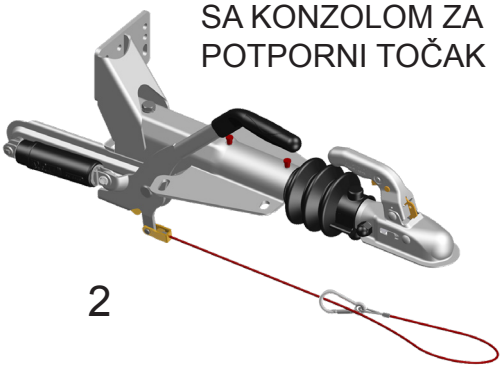

2

KFL 14

Naletni mehanizmi mogu se poručiti sa DIN ili NATO okcem

PRIHVAT ZA TROUGLASTI VEZ
KFL 20 - 27 GFV

KFL 20

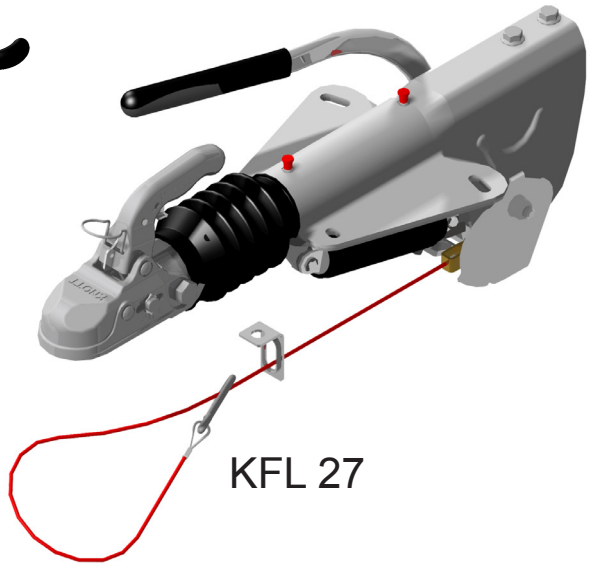

KFL 27

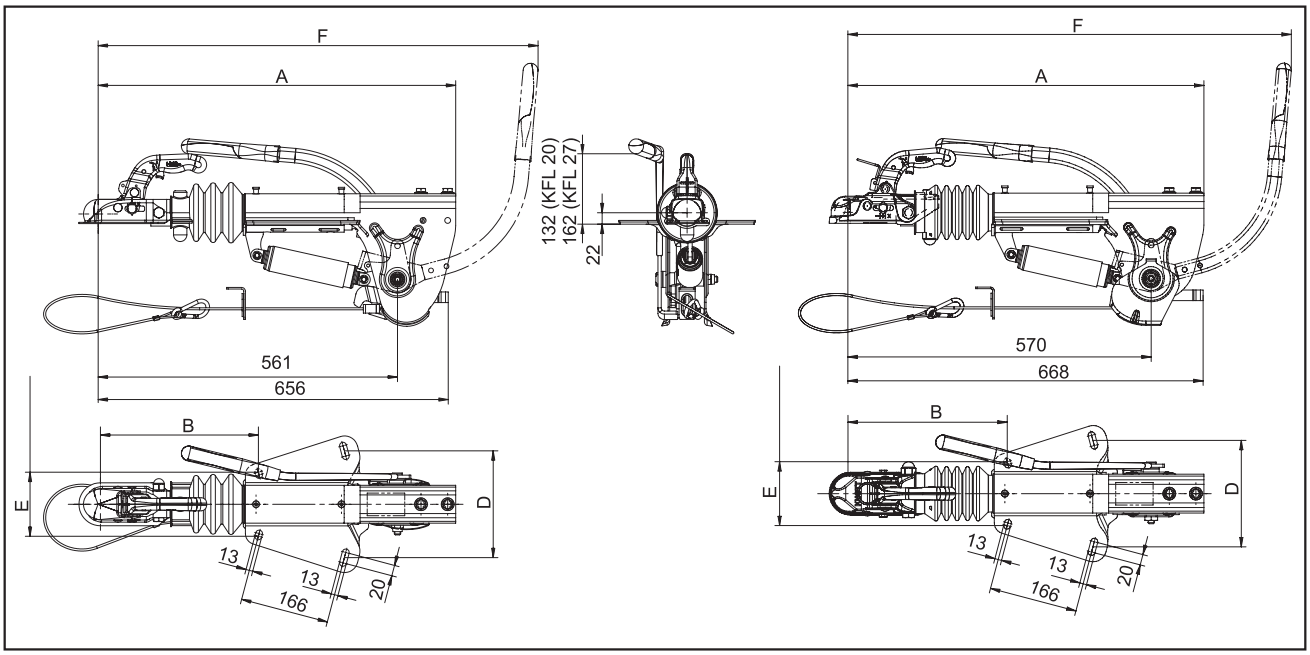

Tip	Šapa	Vertikalno opt. (max. kg)	GVWR (kg)	A (mm)	B (mm)	D (mm)	E (mm)	F (mm)	ECE broj	Broj za poručivanje
KFL 20 A	K24N3	100	2000	670	296	200	110/120	764	55R-011950	205179.001
KFL 20 B	K24N3	100	2400	670	296	200	110/120	824	55R-011950	206174.001
KFL 27 A	K27AN3	150	2700	669	299	200	110/120	833	55R-012116	206606.001

Naletni mehanizmi mogu se poručiti sa DIN ili NATO okcem

PRIHVAT ZA TROUGLASTI VEZ
KFG 30-35 GF

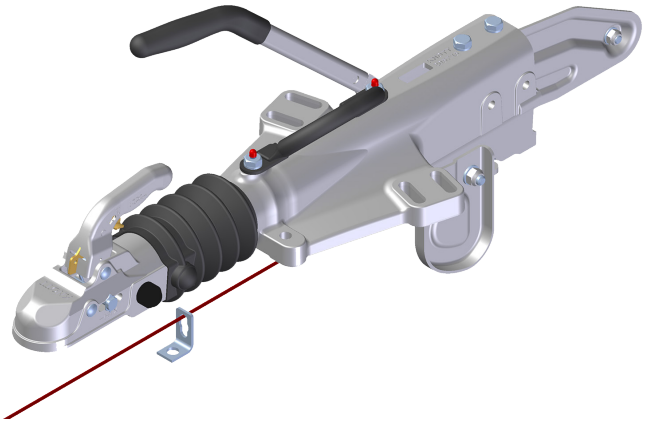

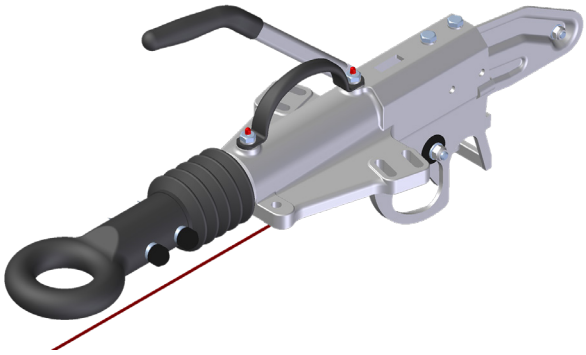

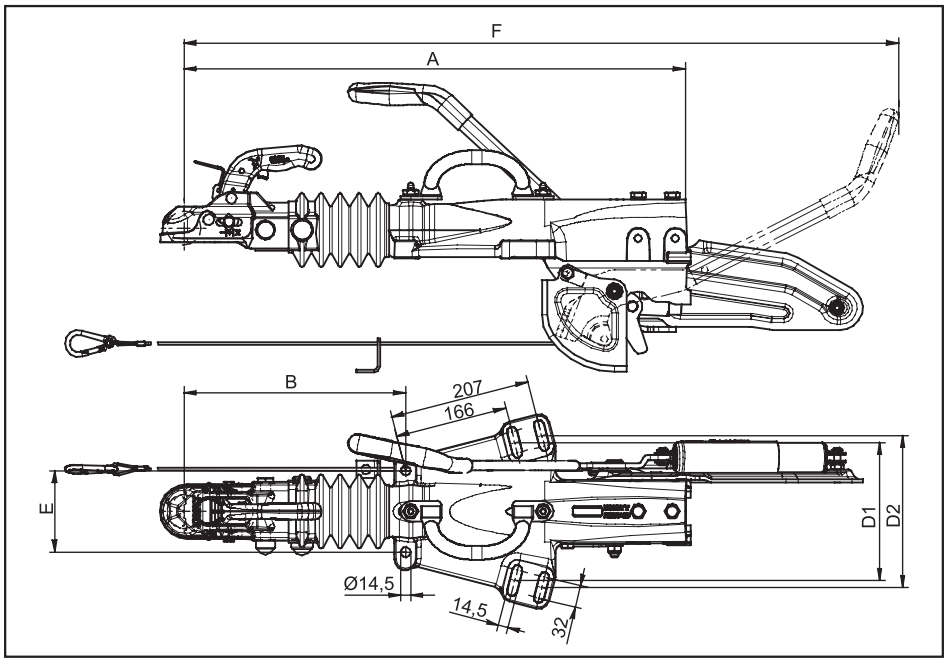

Tip	Šapa	Vertikalno opt. EC (max. kg)	ECE	GVWR (kg)	A (mm)	B (mm)	D1 (mm)	D2 (mm)	E (mm)	F (mm)	ECE broj	Broj za poručivanje
KFG 30 A	K35AN3	150	300	3000	673	300	181	239	120	988	55R-010646	6J1493.004
KFG 35 D	K35CN3	150	350	3500	738	326	203	220	140	1052	55R-010647	6J1599.402
KFG 35 D	DIN okce	150	350	3500	738	326	203	220	140	1052	55R-010647	6J1599.404
KFG 35 D	NATO okce	150	350	3500	738	326	203	220	140	1052	55R-010647	6J1599.405

Naletni mehanizmi mogu se poručiti sa DIN ili NATO okcem

PRIHVAT ZA TROUGLASTI VEZ
KFGL 35

- Šapa: K35CN3
- Vert. opt: 150 kg
- GVWR: 3500 kg
- ECE broj: 55R-011730

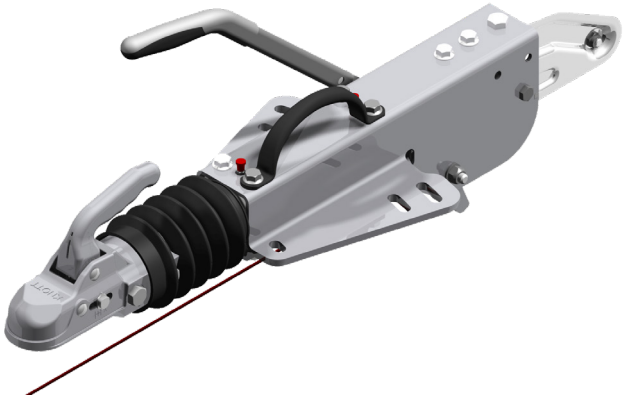

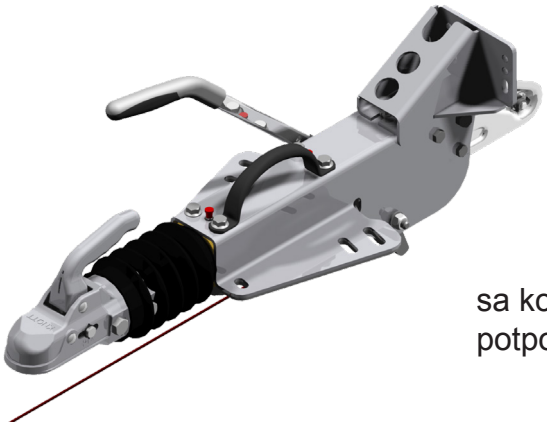

sa konzolom za
potporni točak

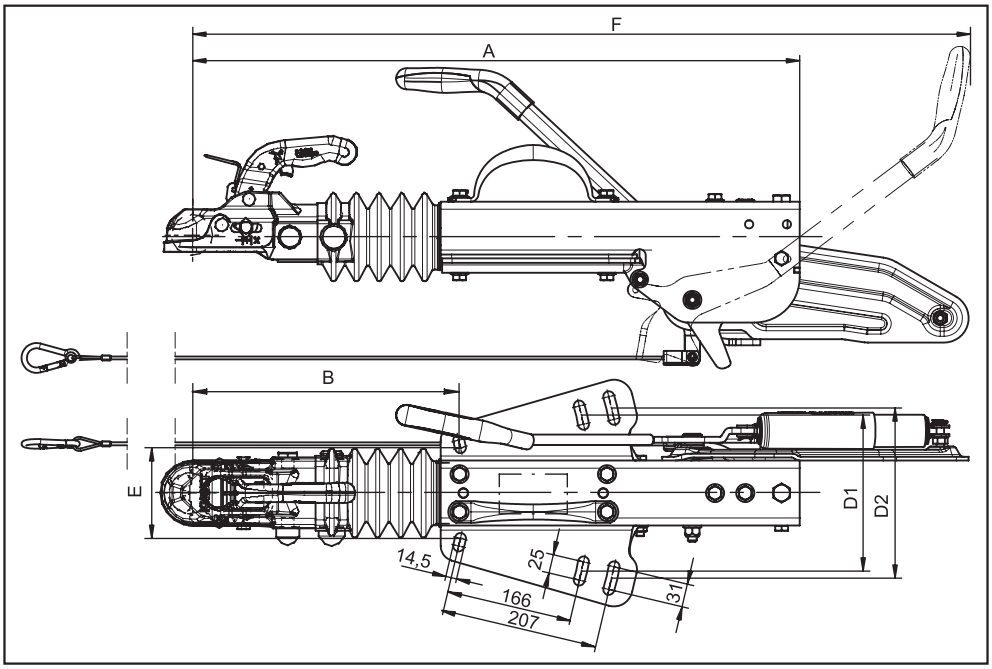

Tip	Model	A (mm)	B (mm)	D1 (mm)	D2 (mm)	E (mm)	F (mm)	Broj za poručivanje
KFGL 35 A	GF	774	324	206	225	120/140	1056	204530.001
KFGL 35 A	GF	774	324	206	225	120/140	1056	204532.001

Naletni mehanizmi mogu se poručiti sa DIN ili NATO okcem

NALETNI MEHANIZAM SA KVADRATNOM RUDOM
KV 13-18

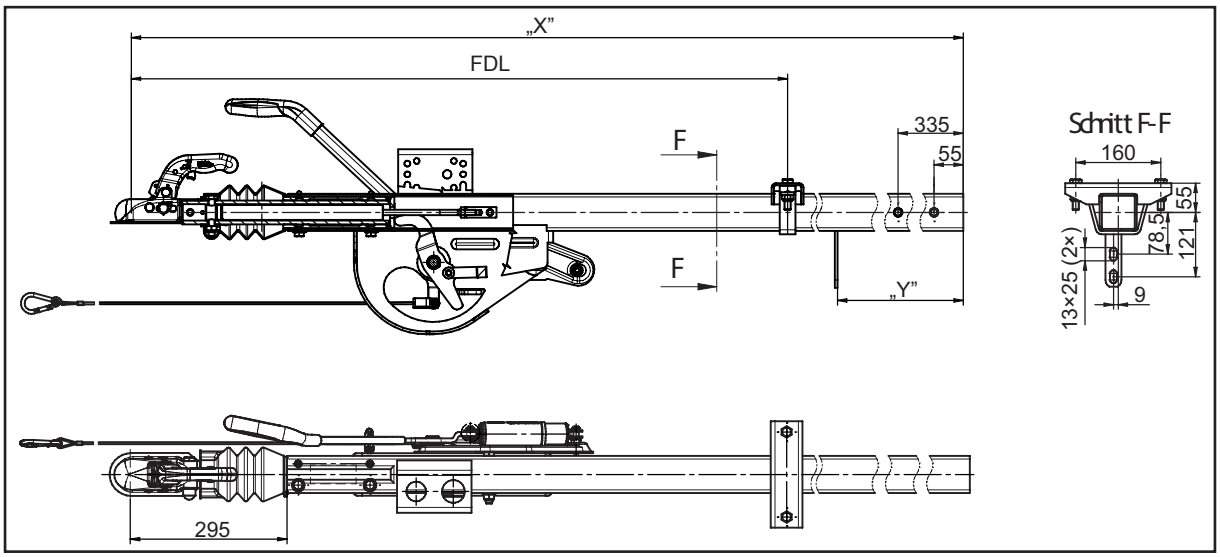

Tip	FDL at GA	GVWR (kg)
KV 13 C2	1400 kg/ 1235 mm	1300
KV 18 C	2000 kg/ 1044 mm	2000

Tip	Model	Šapa	Vert. opt. (max. kg)	X (mm)	Y (mm)	D (mm)	ECE-broj	Broj za poručivanje
KV 13 C2	GF	KK14BN3	100	2520	1130	70×70×4	55R-010766	6J2442.001
KV 18 C	GF	K20BN3	100	2600	1130	70×70×5	55R-010553	6J2439.001

Naletni mehanizmi mogu se poručiti sa DIN ili NATO okcem

NALETNI MEHANIZAM SA PRIHVATOM ZA KVADRATNU RUDU KRV 7,5 - 35

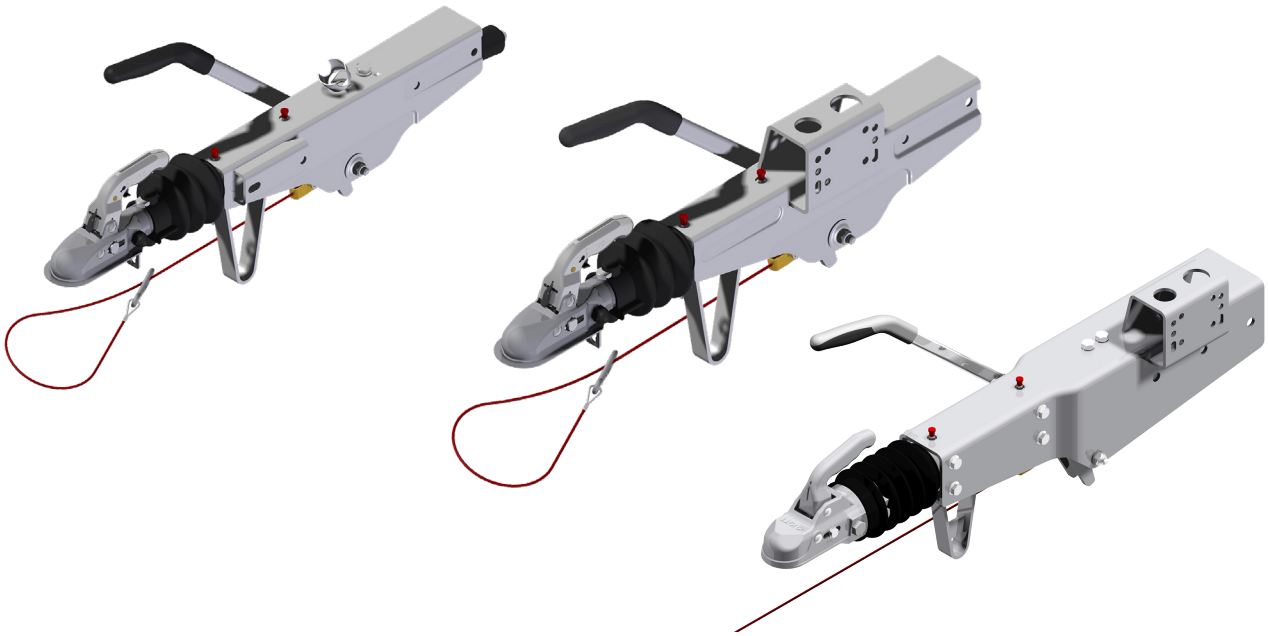

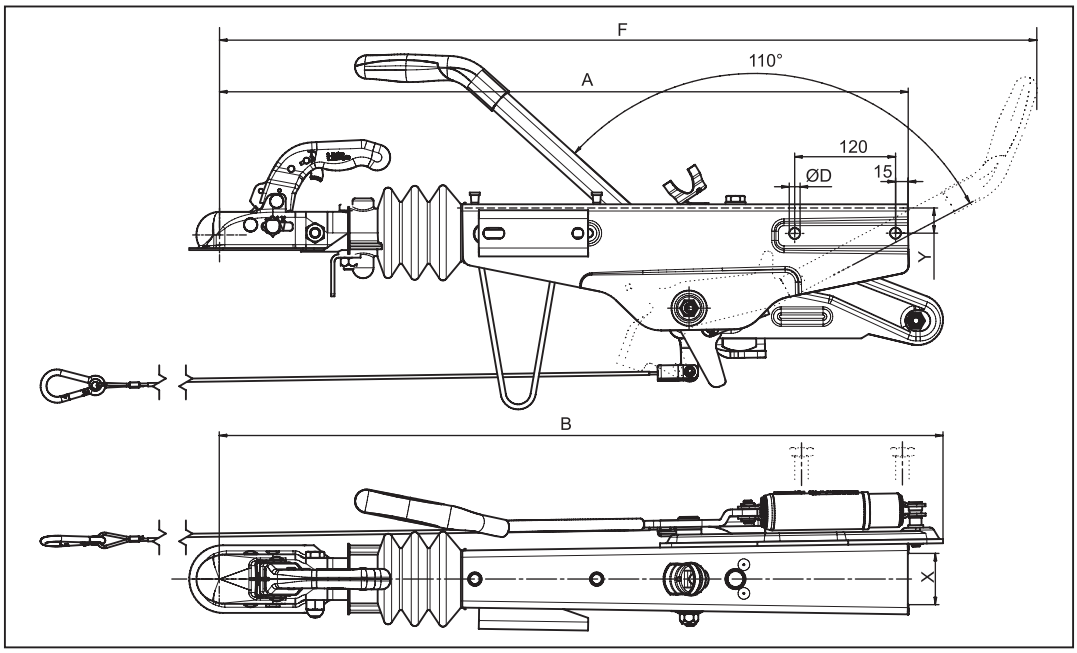

Tip	Šapa	Vert. opt. (max. kg)	Opterećenje (kg)	A (mm)	B (mm)	D (mm)	F (mm)	X (mm)	ECE broj	Broj za poručivanje
KRV 13-C GF	KK14BN3	75	750	819	649	13	940	70	55R-011010	6J3061.001
KRV 13-C GF	KK14BN3	100	1300	819	861	13	972	60	55R-011010	6J3061.061
KRV 17-C GF	K20BN3	100	1700	819	861	13	972	70	55R-011010	6J3065.001
KRV 20-A GF	K20BN3	100	2000	836	873	16,5	984	100	55R-011018	209264.001
KRV 30-B GF	K35AN3	150	3000	853	942	16,5	913	100	---	203579.001
KRV 35-A	K35CN3	150	3500	988	1010	16,5	1037	120	---	203995.001

Naletni mehanizmi mogu se poručiti sa DIN ili NATO okcem

PODESIVI NALETNI MEHANIZMI

PODESIVI NALETNI MEHANIZAM KHD

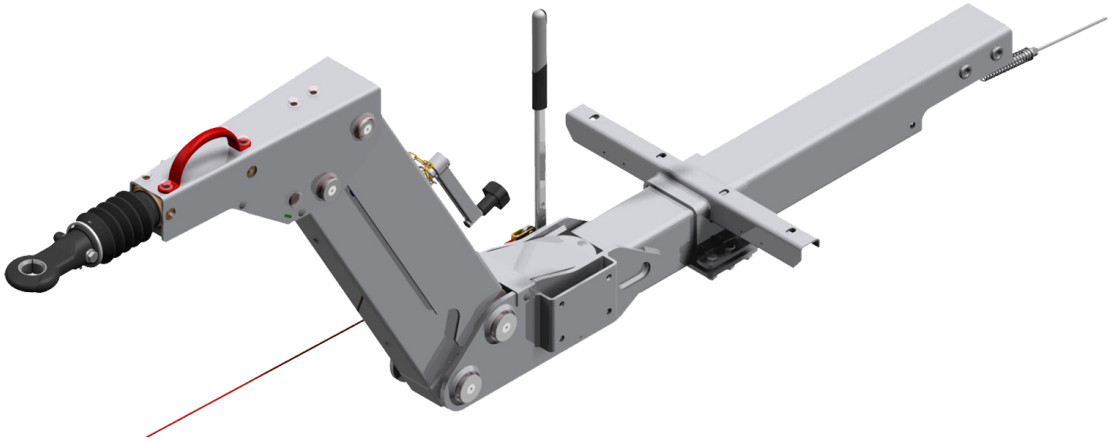

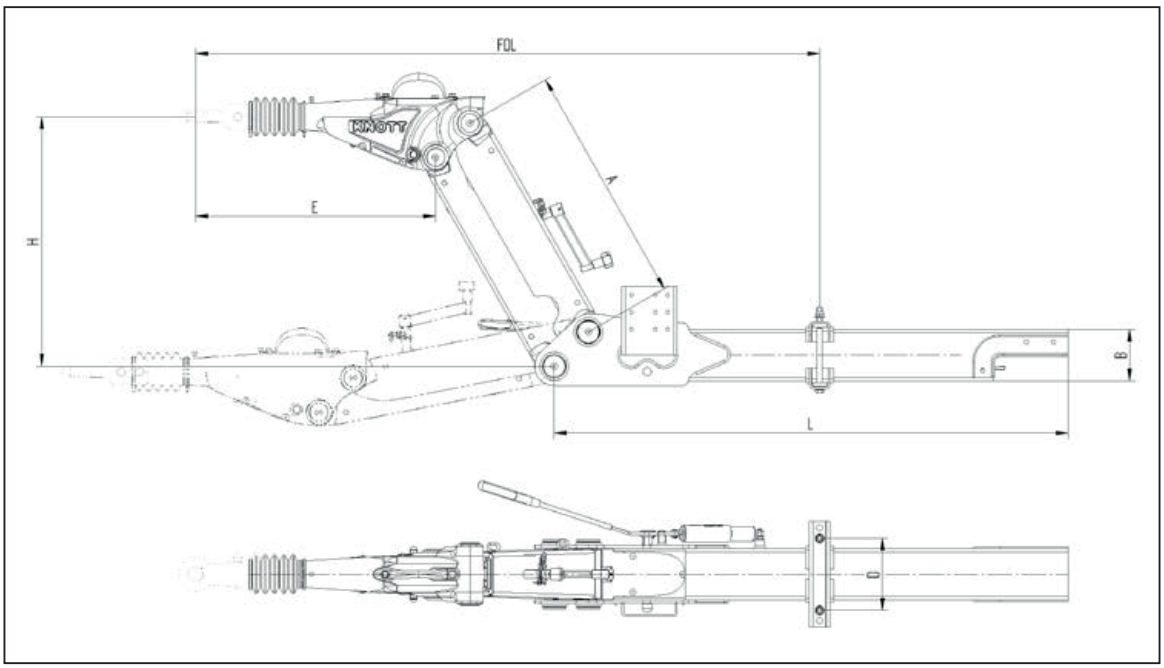

- Vert. opt. KHD9-15 : 100kg
  KHD20-35: 150 kg
- A (mm) KHD9: 500
  KHD15-35 : 700
- L: 2000 mm

Tip	GVWR (kg)	A (mm)	B (mm)	D (mm)	E (mm)	H (mm)	FDL (GA max.)	ECE broj	Broj za poručivanje
KHD9	500-900	500	80x120x4	160	609	609	2500	55R-012090	708500.060
KHD15	800-1600	700	90x90x6,3	160	641	641	2075	55R-011623	707960.006
KHD20	1600-2000	700	120x120x4	180	641	641	2138	55R-012781	709600.006
KHD25	1600-2500	700	120x120x6	180	683	683	2583	55R-011690	709383G168
KHD25	1600-2500	700	120x120x6	180	683	683	2583	55R-011690	709383G169
KHD27	1600-2700	700	150x150x5	210	672	672	3550	55R-011549	706140.060
KHD27	1600-2700	700	150x150x5	210	672	672	3550	55R-011549	706140.132
KHD35	2500-3500	700	150x150x5	210	701	701	2511	55R-011548	706914.331
KHD35	2500-3500	700	150x150x5	210	701	701	2511	55R-011548	706914.367

PODESIVI NALETNI MEHANIZAM AHV

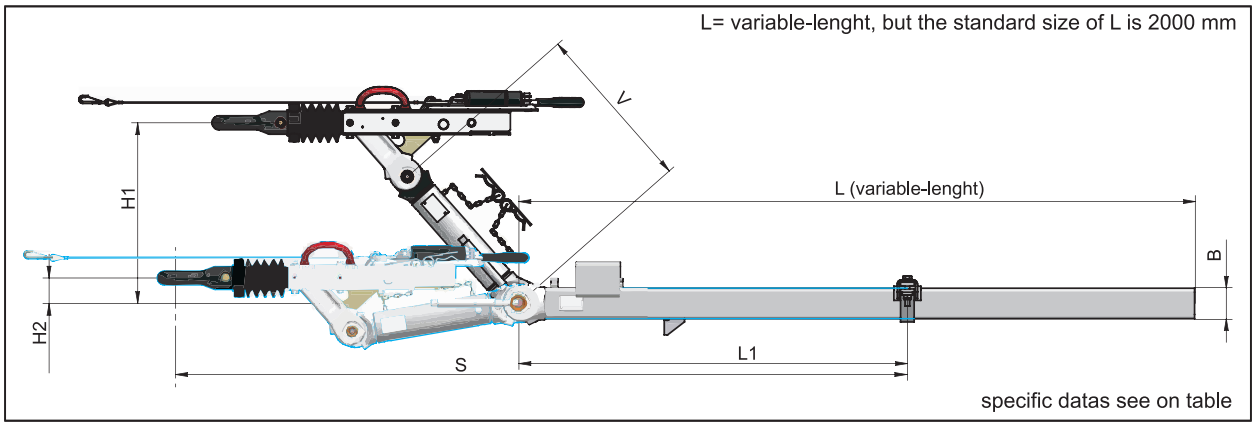

Tip	H1 (mm)	H2(mm)	S (mm) max.	V (mm)	L1 (mm) max.	B (mm)
AHV16 LS	535	75	2182	500	1150	90×90×6
AHV 20 S	535	73	2116	500	1125	100×100×8
AHV 25 LS	485	117	2316	400	1400	100×100×8
AHV 35 S	485	117	1840	400	925	90×160×6

AHV 16 LS

- Vert. opt.: 100 kg
- Opterećenje: 1100 - 1600 kg
- ECE.broj: 55R-011472
- Br. crteža: AHV0375S

Vučni element	Broj za poručivanje
K20BN3	6G5375S120
DIN45	6G5375S110
NATO45	6G5375S101

AHV 20 S

- Vert. opt.: 100 kg
- Opterećenje: 1100 - 2000 kg
- ECE-broj: 55R-011473
- Br. crteža: AHV0200S

Vučni element	Broj za poručivanje
K27BN3	6G5200S120
DIN45	6G5200S110
NATO45	6G5200S101

PODESIVI NALETNI MEHANIZAM

AHV 25 LS

- Vert. opt.: 150 kg
- Opterećenje: 2000-2500 kg
- ECE-broj: 55R-011474
- Br. crteža: AHV0372S

Vučni element	Broj za poručivanje
K35CN3	6G5372S120
DIN60	6G5372S110
NATO60	6G5372S101

AHV 35 S

- Vert. opt.: 150 kg
- Opterećenje: 2700-3500 kg
- ECE-broj: 55R-011475
- Br. crteža: AHV0027S

Vučni element	Broj za poručivanje
K35CN3	6G5027S120
DIN60	6G5027S110
NATO60	6G5027S101

NEKOČIONE OSOVINE

VRSTE RAMENA

Vareno čelično rame
sa kvadratnom cevi

Maks. opt. 500 kg

Savijeno čelično rame
sa kvadratnom cevi

Maks. opt. 750 kg

Presovano čelično rame
sa kvadratnom cevi

Maks. opt. 1800 kg

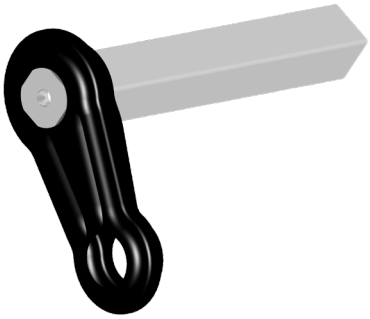

Presovano čelično rame
sa kvadratnom cevi

Kovano čelično rame
sa kvadratnom cevi

Maks. opt.. 2500 kg

Kovano čelično rame
sa kvadratnom cevi

VRSTE NOSAČA ZA MONTAŽU

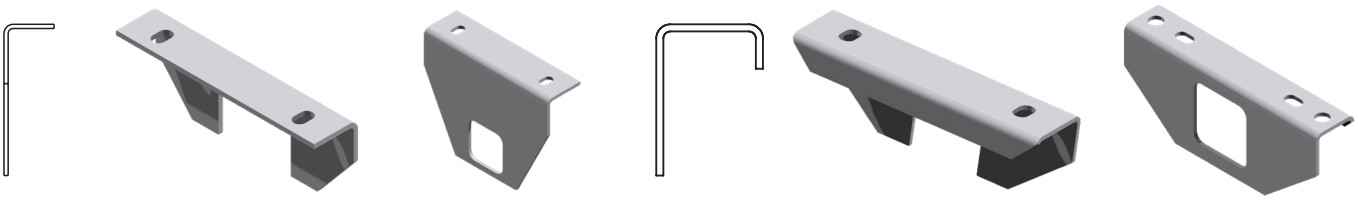

Ovi nosači samo su deo našeg kompletnog asortimana.

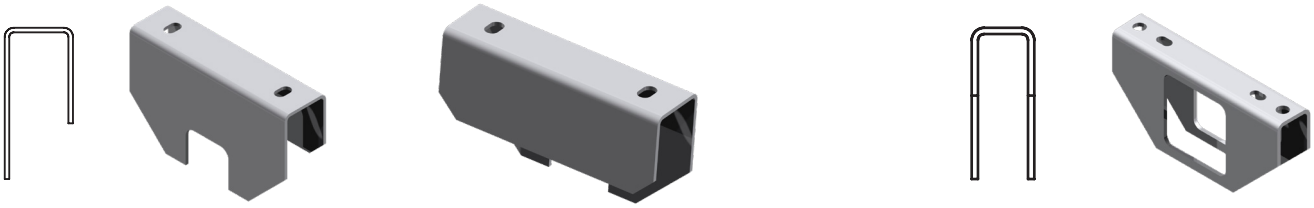

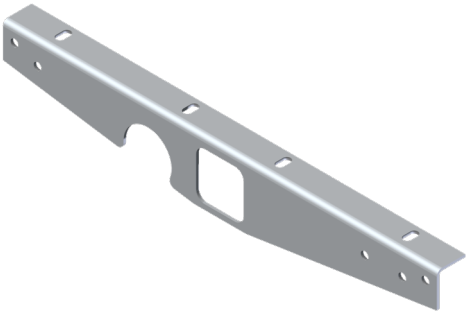

Dugačak nosač
Materijal: Čelična ploča

Površinska obrada: toplo cinkovanje

Mogućnost montiranja na šasiju vijcima

Upotreba za: pričvršćivanje osovine na šasiju

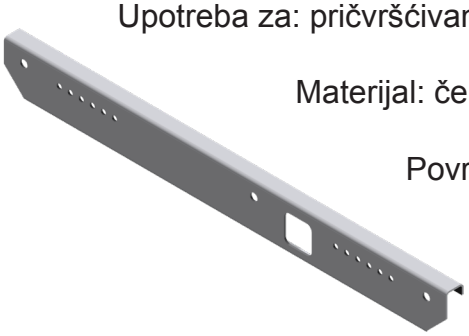

Materijal: čelična ploča

Površinska obrada: toplo cinkovanje

Mogućnost montiranja na šasiju vijcima

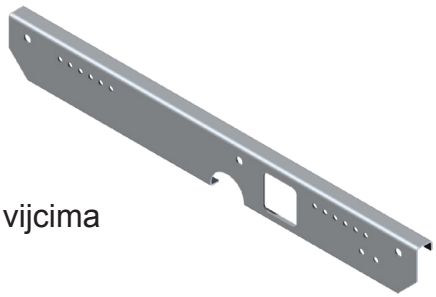

Za prikolice za čamce

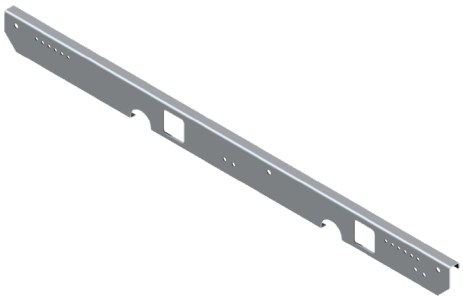

Za tandem osovine

Za više informacija kontaktirajte naše prodajno osoblje

GLAVČINE

Sve glavčine su dostupne i u vodootpornoj verziji.

Zaštita glavčine: KTL farbanje, toplo cinkovanje.

Ležaj: Kompaktni kuglični ležaj ili konusni kuglični ležaj.

Prednosti kompaktnih kugličnih ležajeva u odnosu na konusne valjkaste ležajeve:

- Ovi ležajevi mogu primiti osovinska opterećenja u oba smera, kao i radijalna opterećenja,
- Dostupno u nerđajućoj i vodootpornoj verziji, ili samo u vodootpornoj verziji,
- Zapečaćena jedinica koja je visoko otporna na prljavštinu,
- Bez održavanja,
- Opremljeno zaptivnim ležajem za dugotrajno korišćenje kako bi se obezbedilo produženo vreme upotrebe.

ULJANA GLAVČINA

Prednosti

- Vodootporna
- Providni plastični čep
- Uvek dostupna vidljivost nivoa ulja
- Lako za dopunu

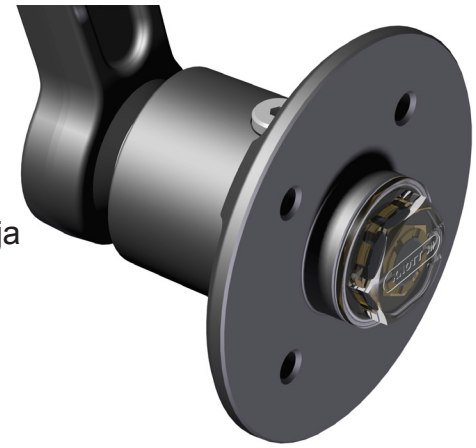

REZERVNI DELOVI

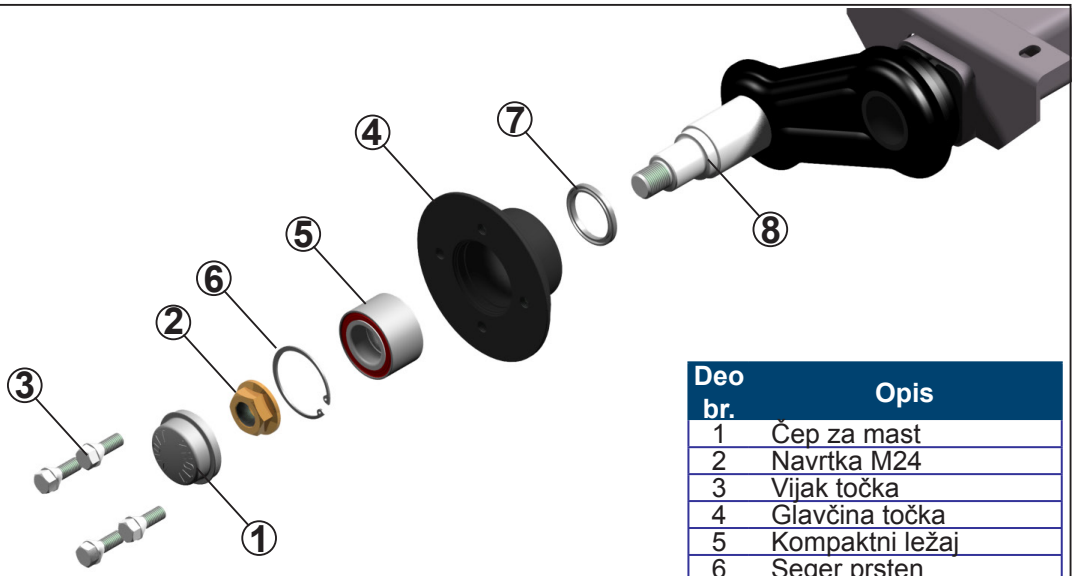

Deo br.	Opis
1	Čep za mast
2	Navrtka M24
3	Vijak točka
4	Glavčina točka
5	Kompaktni ležaj
6	Seger prsten
7	Prahobran
8	Rukavac

VRSTE NEKOČIONIH GLAVČINA

Nosivost osovine do 750 kg

FNK22

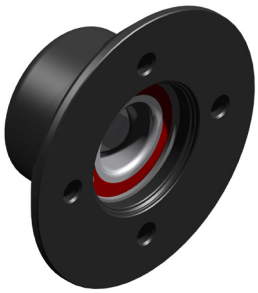

Tip	Ofset (mm)	Broj crteža
FNK22	0 - 45	6A7741
FNK23	0 - 45	6A7861

Svi tipovi glavčina dostupni su i u vodootpornoj verziji.

Veličina točka	Glavčina
98×4	FNK22, FNK12
100×4	FNK22, FNK12, FNK13
100×5	FNK23, FNK12
108×4	FNK22, FNK12, FNK13
110×4	FNK23, FNK12, FNK6
110×5	FNK12, FNK6
112×5	FNK12, FNK13, FNK6
112×3	FNK12, FNK13, FNK6
114,3×5	FNK12, FNK13,FNK6
115×4	FNK23, FNK13, FNK6
120×5	FNK13, FNK8
120×6	FNK13, FNK8
130×4	FNK23, FNK13, FNK14, FNK8
130×5	FNK13, FNK14, FNK8
130×6	FNK13,FNK14, FNK8
139,7×4	FNK23, FNK13,FNK14, FNK8
139,7×5	FNK13,FNK14,FNK8
139,7×6	FNK13,FNK14, FNK8
140×5	FNK13,FNK14, FNK8
140×6	FNK13,FNK14, FNK8
150×3	FNK14, FNK8
150×5	FNK14, FNK8
152,4×5	FNK14, FNK8
160×5	FNK14, FNK8
165,1×5	FNK14, FNK8
170×5	FNK14, FNK8

FNK23

VRSTE NEKOČIONIH GLAVČINA

Za osovine nosivosti do 1350 kg

FNK12

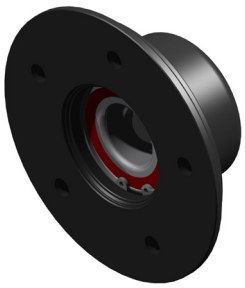

FNK13

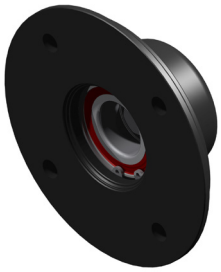

Tip	Nagib (mm)	Broj za poručivanje
FNK12	25 - 35	6B1302
FNK13	25 - 35	6B1303
FNK14	25 - 35	6B1383

FNK14

Za osovine nosivosti do 1800 kg

FNK6

Tip	Ofset	Broj crteža
FNK6	do 1500 kg 0-35 preko 1500 kg 25-35	6B0724
FNK6W	do 1500 kg 0-35 preko 1500 kg 25-35	6B0724
FNK8	do 1500 kg 0-35 preko 1500 kg 25-35	6B0800
FNK8W	do 1500 kg 0-35 preko 1500 kg 25-35	6B0800

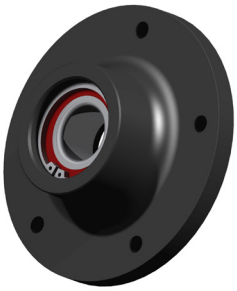

FNK8

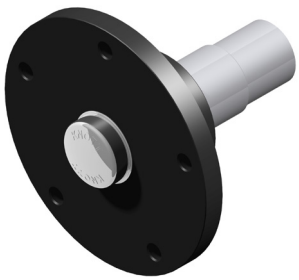

NEKOČIONA OSOVINA SA GUMENIM VEŠANJEM

Nosivost do 1350 kg

Proizvod se može koristiti za:
- motorne sanke
- prikolice za pse
- prikolice za generatore
- prikolice za plovila
- komunalna vozila
- prikolice za prevoz konja.

Standardni površinski tretman:
toplo cinkovanje

Nosivost:
350 kg - 1350 kg

Tip ležaja:
- dugotrajni kompaktni kuglični ležaj,
- konusni valjkasti ležaj

Paket proizvoda uključuje:
- gumena torziona osovina i tipska ploča
- glavčina
- rame

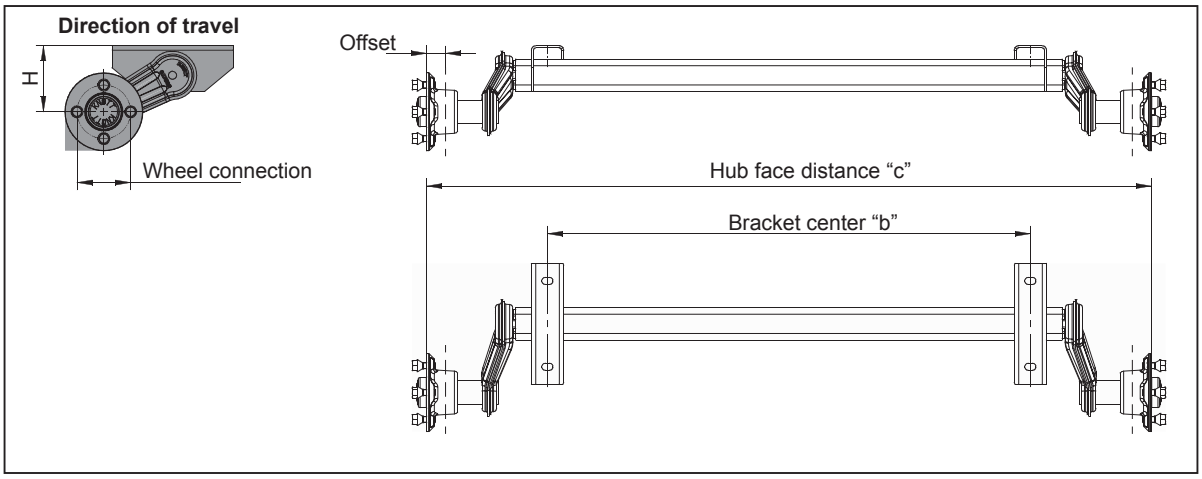

Ako ste zainteresovani za naš proizvod, navedite sledeće parametre našem prodajnom osoblju kako bismo mogli da izaberemo najbolju verziju za Vas koja odgovara Vašim potrebama:
- H, c, b dimenzija, nosivost, priključak i veličina točka

NEKOČIONA SAVIJENA OSOVINA SA GUMENIM VEŠANJEM

Nosivost do 800 kg

Proizvod se može koristiti za:
prikolice za čamce

Površinska obrada:
toplo cinkovanje

Nosivost: 350 - 800 kg

Tip ležaja: kompaktni kuglični ležaj
konusni valjkasti ležaj

Prednosti:
Novi dizajn omogućava lakši prevoz čamaca i drugih vozila.
Donje težište čini ga stabilnijim.

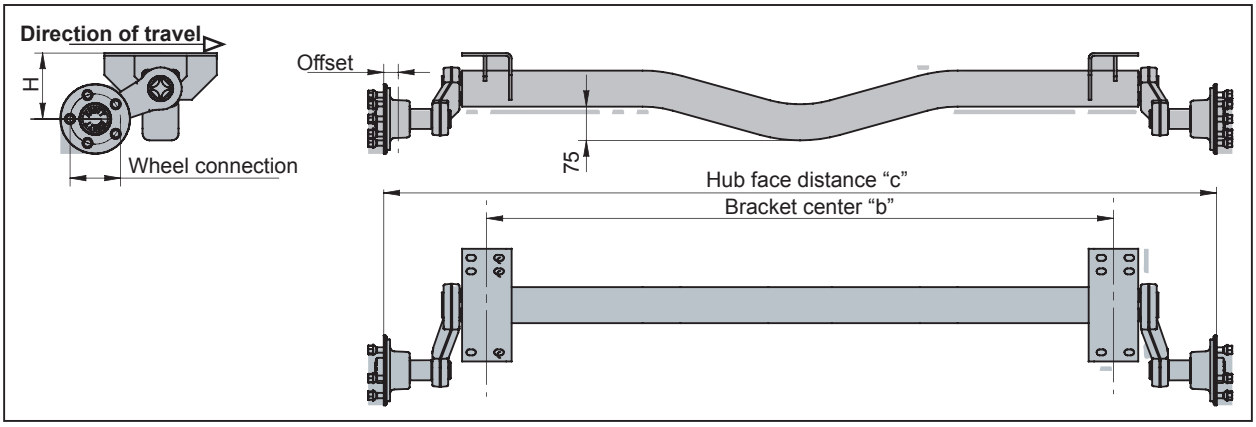

Ako ste zainteresovani za naš proizvod, navedite sledeće parametre našem prodajnom osoblju kako bismo mogli da izaberemo najbolju verziju za Vas koja odgovara Vašim potrebama:

- H, c, b dimenzija,
- Kapacitet,
- Veličina točka,
- Ofset

Metod	Simbol	Test rezultat slanim sprejom (h)
Prahom	P	300 h
Cinkovanje	G	> 500 h
Cinkovanje i prahom	G&P	700 h
E-Premazom	E	> 800 h
Toplim cinkovanjem	HG	> 1000 h
E-Premazom i prahom	E&P	> 1000 h

KOČIONE OSOVINE

EVROPSKI KVALITET TORZIONIH OSOVINA

GUMENE TORZIONE OSOVINE

Suspension diagram

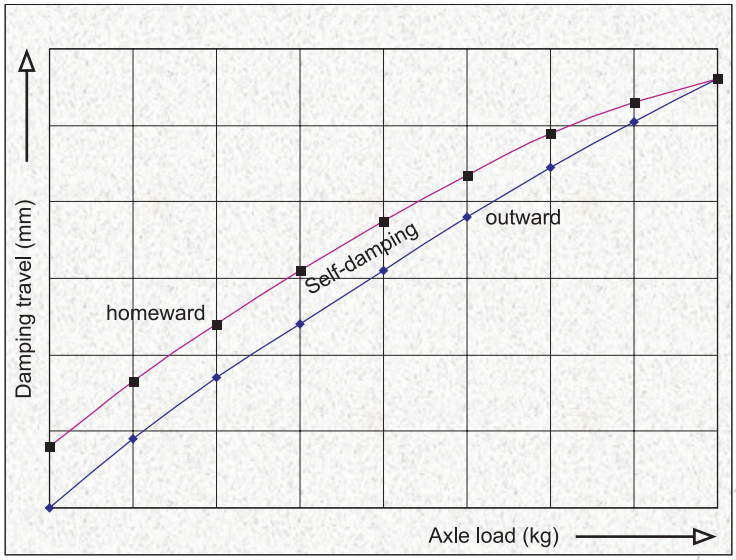

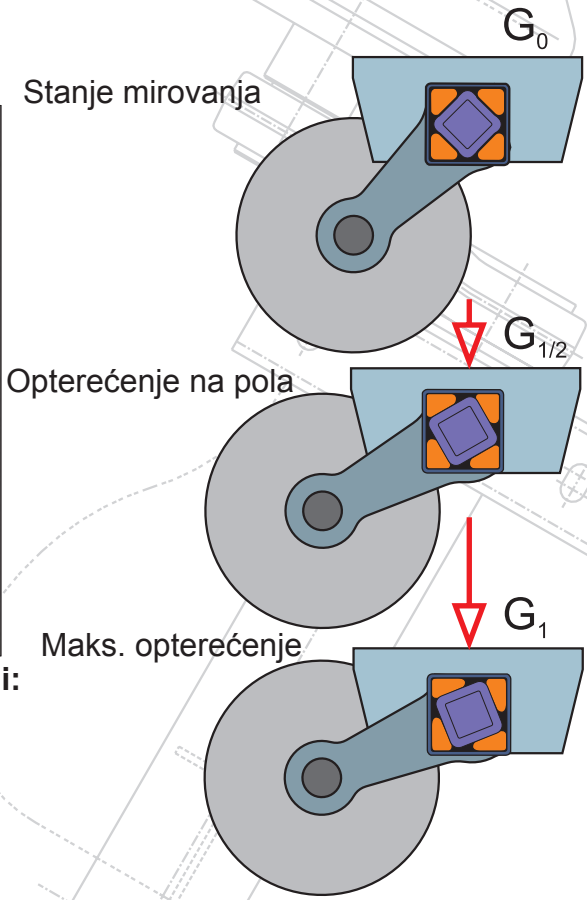

Prednosti upotrebe torzione gume od 90 stepeni:

- tačna smernica
- stabilna podloga
- unutrašnje samo-prigušivanje
- precizno podesiva snaga opruge

Poređenje osovina

Tip:	OSOVINA SA 4 TORZIONE GUME	SPIRALNA OPRUGA	RIGIDNA OSOVINA SA LISNATOM OPRUGOM	ČELIČNA TORZIONA OSOVINA	GUMENA TORZIONA OSOVINA
Prednosti:	lako montiranje; lako upravljanje; stabilna podloga; unutrašnje samopodmazivanje	Maksimalna udobnost	veća otpornost na temperaturne razlike; lako montiranje; veliki tovarni kapacitet.	veća otpornost na temperaturne razlike; lako montiranje; veliki tovarni kapacitet.	povećana udobnost; precizno upravljanje; besplatno održavanje;
Sastav:	kvadratna cev, unutrašnja cev, 4 torzione gume	spiralna opruga	lisnata opruga	osovina	osovina
Tip osovine:	osovina sa torzionim gumama	bez osovine	rigidna osovina	čelična torziona osovina	osovina sa torzionim gumama
Montiranje gasnih amortizera	Postoji mogućnost ali nije neophodno	Da	Da	postoji mogućnost ali nije neophodno	postoji mogućnost ali nije neophodno

FORMA ZA PORUČIVANJE

Naziv firme/Kontakt osoba: _____

Adresa: _____

PDV broj (U ovom slučaju kontaktirajte KNOTT Autoflex YUG.): _____

E-mail ili br. telefona: _____

Tip osovine:

☐ nekočiona ☐ kočiona

☐ sa torz. gumama ☐ spiralnom oprugom ☐ kruta

☐ normal ☐ savijena

amortizer: da ☐ ne ☐

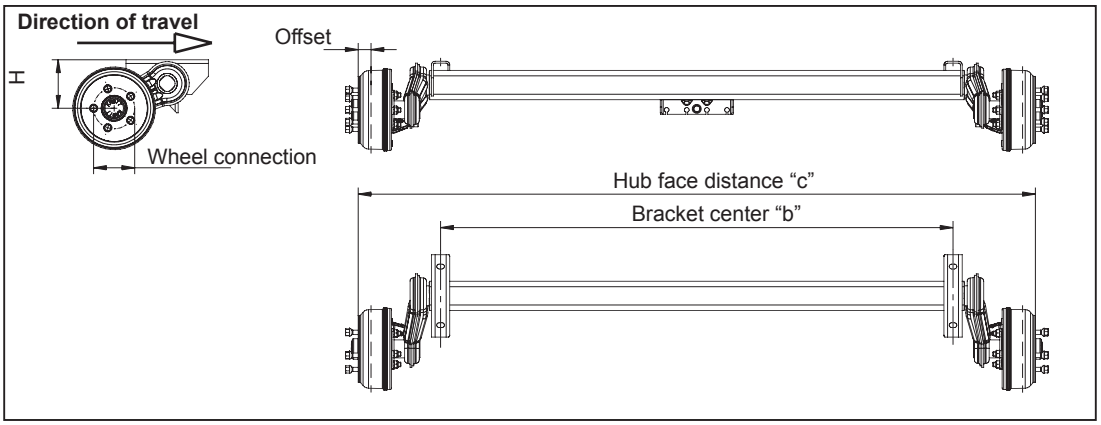

Navedite sledeće podatke:

Nosivost (kg): _____ “H” montažna dimenzija (mm): _____

“c” dimenzija (mm): _____ “b” dimenzija (mm): _____

Ofset: _____ Dimenzija točka: _____

Ako vam je potreban poseban nosač, dajte nam mere.

Ako imate crtež šasije ili osovine, pošaljite nam ga da bismo dobili najbolju verziju osovine.

Molimo navedite gore navedene parametre našem prodajnom osoblju kako bismo mogli da izaberemo najbolju varijantu za Vas koja odgovara Vašim potrebama.

KNOTT AUTOFLEX YUG

ČEP

Poštovani kupci,
Karakteristična osobina naših proizvoda je konstantno razvijanje prema potrebama kupaca, istovremeno nudeći inovativna rešenja za povećanje komfornosti I bezbednosti. U skladu sa tim smo rešili da Vam predstavimo novi tip čepa za mast.

Njegova osobina je žleb, koji omogućava reflektovanje točka, poboljšavajući vidljivost noću.

Takodje je bitno napomenuti :
*pocinkovana površina otporna na vremenske uslove
*efektivna zaštita navoja
*dostupnost u 2 veličine- 52mm i 64mm

Naziv	Veličina (Ø mm)	Broj za poručivanje
Čep	52	418661.001
Čep	64	418660.001

KOČNICE

Sve naše kočione osovine su opremljene Knott kočnicama. To su visokokvalitetne kočnice koje su vodeće na tržištu više od 70 godina. Nova generacija kočnica uključuje funkciju „automatskog podešavanja“ koja neće trebati održavanje. Molimo vas da u svojoj narudžbi naznačite da li želite da osovinu stavite na samopodesivu kočnicu.

Za naše kupce prikolica nudimo:

- Mehaničke doboš kočnice,
- Hidraulične doboš kočnice,
- Hidraulične disk kočnice (inovacija),
- Električne kočnice.

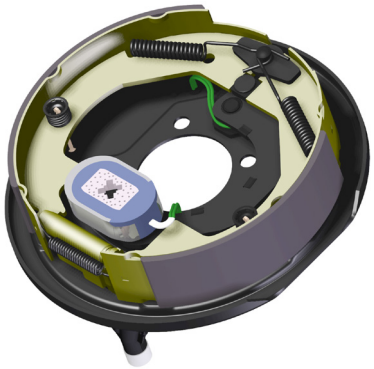

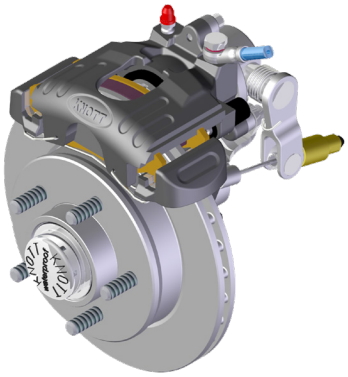

Poređenje kočionih sistema:

Tipovi:	Mehanička doboš kočnica	Hidraulična doboš kočnica	Hidraulična Disk kočnica	Elektična doboš kočnica
Prednosti:	serijski proizvod (niža cena) Automatska kontrola rikverca, moguće samoštelovanje, Kompaktnost laka ugradnja	precizna, dug vek trajanja	bez održavanja, bolji kvalitet kočenja, dug vek trajanja, samoštelovanje	jednostavno kontstrukcijsko rešenje, autom. kontrola rikverca, kruta vučna ruda (jeftinije)
Dodaci	mehanički naletni mehanizam, kočione sajle, spojnice	hidraulični naletni mehanizam, kočiona creva, kočione sajle, spojnice	hidraulični naletni mehanizam, elektronska kontrola rikverca kočiona creva, kočione sajle, spojnice	šapa, kočione sajle, spojnice
Maks. nosivost	900 kg	900 kg	900 Kg	900 kg
Ležaj	kompaktni kuglični ležaj dugog veka trajanja, konusno valjkasti ležaj	kompaktni kuglični ležaj	kompaktni kuglični ležaj ili konusno valjkasti ležaj	konusno valjkasti ležaj
Površinska zaštita	farbano KTL	farbano KTL	farbano KTL	farbano KTL
Vodootporan	postoji mogućnost	postoji mogućnost	da	postoji mogućnost
Status	serijski proizvod	serijski proizvod	nov proizvod	u razvoju

VRSTE MEHANIČKIH DOBOŠ KOČNICA

Tip	Doboš	Papučica kočnice (mm)	Dozvoljena masa G_{BO} (kg)	Kočioni moment Mmax (Nm)	Guma Ø (m) min.	max.	ECE broj
16-1365	F160	35	500	1050	0.368	0.580	361-0035-97
20-2425/1	F200	50	750	1700	0.506	0.720	361-006-94
25-2025	F250	40	900	2000	0.506	0.720	361-007-94
30- 2261	F300	60	1500	6500	0.660	0.900	361-1076-97

F160

F200

Tip	Ofset (mm)	Broj crteža
F160	0 - 45	6A0113
F160W	0 - 45	6A2263
F200	0 - 45	6A1121
F200W	0 - 45	6A2265
F200ET0	(-5) - 35	6A1303
F200ET0W	(-5) - 35	6A2578

F200ET0

VRSTE MEHANIČKIH DOBOŠ KOČNICA

F250

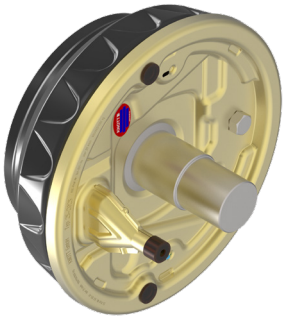

F250ET0

F300

Veza sa točkom	Kočnica
98×4	F160
100×4	F160
100×5	F200
108×4	F160, F200
110×4	F200
110×5	F200
112×5	F200, F250
112×3	F200, F250
114,3×5	F200, F250
115×4	F200, F250
120×5	F200, F250
120×6	F200, F250
130×4	F200, F250
130×5	F200, F250
130×6	F200, F250
139,7×4	F200, F250
139,7×5	F200, F250
139,7×6	F200, F250
140×5	F200, F250
140×6	F200, F250
150×3	F250
150×5	F250
152,4×5	F250
160×5	F250
165,1×5	F250
205×6	F300
205×5	F300

Tip	Ofset (mm)	Broj crteža
F250	0 - 45	6A0428
F250W	0 - 45	6A2327
F250ET10	0 - 10	6B7714
F300	0 - 45	6A2548

Priključak za ispiranje vodootpornih doboša

Koristite priključak za ispiranje za duži vek trajanja. Čisti doboš iznutra tako da kočiona pakna i opruga ostaju čisti.
Upotreba: Postavite crevo sa vodom u priključak za ispiranje i pustite vodu. Slana voda i prljavština će izaći napolje.

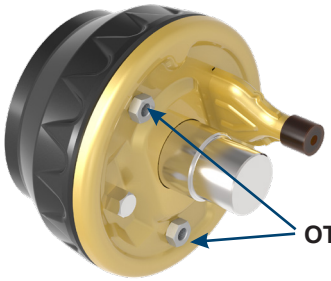

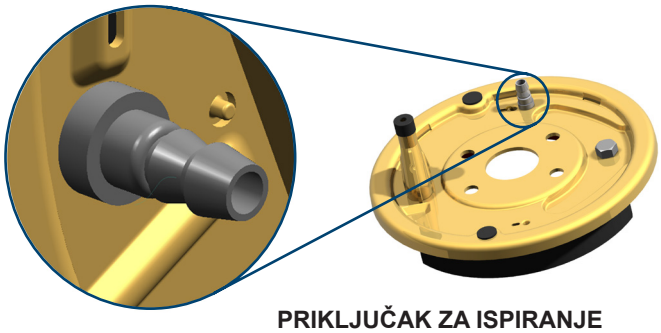

REZERVNI DELOVI ZA KOČNICU TOČKA
(sa kompaktnim ležajem)

Broj	Opis	Veličina	Broj za poručivanje
1	Konusni vijak točka	M12×1,5	6X0035.001
1	Loptasti vijak točka	M12×1,5	6X0035.003
1	Loptasti vijak točka	M14×1,5	6X0035.004

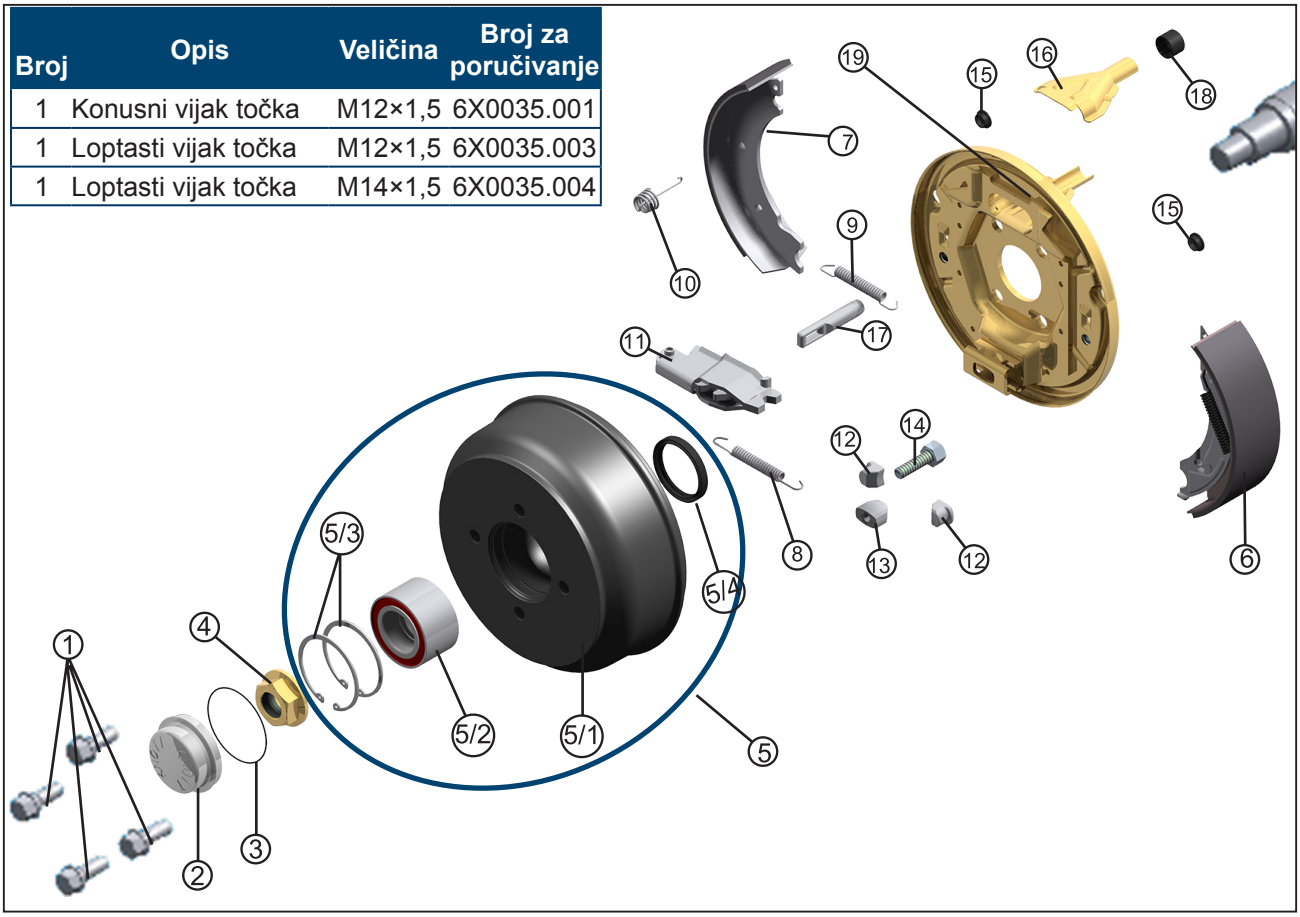

Broj	Opis	Broj za poručivanje F160	F200	F200ET0	F250
1	Konusni vijak	6X0035.001	6X0035.001	6X0035.001	6X0035.001
2	Čep za mast	6B1832C002	6B1832C002	6B1831C002	6B1831C002
3	O-prsten	6X0034.001	6X0034.001	6X0034.003	6X0034.003
4	Matica točka	6B0053.001	6B0053.001	6B0053.001	6B0053.001
5	Kočioni doboš kompl. sa 5/1 - 5/4	6A2266	6A2265	6A2582	6B0046
5/1	Kočioni doboš	6A2266	6A2267	6A2582	6B0046
5/2	Ležaj točka	6X0500.009	6X0500.009	6X0500.007	6X0500.007
5/3	Unutrašnji seger prsten	6X0472.054	6X0472.054	6X0472.059	6X0472.059
5/4	Semering	6S0063.001	6S0063.001	6S0064.001	6S0064.001
6	Kočiona pakna (Backmat)	6X0023.001	6X0023.002	6X0023.002	6X0023.006
7	Kočiona pakna	6X0022.001	6X0022.002	6X0022.002	6X0022.006
8	Opruga (donja)	6X0024.001	6X0644.001	6X0644.001	6X0024.003
9	Opruga (gornja)	6X0024.001	6X0644.003	6X0644.003	6X0024.004
10	Sigurnosna opruga	6X0098.001	6X0644.002	6X0644.002	6X0098.001
11	Vođica kočnice	6X0107.001	6X0107.002	6X0107.002	6X0107.002
12	Štelujuća brava za doboš	6X0036.001	6X0036.001	6X0036.001	6X0036.002
13	Konus podešavanja kočnice	6X0099.001	6X0099.001	6X0099.001	6X0099.002
14	Štelujući vijak kočnice	6X0759.001	6X0759.001	6X0759.001	6X0759.002
15	Puštajući poklopac	6X0866.001	6X0866.001	6X0866.001	6X0866.002
16	Uvodnik sajle	6X0046.005	6X0046.005	6X0046.005	6X0046.005
17	Priključak sajle kočnice	6X0041.001	6X0041.001	6X0041.001	6X0041.001
18	Uvodnik sajle	6X0046.001	6X0046.001	6X0046.001	6X0046.001
19	Kočiona ploča (leva)	6X0083.002	6X0086.003	6X0086.003	6X0679.001
19	Kočiona ploča (desna)	6X0083.001	6X0086.004	6X0086.004	6X0679.002

REZERVNI DELOVI ZA KOČNICU
(sa konusnim ležajem)

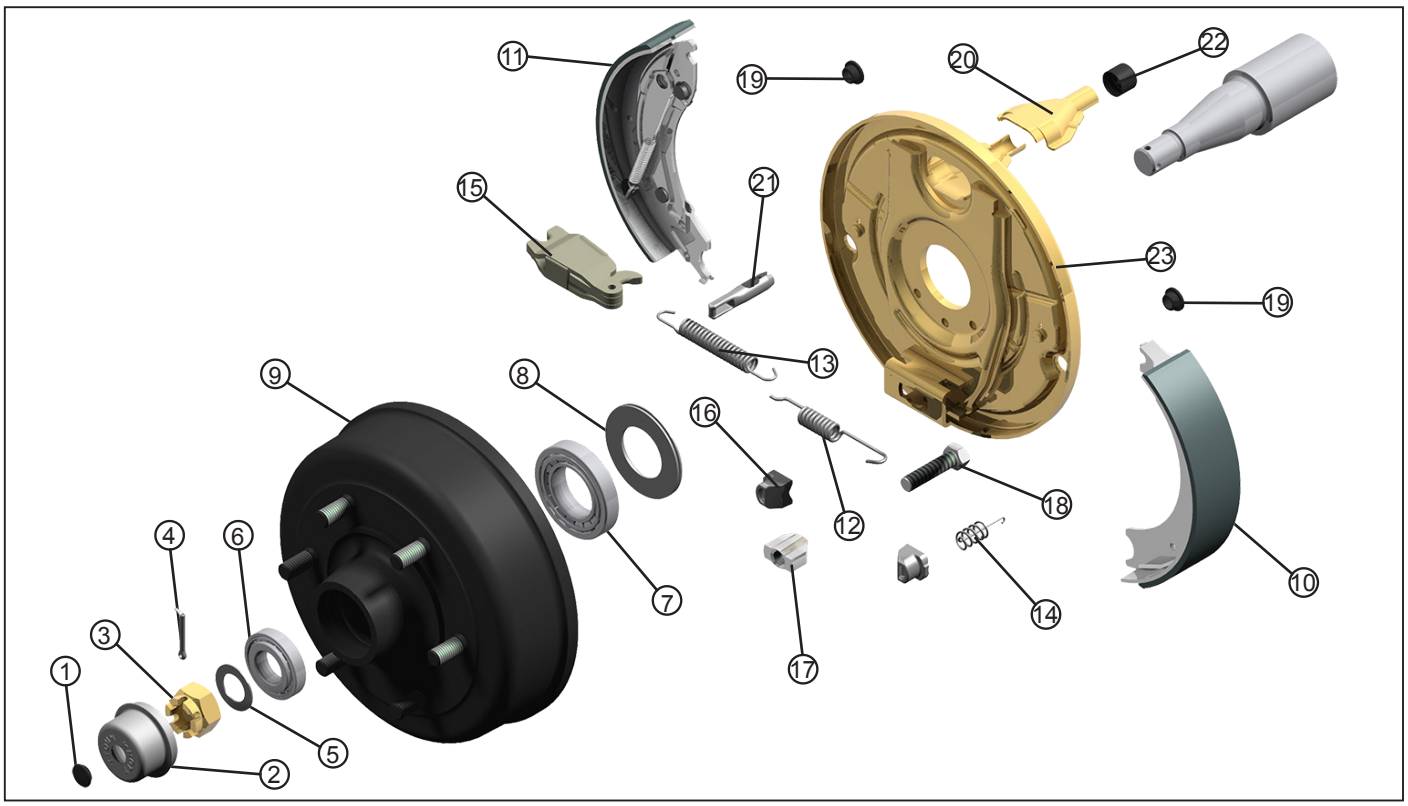

Broj	Opis	Broj za poručivanje F250ET10	F300
1	Zaštitni čep	---	6B5663.001
2	Čep za mast	6B1831C024	6B3446.001
3	Matica	6X0935.019	6X0935.018
4	Osigurač/rascepka	6X0094.038	6X0094.050
5	Podvlaška	---	6X0032.004
6	Konusni ležaj	6X0500.011	6X0500.064
7	Konusni ležaj	6X0500.064	6X0500.065
8	Prsten za zaštitu od prašina	41562	6X0927.002
9	Kočioni doboš komplet	6B7714	6A2137
10	Kočiona pakna (normalna)	6X0023.002	6X0023.004
11	Kočiona pakna (Backmat)	6X0022.002	6X0022.004
12	Opruga (donja)	6X0024.003	6X0644.006
13	Opruga (gornja)	6X0024.004	6X0644.007
14	Sigurnosna opruga	6X0098.001	6X0098.001
15	Vođica kočnice	6X0107.002	6X0107.002
16	Štelujuća brava za doboš	6X0036.002	6X0036.002
17	Konus podešavanja kočnice	6X0099.002	6X0099.002
18	Štelujući vijak kočnice	6X0759.002	
19	Puštajući poklopac		
20	Uvodnik sajle	6X0046.005	6X0046.005
21	Priključak sajle kočnice	6X0041.001	6X0041.001
22	Uvodnik sajle	6X0769.018	6X0679.001
23	Kočiona ploča (leva)	6X0679.004	6X1081.002
23	Kočiona ploča (desna)	6X0679.005	6X1081.001

TORZIONA OSOVINA SA KOČIONIM DOBOŠOM I AUTOMATSKIM POVRATNIM MEHANIZMOM

Nosivost do 2500 kg

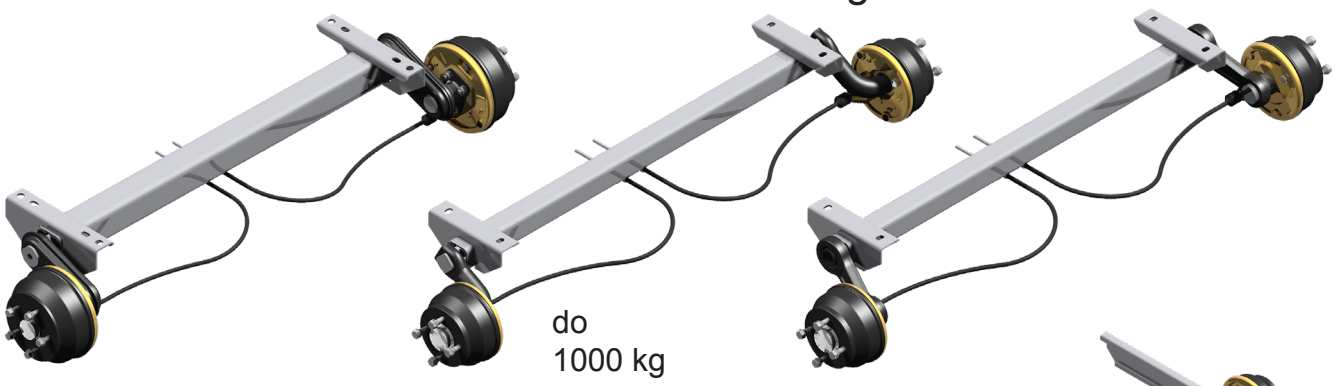

Proizvod se može koristiti za:

- jetski
- motorne sanke
- prikolice za pse
- prikolice za plovila
- komercijalne prikolice
- prikolice za prevoz konja.

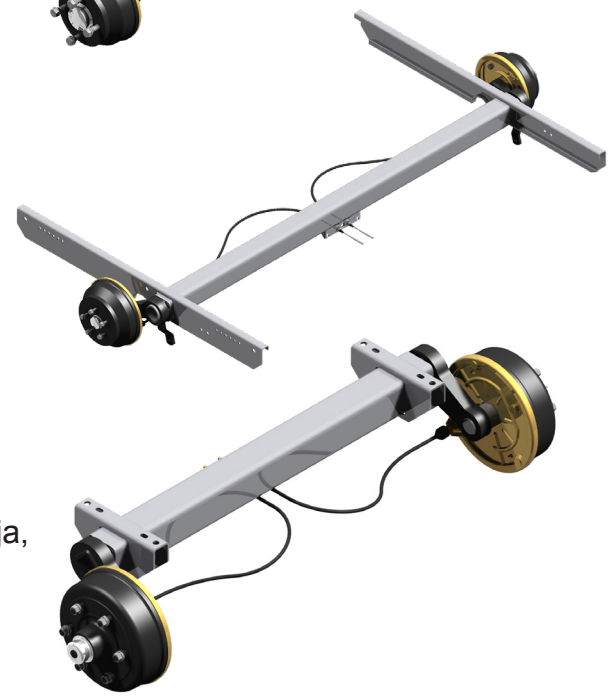

Standardni površinski tretman: toplo cinkovanje
Nosivost: 750 kg - 2500 kg

Tip ležaja:

- kompaktni kuglični ležaj sa dugim vekom trajanja,
- konusni valjkasti ležaj

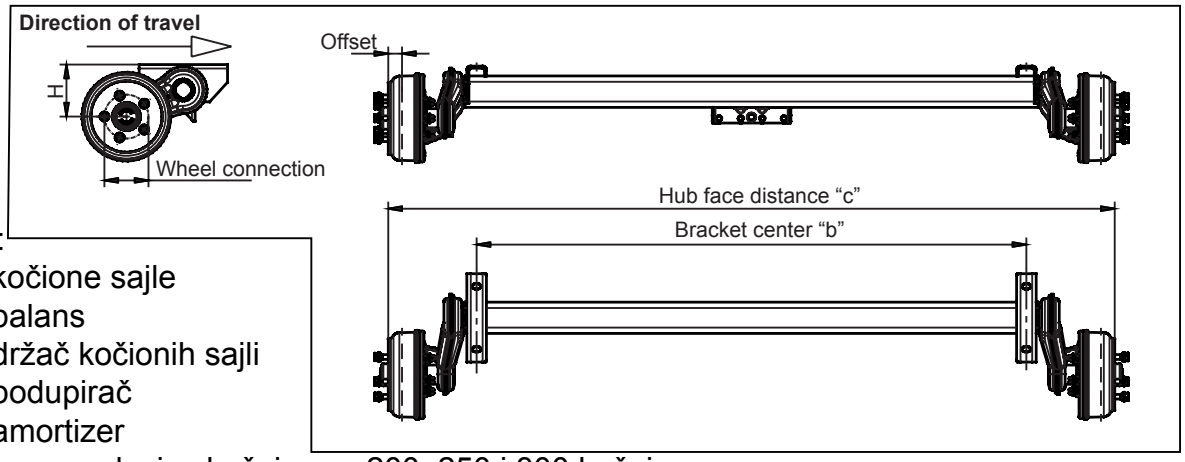

Dodatno:

- kočione sajle
- balans
- držač kočionih sajli
- podupirač
- amortizer
- samopodesiva kočnica za 200, 250 i 300 kočnice

Ako ste zainteresovani za naš proizvod, navedite sledeće parametre našem prodajnom osoblju kako bismo mogli da izaberemo najbolju verziju za Vas koja odgovara vašim potrebama:

- **H, c, b dimenzija,**
- **Nosivost**
- **Veza sa točkom,**
- **Ofset**

SAVIJENA TORZIONA OSOVINA SA KOČIONIM DOBOŠOM I AUTOMATSKIM POVRATNIM MEHANIZMOM

Nosivost do 1800 kg

Proizvod se može koristiti za:
prikolice za plovila.

Površinska obrada: toplo cinkovanje.

Nosivost: 750 - 1800 kg

Tip ležaja:
- kompaktni kuglični ležaj sa dugim vekom trajanja,
- konusni ležaj

Prednosti:

Novi dizajn omogućava lakši prevoz čamaca i drugih vozila.
Donje težište čini ga stabilnijim.

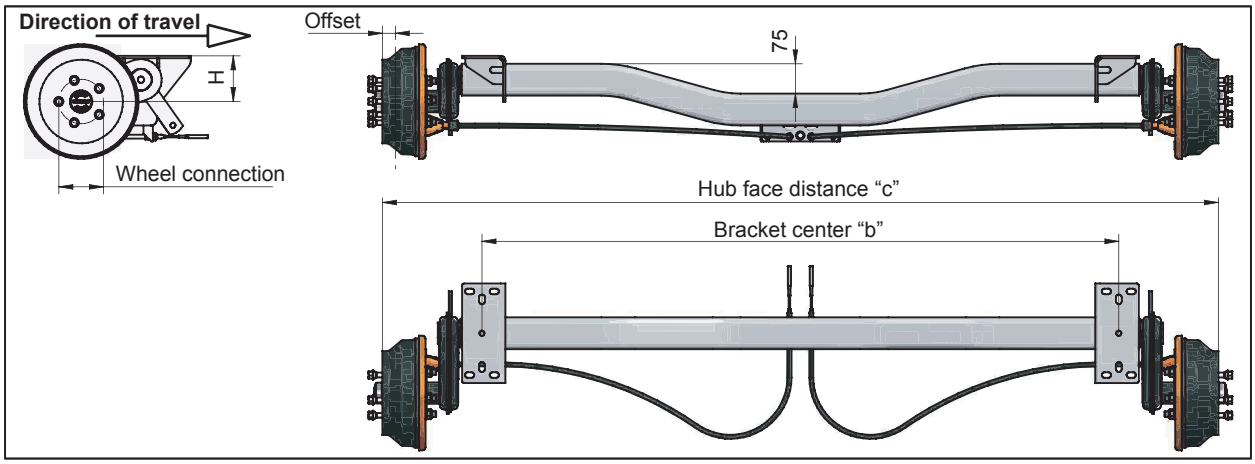

Ako ste zainteresovani za naš proizvod, navedite sledeće parametre za naše prodajno osoblje koje će nam omogućiti da izaberemo najbolju verziju za Vas koja odgovara Vašim potrebama:
- H, c, b dimenzija,
- Kapacitet,
- Veza sa točkom,
- Ofset

TORZIONA TANDEM OSOVINA SA KOČIONIM DOBOŠOM I AUTOMATSKIM POVRATNIM MEHANIZMOM

Nosivost do 3500 kg

Proizvod se može koristiti za:
- komercijalne prikolice
- prikolice za konje

Standardni površinski tretman: toplo cinkovanje

Nosivost: 1500 kg - 3500 kg

Tip ležaja:
- kompaktni kuglični ležaj sa dugim vekom trajanja
- konusni valjkasti ležaj

Uključuje:
- osovina sa torzionom gumom i tipskom pločom
- kočioni doboš
- kovano rame

Vrste montaže:
- zavaren
- montažna

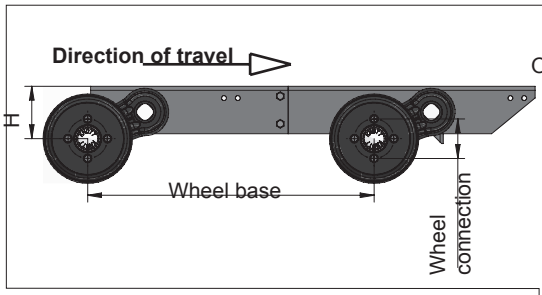

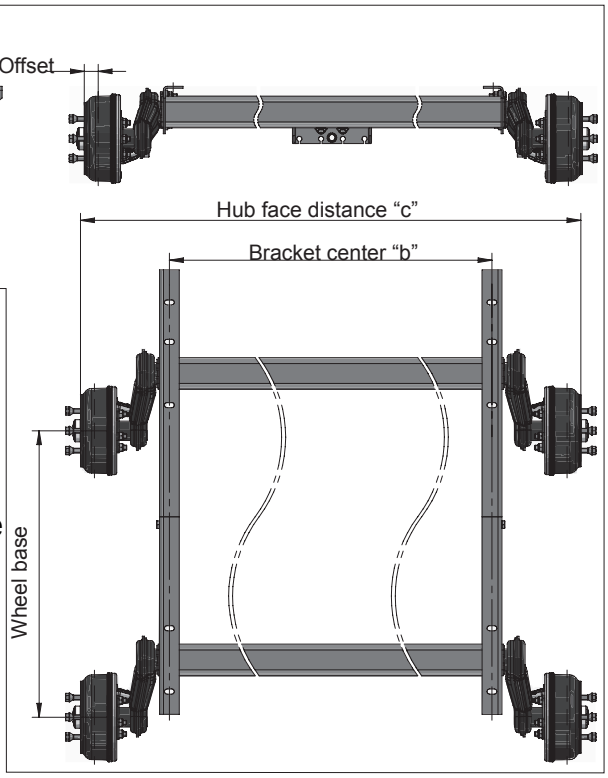

Dodatno:
- kočiona sajla
- balans
- držač kočionog kabla
- podupirač
- amortizer
- samopodesiva kočnica za 200, 250 i 300 kočnice

Ako ste zainteresovani za naš proizvod, navedite sledeće parametre našem prodajnom osoblju kako bismo mogli da izaberemo najbolju verziju za Vas koja odgovara Vašim potrebama:

- H, c, b dimenzija, Nosivost, Veza sa točkom, Ofset, Veličina točka

BEZBEDNOST, UDOBNOST, JEDNOSTAVNO I LAKO ZA ODRŽAVANJE

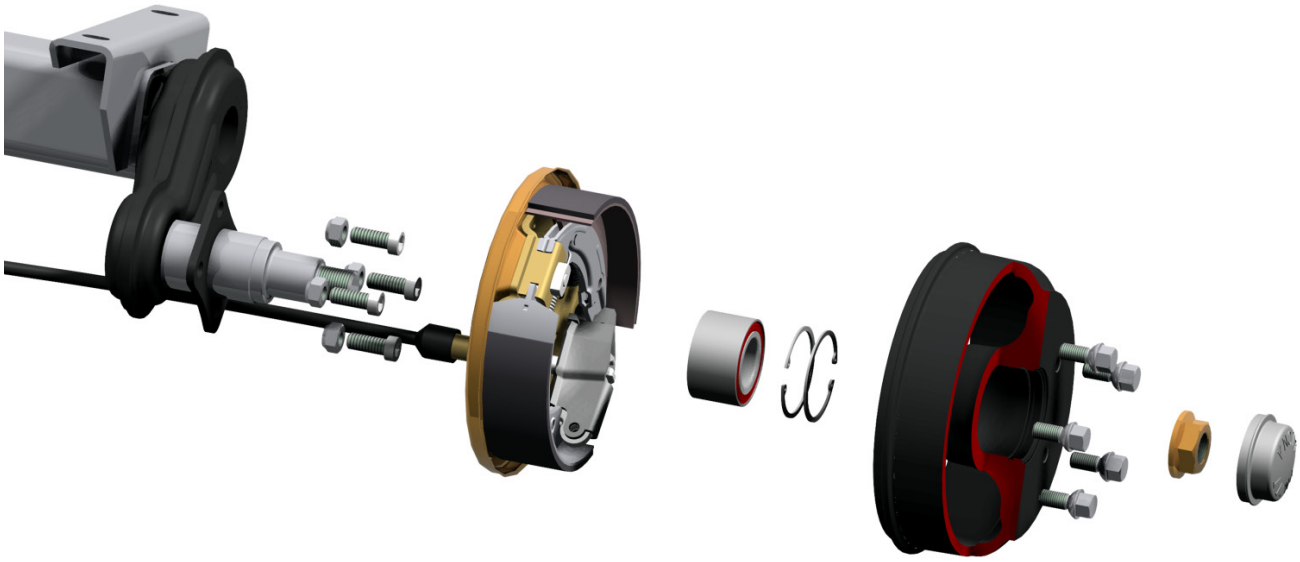

1. Zamena točka ili kočnice može se obaviti u roku od nekoliko minuta.
Postoji samo 4 ili 5 matica koje treba olabaviti i čitav točak se može ukloniti zajedno sa kočnicom i ležajem

2. Pozicioniranje nagiba i prstiju u fabričkim uslovima

3. Zaštita od korozije čak i u ekstremnim okolnostima
-Potpuno pocinkovana kočnica
-Visoka izdržljivost
-Jasna vidljivost kočnih obloga

4. Ležaj točka je zaštićen od prljavštine i vode
Ležaj je tretiran posebnim mazivom i ne zahteva održavanje tokom čitavog svog životnog veka.

5.Samblokirajuća matica osovine
Obrtni momenat od 280 Nm osigurava pravilan položaj ležaja

DVOREDNI KUGLIČNI LEŽAJ

U serijskoj proizvodnji primenjuju se ležajevi sa dvorednim redosledom otporni na vodu, bez održavanja.

U vezi sa mehaničkim karakteristikama, uticajna linija ugaonog ležaja sa rastojanjem kugličnih redova od 17 mm, ekvivalentno je sa dva komada konusnim valjkastim ležajevima sa valjkom
rastojanje od 55mm.

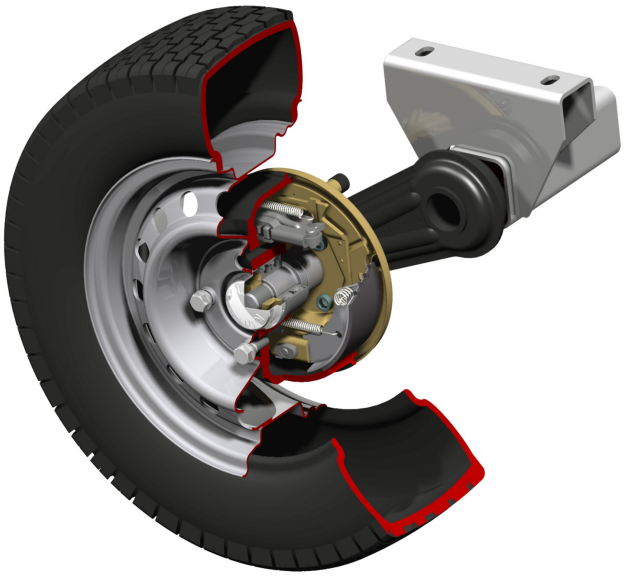

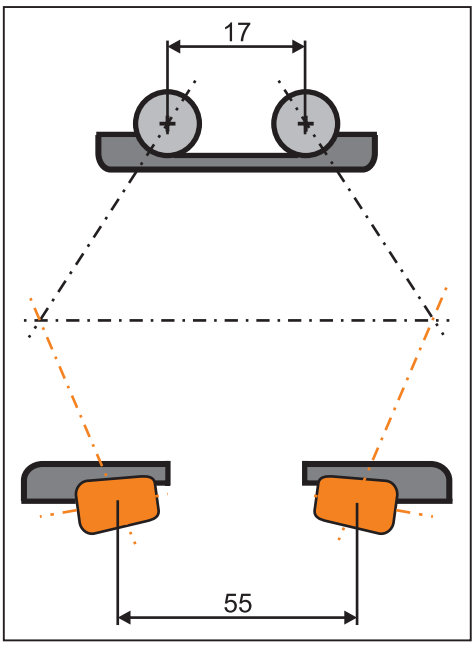

Spojnica sajle

Mono spojnica sajle

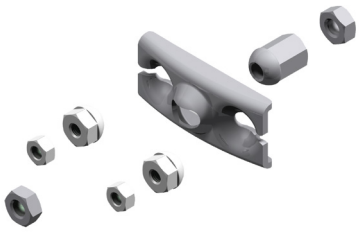

Montažni komplet za
staru verziju kočionih sajli
sa šestougaonom maticom
410335.001

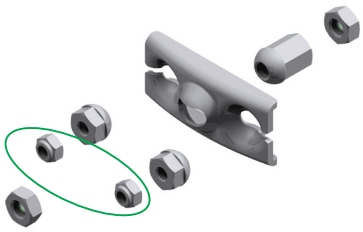

Montažni komplet za
staru verziju kočionih sajli
sa samoblokirajućom šestou-
gaonom navrtkom
409905.001

Novi komplet za montažu šip-
ke za ravnotežu
za nove kočione kablove
409904.001

Tandem spojnica sajle

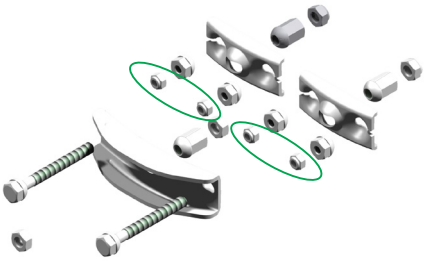

Nova garnitura spojnice
za tandem osovinu
sa samoblokirajućom šestou-
gaonom navrtkom
409907.001

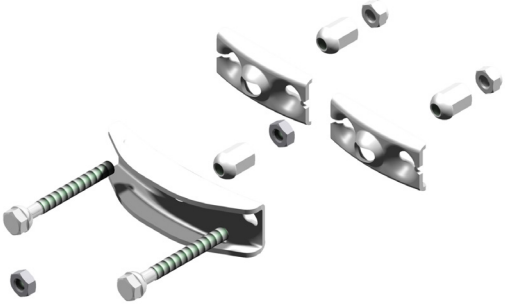

Nova garnitura spojnice
za tandem osovinu
409906.001

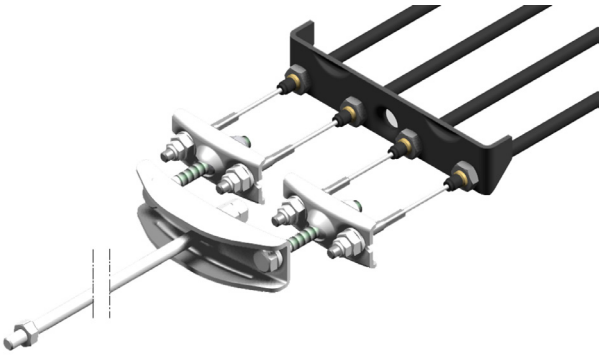

Primer za montiranje stare verzije
kočionih sajli za tandem osovinu

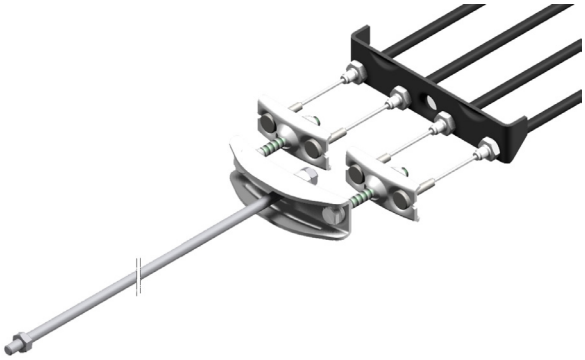

Primer za montiranje nove verzije
kočionih sajli za tandem osovinu

KOČIONA ŠIPKA, KOČIONE SAJLE

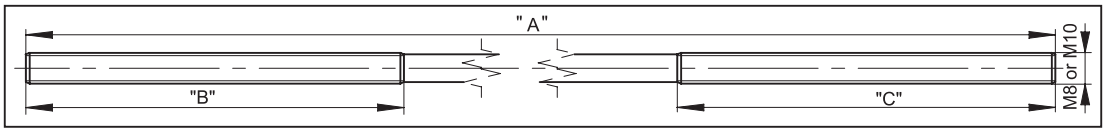

U ponudi su kočione šipke sledećih dimenzija: A = između 400 i 2000 mm, B = 50 mm, C = između 50 i 300 mm dužine. Broj crteža: 6B1842.
Na zahtev se mogu isporučiti različite veličine.

Standardna kočiona sajla

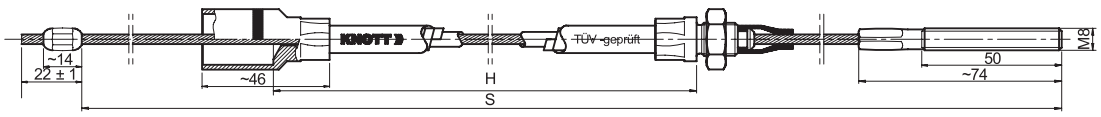

We offer the brake cables with following dimensions:
H= between 530 and 2230 mm, S= between 720 and 2420 mm length.
For different sizes can be supplied on request.

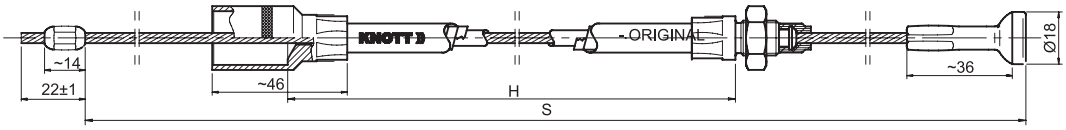

Nerđajuća -INOX- sajla

Sajla od nerđajućeg čelika izrađena je od čelika otpornog na koroziju, navojni kraj i čaura su tretirana visokom zaštitom od korozije za upotrebu u ekstremnim uslovima.

JEDNOSTAVNA UGRADNJA KOČIONIH SAJLI

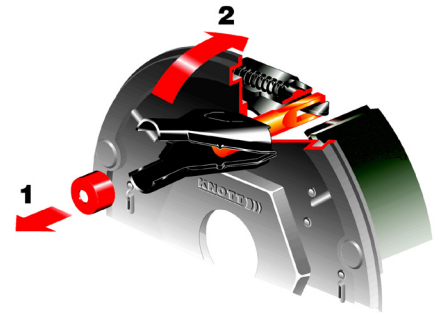

1. Uklonite zaštitni čep
2. Otvorite gornji deo nosača sajle

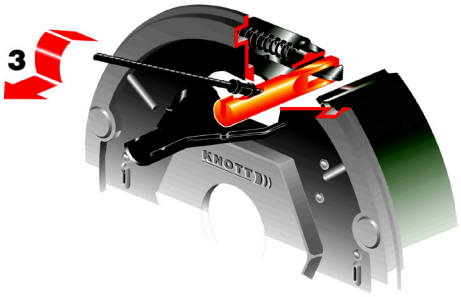

3. Priključite kraj kočione sajle

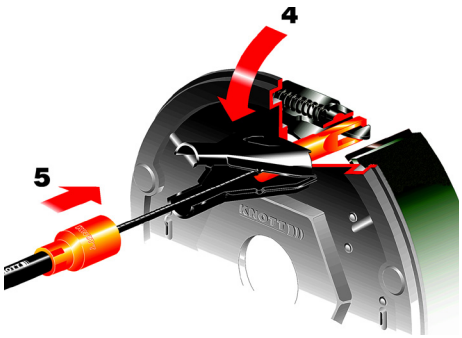

4. Zatvorite poklopac nosača sajle
5. Gurajte poklopac sajle

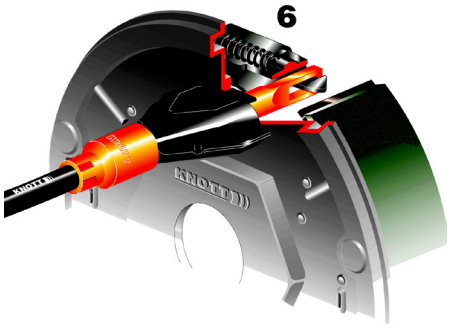

6. Kočioni mehanizam je spreman za rad.

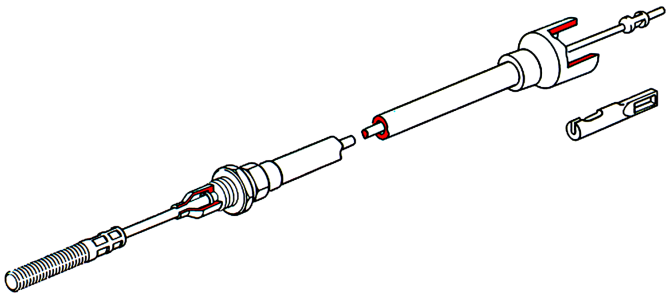

KNOTT AUTOFLEX YUG

Kočiona sajla od nerđajućeg čelika

- Predstavljamo Vam kočionu sajlu od nerđajućeg čelika i cink-nikl krajnje spojnice.
- Cink-nikl spojnice zamenjujući samopocinkovane, povećavaju otpornost na proces oksidacije
- U odnosu na unutrašnju sajlu standardnih verzija, konstrukcija kočionih sajli od nerđajućeg čelika ima značajnije veću efikasnost i dugovečnost, dokazano testiranjem u laboratoriji prskanje soli (što ubrzava proces korozije)
- Kako bi zadržali najviši nivo kvaliteta i izdržljivosti, nerđajući kočiona sajla je podmazana, što smanjuje trenje sa spoljašnim kabelom
- KNOTT nerđajući kočione sajle sa cink-nikl oplatom garantuju najviši nivo kvaliteta, izdržljivosti i konfornosti.

Prirubnica „c”	H	S	Broj za poručivanje
1450	730	920	980207.06
1550	730	920	980207.06
1650	730	920	980207.06
1750	830	1020	980207.07
1850	830	1020	980207.07
1950	1030	1220	980207.11
2050	1030	1220	980207.11
2150	1030	1220	980207.11
2250	1230	1420	980207.14
2350	1230	1420	980207.14

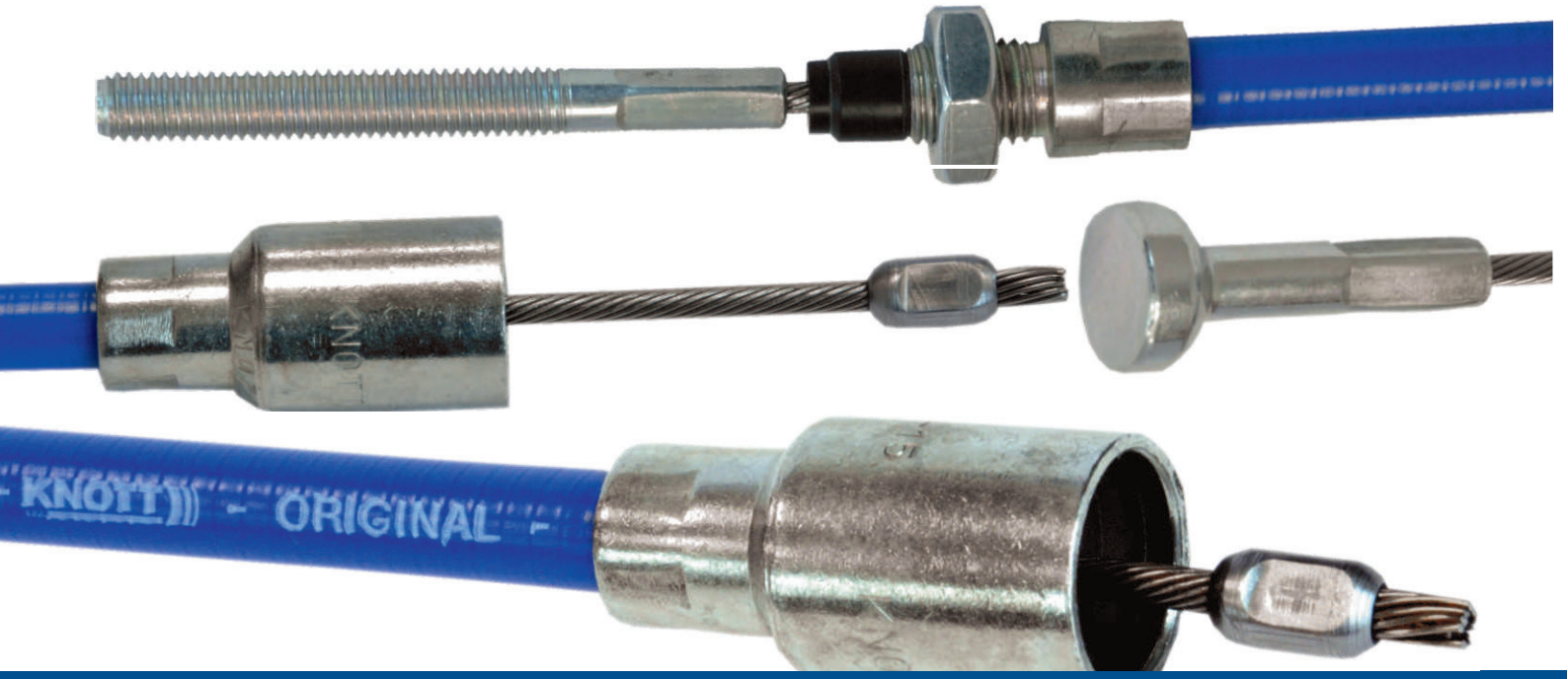

KRUTE OSOVINE

KNOTT AUTOFLEX YUG

Easy driver

Poštovani,

Praznici su divno vreme za vožnju kamp prikolice Nažalost kamp prikolice su teške i nije lako manevrisati sa njima. Kako bi lakše podneli predstavljamo vam inovativni uredjaj koji će vam pomoci pri pozicioniranju vase prikolice-EASY DRIVER PRO I EASY DRIVER BASIC

Easy driver će vam pomoći da pomerate mono ili tandem osovinsku prikolicu.

Sa našim novim Easy driver pro i Easy driver basic, manevrisanje čak i u gusto naseljenim obastima će izgledati jednostavno.

easydriver pro

easydriver basic

easydriver
MADE BY REICH . MADE IN GERMANY

- Moćna vožnja
- Mali radijus kretanja
- Mala težina
- Elektronsko paljenje na pritisak dugmeta
- Jedinstev mehanizam za uključivanje, za optimalnu potrošnju.
- Nežno zaustavljanje sa SOFTSTART I SOFTSTOP opcijom.

NEKOČIONE KRUTE OSOVINE

Nosivost do 1800 kg

Proizvod se može koristiti za:
- komercijalne prikolice

Standardna obrada površine: toplo cinkovanje, farbanje

Nosivost: 500 kg - 1800 kg

Tip karoserije:
- cev
- kvadratna cev

Tip ležaja: - kompaktni kuglični ležaj sa dugim vekom trajanja,
- konusni valjkasti ležaj,

Uključuje:
- osovina sa tipskom pločicom
- glavčina ili doboš kočnica

Nov dizajn!

Čvrsta osovina sa dodatnom zaštitnom čašom
Štiti od kamena i krhotine u surovim uslovima.

Dodatno:
- lisnate opruge
- amortizer
- štitnik

Ako ste zainteresovani za naš proizvod,
molimo navedite sledeće parametre našem prodajnom osoblju
kako bi nam omogućili da izaberemo najbolju verziju za Vas koja odgovara Vašim potrebama:

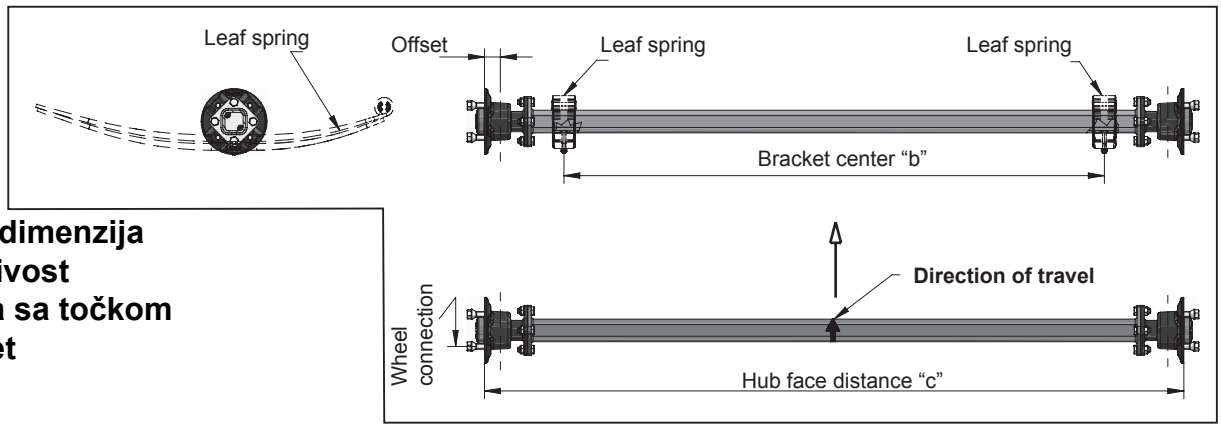

- **c, b dimenzija**
- **Nosivost**
- **Veza sa točkom**
- **Ofset**

KRUTA OSOVINA SA KOČIONIM DOBOŠOM I AUTOMATSKIM POVRATNIM MEHANIZMOM

Nosivost do 1800 kg

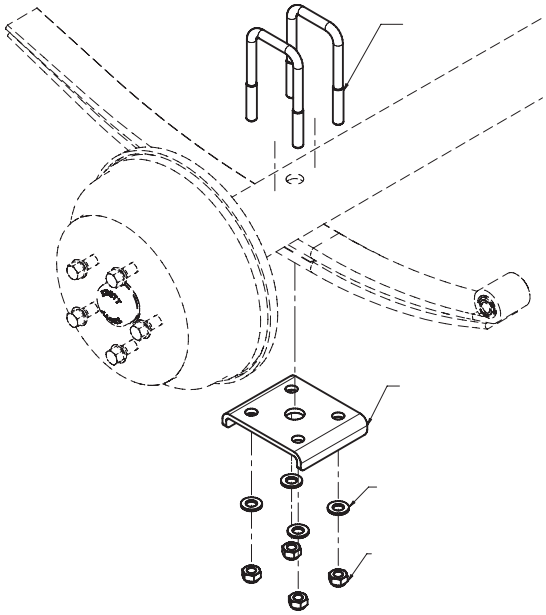

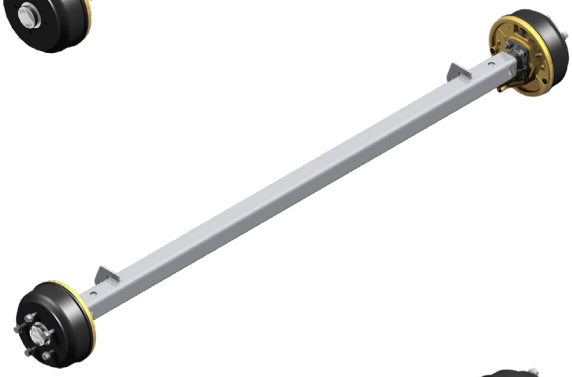

Montaža lisnate opruge

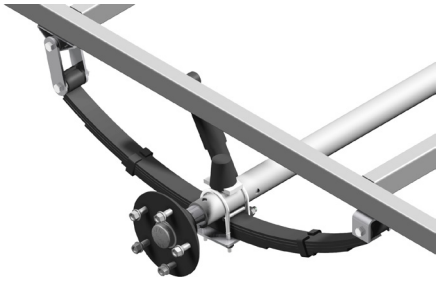

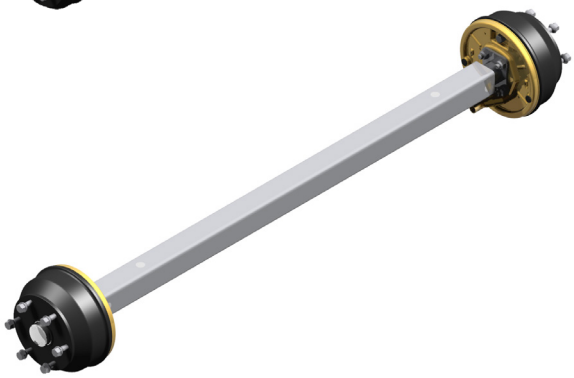

Za više veličina i informacije obratite se našem prodajnom osoblju!

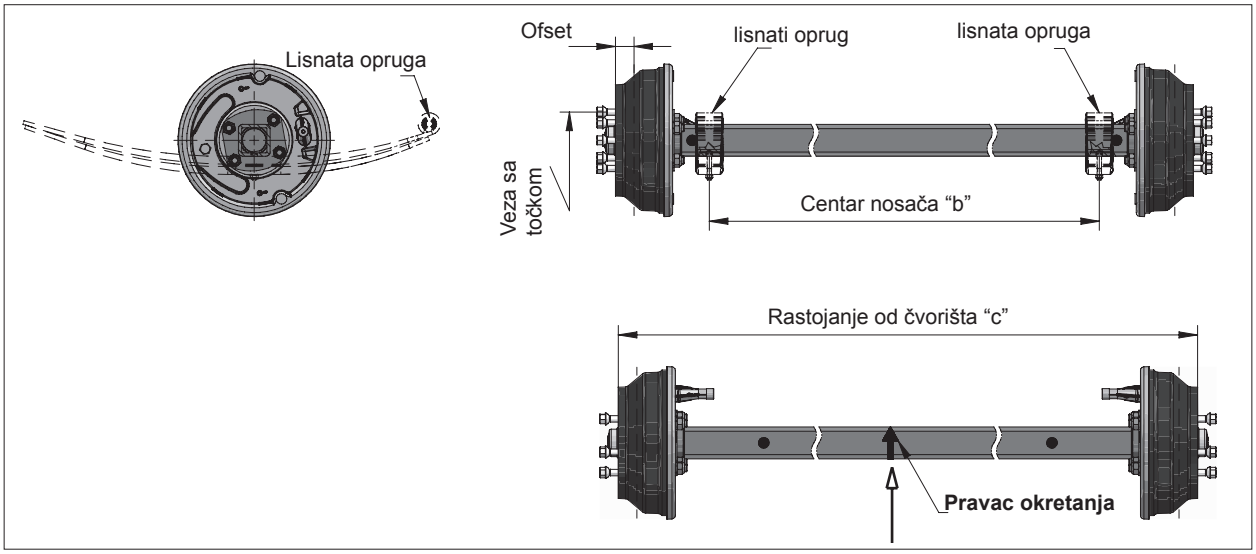

LISNATA OPRUGA

br.	kom.	Naziv rezervnog dela
1	1	Ram
2	20	Lisnata opruga
3	1	Osovina
4	2	Vijčani element
5	4	U-vijak
6	8	Pološka
7	12	Šestougaona matica
8	2	Amortizer
9	2	Inbus šraf
10	4	Šestougaona matica
11	2	Inbus

Montaža lisnate opruge

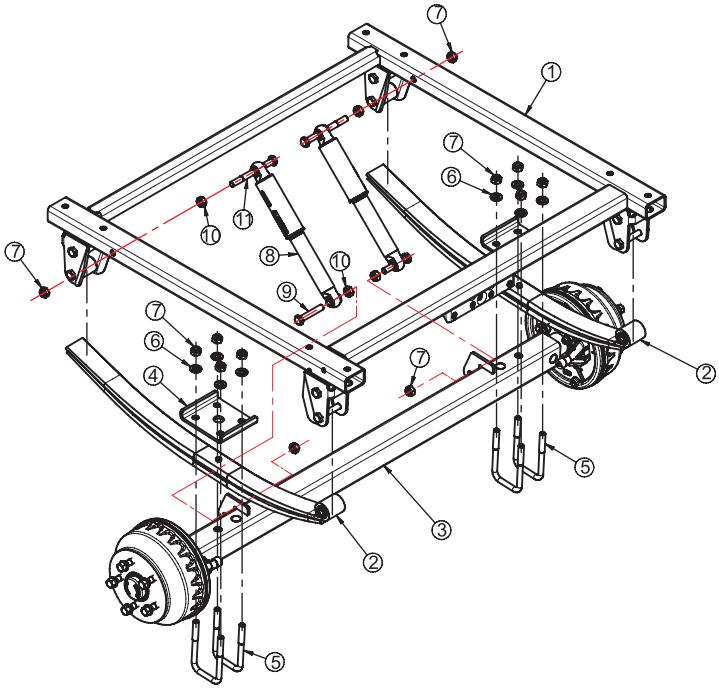

U-vijak

Koristi se za pričvršćivanje:
osovine, blatobrana,
valjci, klizajući krevet,
vitla, dizalice,
ostali elementi dela prikolice.

Broj za poručivanje	H (mm)	B (mm)	Broj za poručivanje	H (mm)	B (mm)
6X1126.001	110	52	6X1126.022	120	100
6X1126.002	120	52	6X1126.023	150	90
6X1126.003	130	52	6X1126.024	120	82
6X1126.004	150	52	6X1126.025	140	60
6X1126.005	170	52	6X1126.026	90	40
6X1126.006	110	42	6X1126.027	80	60
6X1126.007	130	42	6X1126.028	170	60
6X1126.008	150	42	6X1126.029	160	41
6X1126.009	120	60	6X1126.030	140	106
6X1126.010	120	40	6X1126.031	180	41
6X1126.011	150	60	6X1126.032	115	61
6X1126.012	150	100	6X1126.033	80	86
6X1126.013	150	80	6X1126.034	140	42
6X1126.014	90	60	6X1126.035	140	53
6X1126.015	150	120	6X1126.036	80	74
6X1126.016	90	80	6X1126.037	70	62
6X1126.017	140	70	6X1126.038	105	62
6X1126.018	70	80	6X1126.039	70	86
6X1126.019	140	40	6X1126.040	170	42
6X1126.020	105	100	6X1126.041	130	106
6X1126.021	100	100	6X1126.042	145	56

LISNATE OPRUGE ZA KRUTE OSOVINE

6X1356.001

lisnata opruga sa dve uške (6 mm list 6 kom.)
Nosivost opruga 375 Kg Težina: 11 Kg

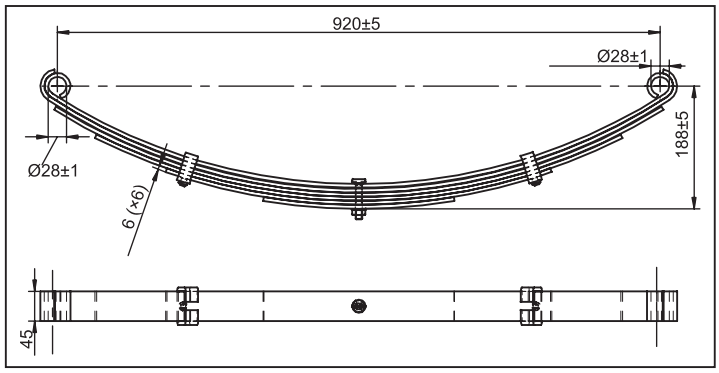

6X1356.004

lisnata opruga sa jednom uškom sa ravnim krajem (8 mm list 3 kom.) Nosivost opruga 375 Kg Težina: 6,6 Kg

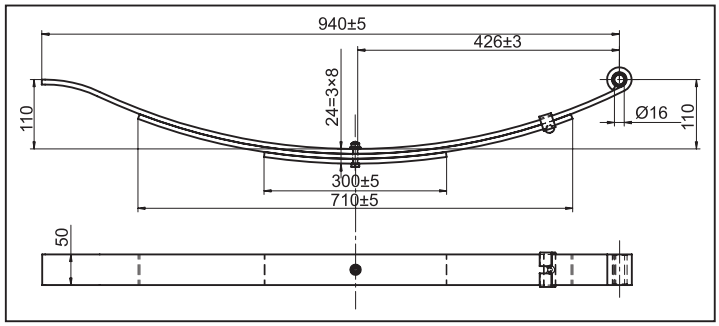

6X1356.010

lisnata opruga sa jednom uškom sa ravnim krajem (6 mm list 3 kom.)
Nosivost opruga: 375 Kg Težina: 5,6 Kg

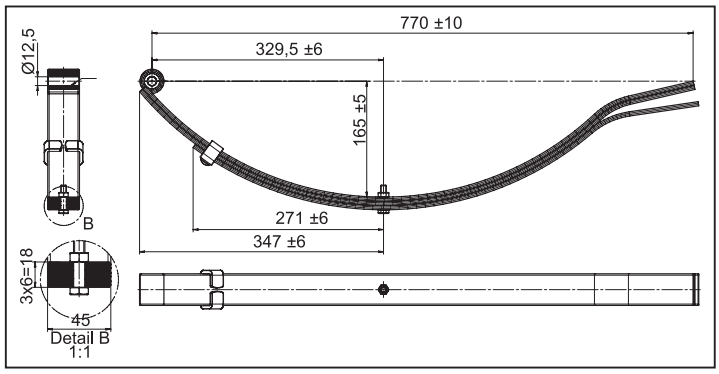

6X1356.009

lisnata opruga sa jednom uškom sa ravnim krajem (8 mm list 4 kom.)
Nosivost opruga: 450 Kg Težina:8 Kg

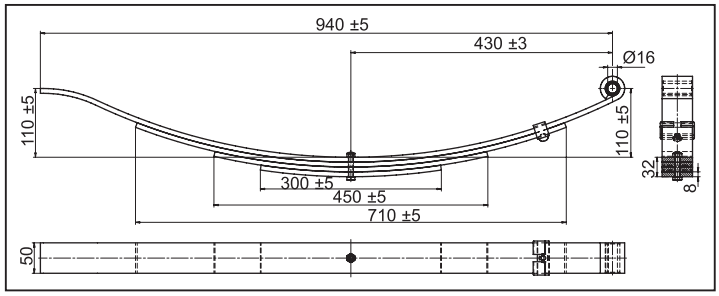

LISNATA OPRUGA ZA KRUTE OSOVINE

lisnata opruga sa jednom uškom sa ravnim krajem (6 mm list 4 kom.)
Nosivost opruga: 450 Kg Težina: 8,5 Kg

6X1356.011

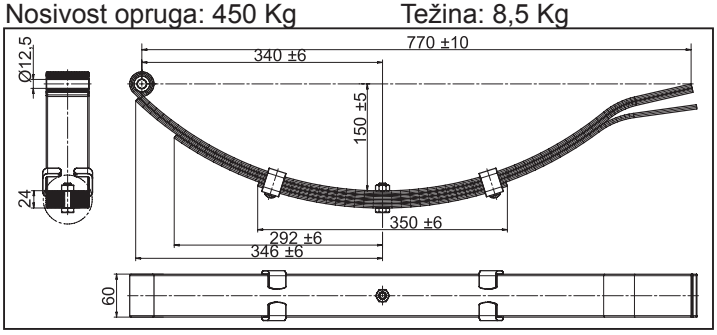

lisnata opruga sa dve uške (6,5 mm list 10 kom.)
Nosivost opruga: 900 Kg Težina: 18,8 Kg

6X1356.006

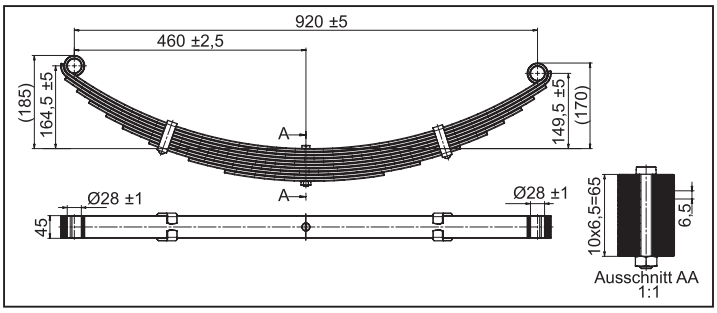

lisnata parabolična opruga sa jednom uškom sa ravnim krajem (7 mm do 15 mm list 1 kom.)
Nosivost opruga: 500 Kg Težina: 3,7 Kg

6B4699.001

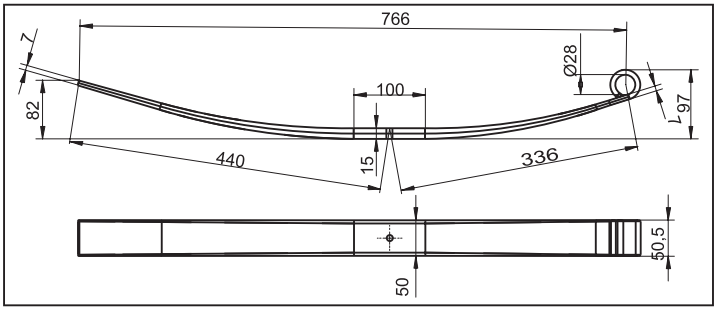

lisnata parabolična opruga sa jednom uškom sa ravnim krajem (7 mm do 15 mm list 2 kom.)
Nosivost opruga: 900 Kg Težina: 7,3 Kg

6B4590.001

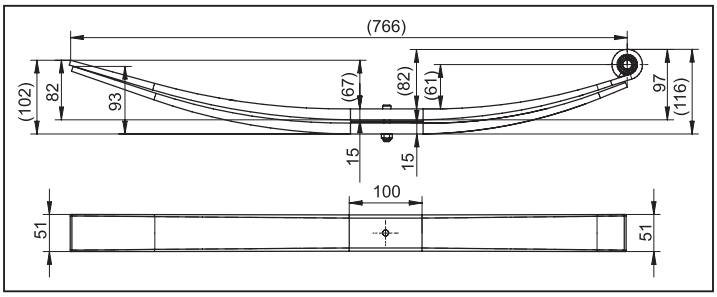

OPCIJA MONTAŽE

Br.	kom.	Naziv
1	1	Ram
2	4	Lisnata opruga
3	2	Osovina
4	4	Vijčani element
5	8	U-vijak
6	16	Platna
7	24	Šestougaona matica
8	4	Amortizer
9	4	Inbus šraf
10	8	Šestougaona matica
11	4	Inbus šraf

Montaža lisnate opruge

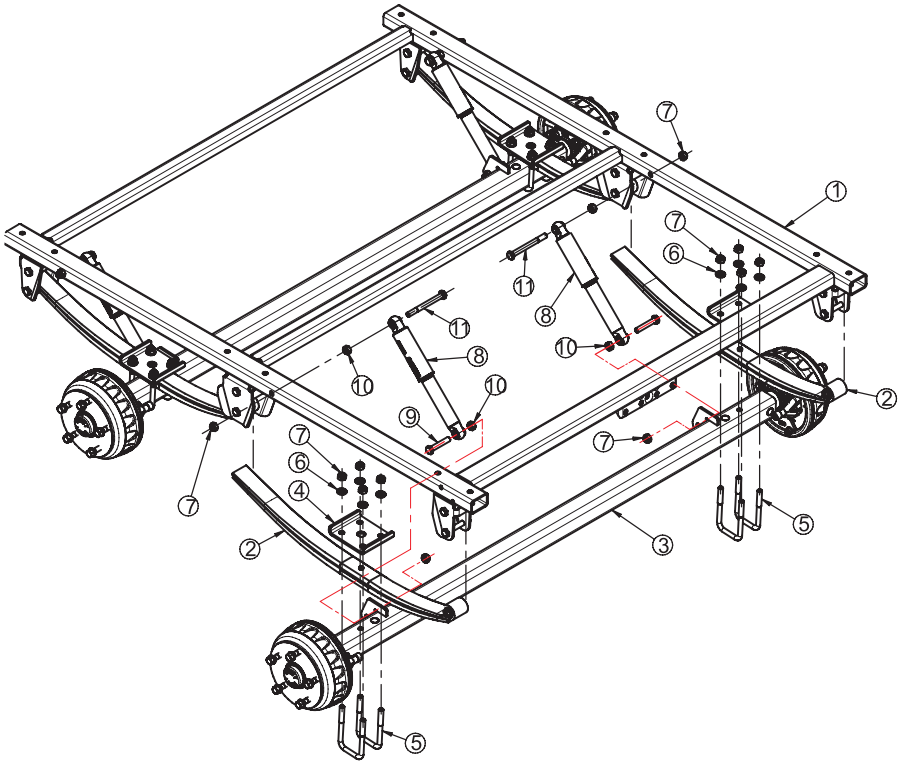

Gumeni odbojnik

6BB471.001

Lisnate opruge mogu biti previsoke (postavljene preko osovine) ili podvešene (postavljen ispod osovine). U svakom slučaju, U-vijci se postavljaju oko osovine i osiguravaju do metalne ploče koja se naslanja na lisnate opruge.

MOGUĆA OPCIJA MONTAŽE

AGRO OSOVINE

NEKOČIONA POLUOSOVINA ZA AGRO KRUTE OSOVINE

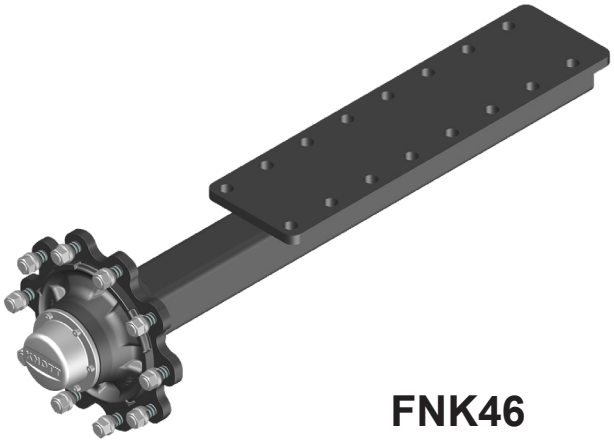

FNK46

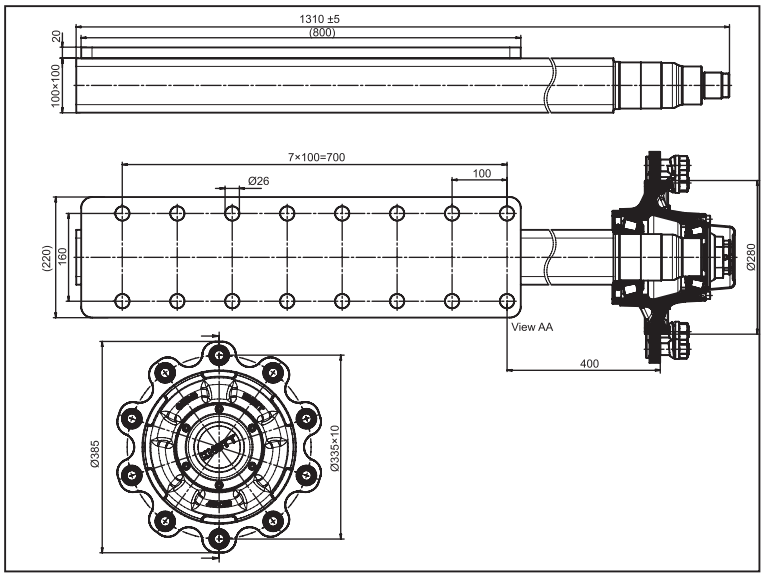

Tip	40 km/h			ET	PCD	Cent. rupa (mm)
FNK63	825	975	725	0	140x5	94
FNK45	1350	1600	1200	0	205x6	160
FNK62	1750	2050	1500	0	205x6	160
FNK47	2000	2500	1750	0	205x6	160
FNK61	3250	3750	3000	0	205x6	160
FNK44	3350	3700	3000	0	275x8	220
FNK59	3850	4200	3500	0	205x6	160
FNK60	4000	4500	3750	0	275x8	220
FNK46	5500	6250	4750	0	335x10	280
FNK64		3500			205x6	160
FNK65		6000			229x6	160

GLAVČINE ZA AGRO KRUTE OSOVINE

FNK66

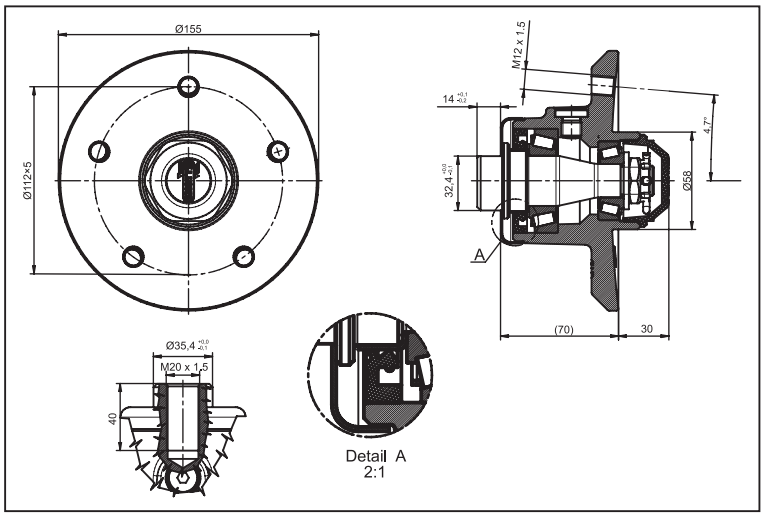

GLAVČINE ZA AGRO KRUTE OSOVINE

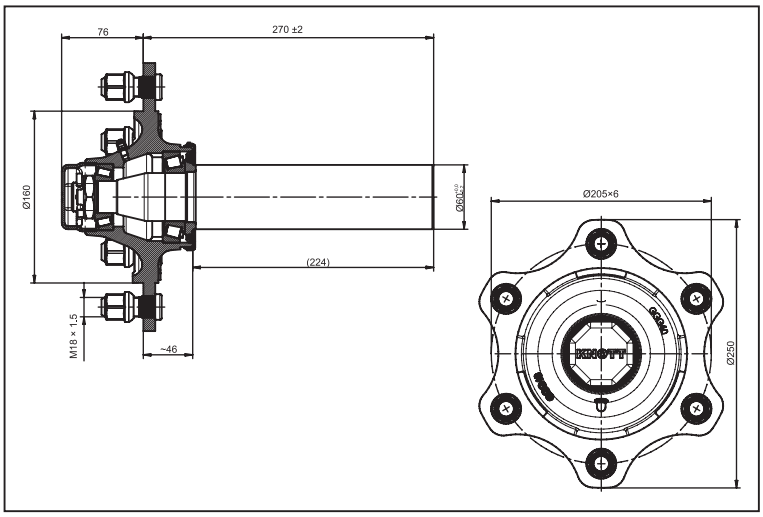

FNK45

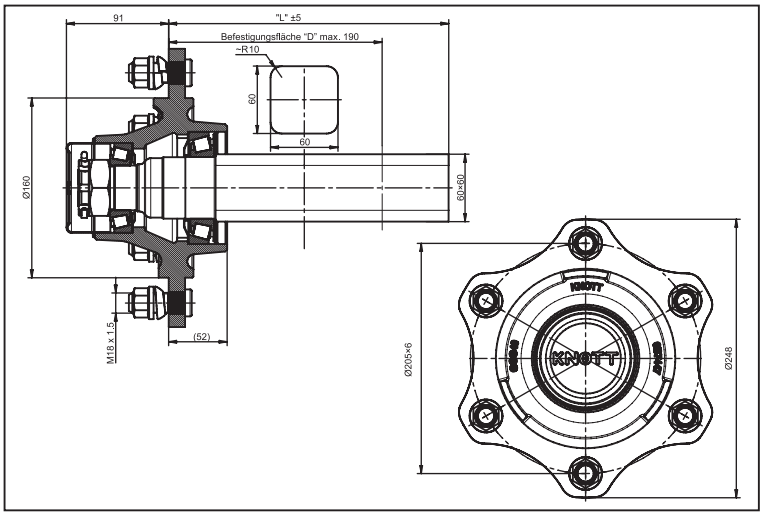

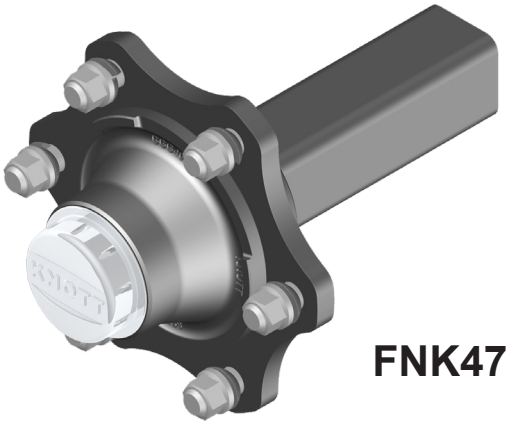

FNK47

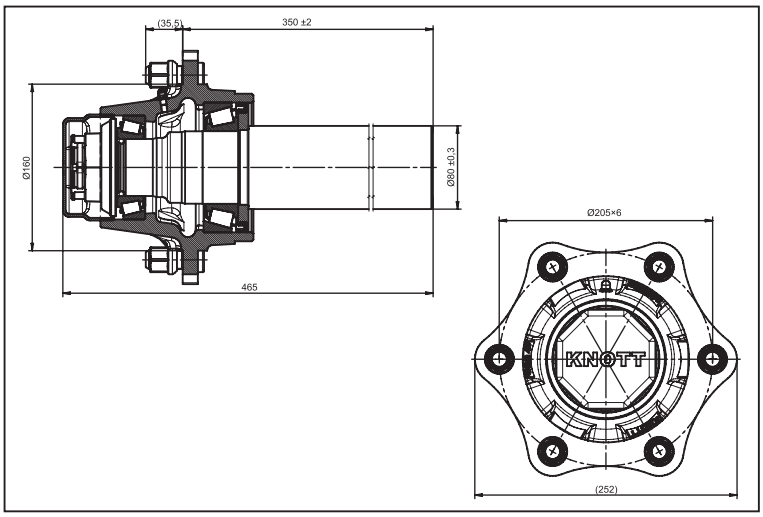

FNK59

KRUTE OSOVINE
ZA POLJOPRIVREDNE MAŠINE

KOČIONE OSOVINE ZA POLJOPRIVREDNE MAŠINE

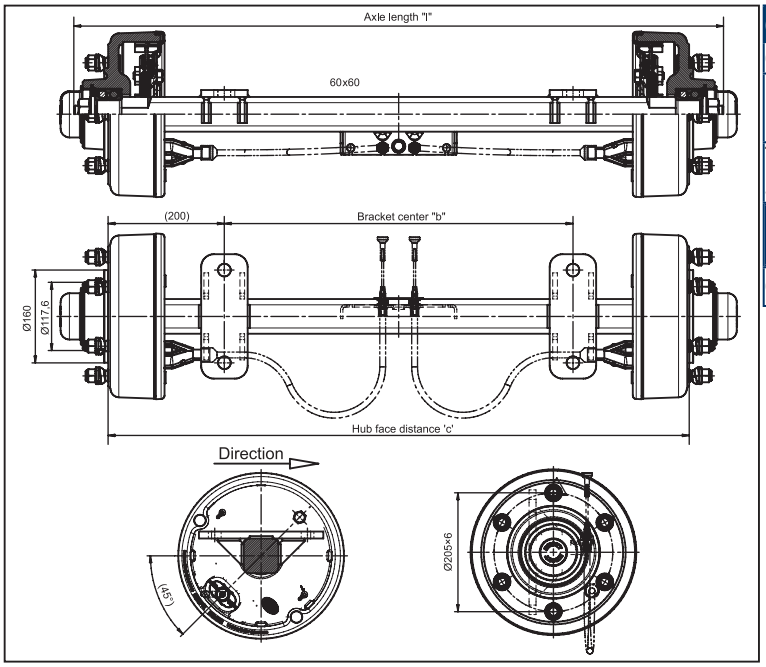

Osovina		Tip:	VRB27 200
Crtež br.:	6AC342	Br. za poruč.:	6AC342.001
Kočnica:	250×40	Kočiona kontrola:	poluga za širenje
Tip kočnice: Sertifikat:	25-2025 361-007-94	Status:	
Kontrola autom. rikverca:	Backmat	Podmazivanje:	ne
Centralna rupa:	Ø160 mm	PCD:	205×6

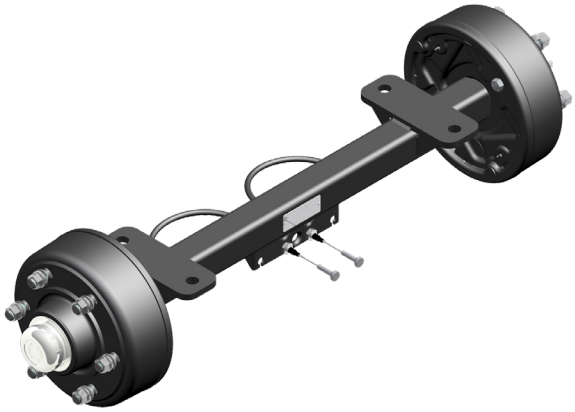

VRB37	Brzina:	Nosivost:
	40 Km/h	3700 Kg

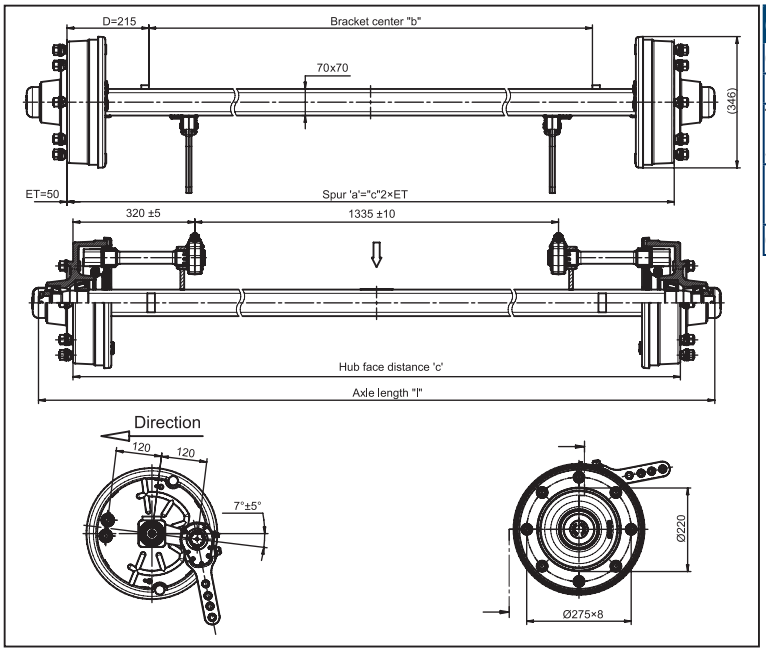

Osovina		Tip:	VRB37 215
Crtež br.:	6AA949	Br. za poruč:	6AA949.001
Kočnica:	300×60	Kočiona kontrola:	CAM, N
Tip kočnice: Sertifikat:	30-4305 361-047-12	Status:	
Kontrola autom. rikverca:	ne	Podmazivanje:	ne
Centralna rupa:	Ø220 mm	PCD:	275×8

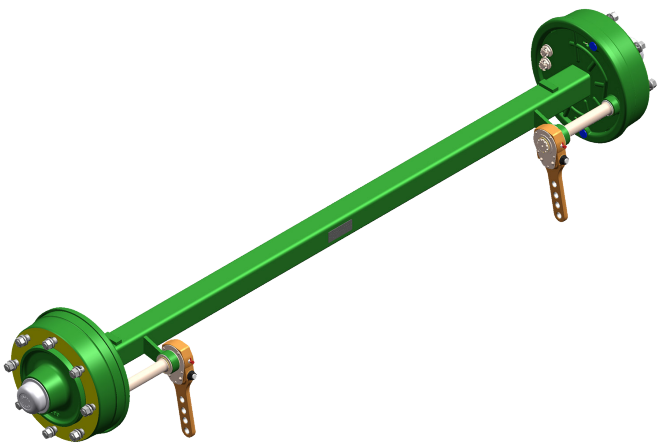

VRB37	Brzina:	Nosivost:
	40 Km/h	3700 Kg

KNOTT
AUTOFLEX YUG

Poštovani kupci,

Složićete se da je bezbedno ponašanje tokom vožnje apsolutni prioritet na putu. Kako bi unapredili vidljivost prikolice dizajnirali smo inovativni reflektor , koji se montira na glavčinu točka.
Značajno povećana vidljivost na putu.

Predlažemo reflektor točka kako bi povećali bezbednost na putu:

- **Lako se montira**
- **Napravljen od reflektivne folije, po ECE R104 Klasa C sertifikatu.**
- **Obezbedjuje optimalnu zaštitu vijaka**
- **Napravljen od izdržljive plastike**

OSOVINE SA SPIRALNOM OPRUGOM

NEKOČIONA OSOVINA SA SPIRALNOM OPRUGOM

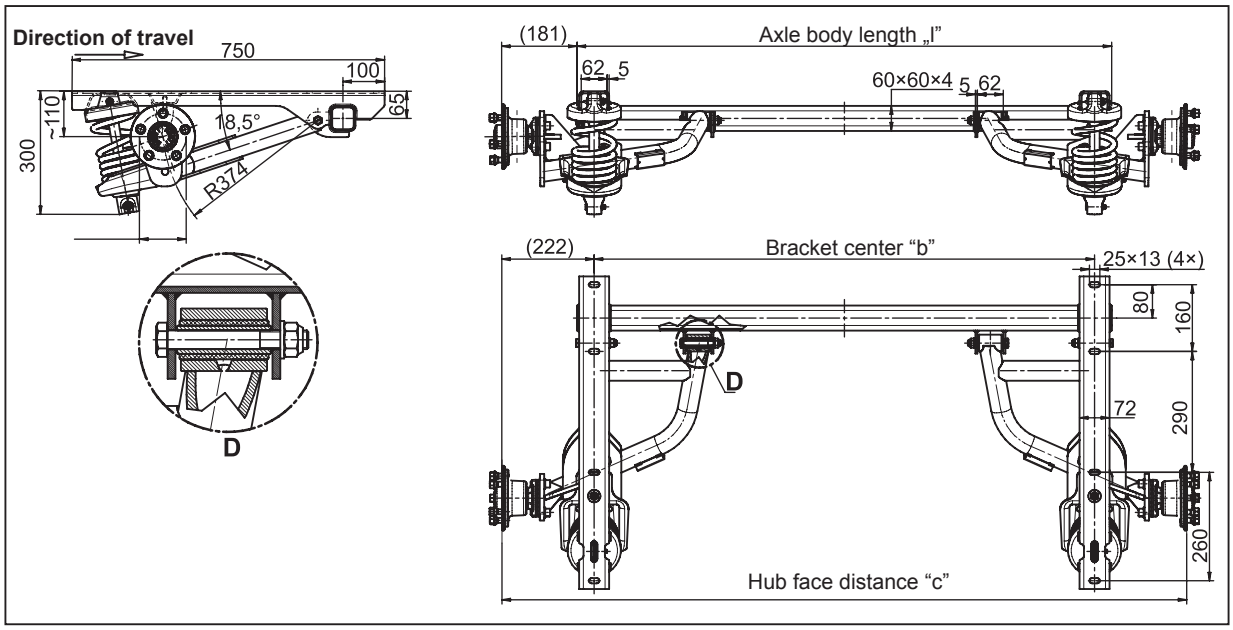

- Tip: SG13-L
- ET: 26-35 mm
- Nosivost: 1350 kg
- Preko 25 km/h

"C" (mm)	"b" (mm)	"l" (mm)	Ofset (mm)	Broj za poručivanje
1644	1200	1282	Ø112×5	6AB899.001
1544	1100	1182	Ø112×5	6AB899.002
1444	1000	1082	Ø139,7×6	6AB899.003
1544	1100	11820	Ø139,7×6	6AB899.004

Za više informacija kontaktirajte naše prodajno osoblje!
Ove osovine su dostupne prema upitu.
Dostupno je više varijanti. Molimo pitajte naše prodajno osoblje za aktuelne crteže!

KOČIONA OSOVINA SA SPIRALNOM OPRUGOM

SGB13

SGB15

SGB18

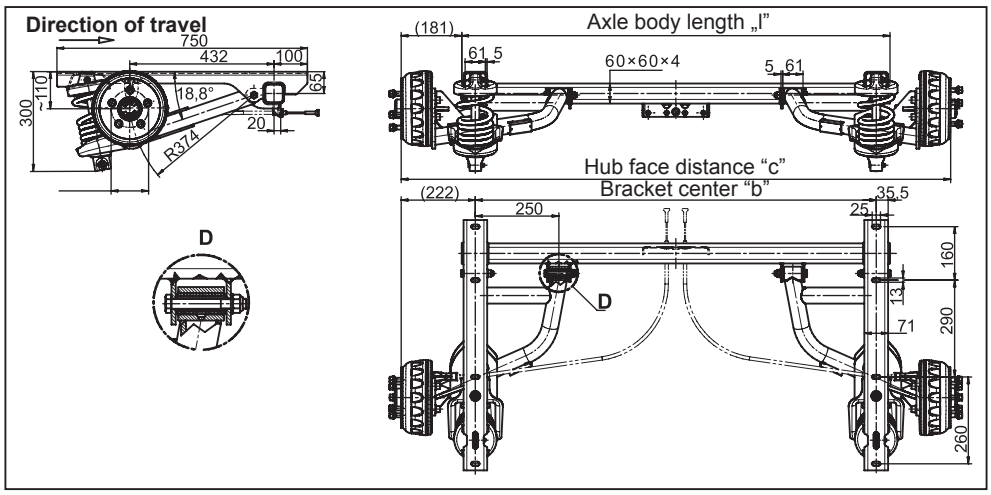

Tip	Nosivost (kg)	"c" (mm)	"b" (mm)	"l" (mm)	"x" (mm)	Ofset (mm)	ET (mm)	Broj za poručivanje
SGB13-L	1350	1644	1200	1282		Ø112×5	26 - 35	6AB302.001
SGB15-MV	1500	2146	1670	1752	1598	Ø112×5	0 - 45	6AC212.001
SGB18-MV	1800	1844	1400	1482	1331	Ø112×5	26 - 35	6AB612.001

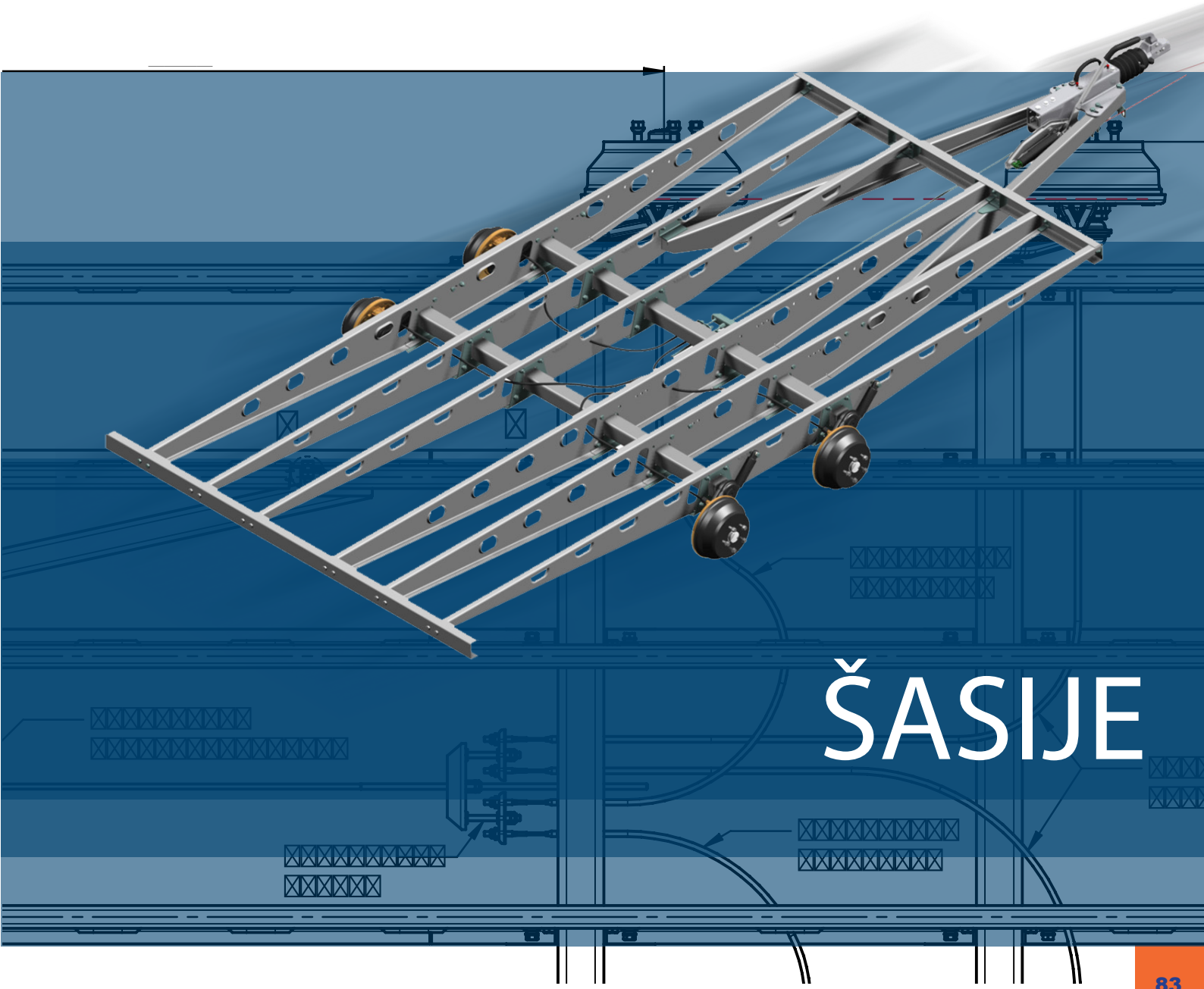

ŠASIJE

LAKA KONSTRUKCIJA
SAMO-NOSEĆI RAM

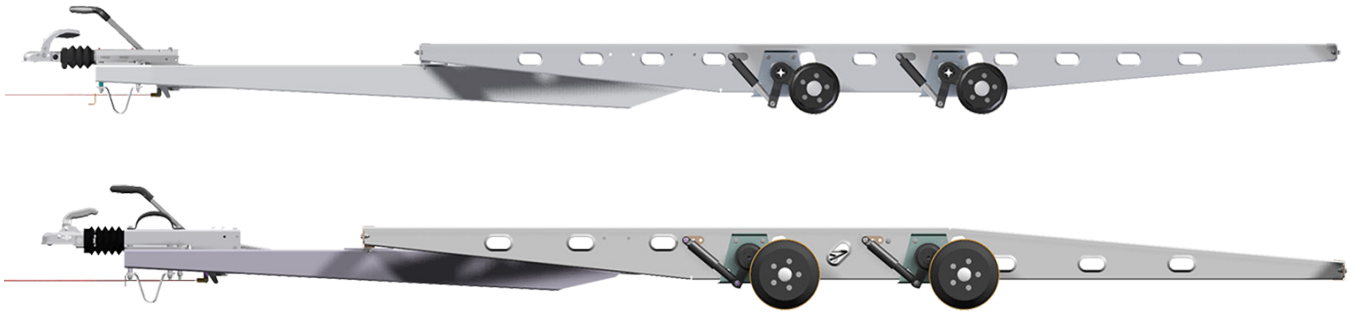

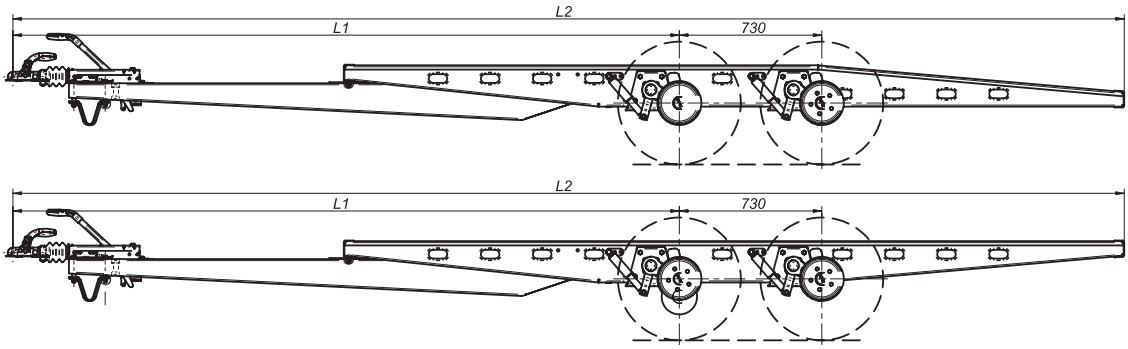

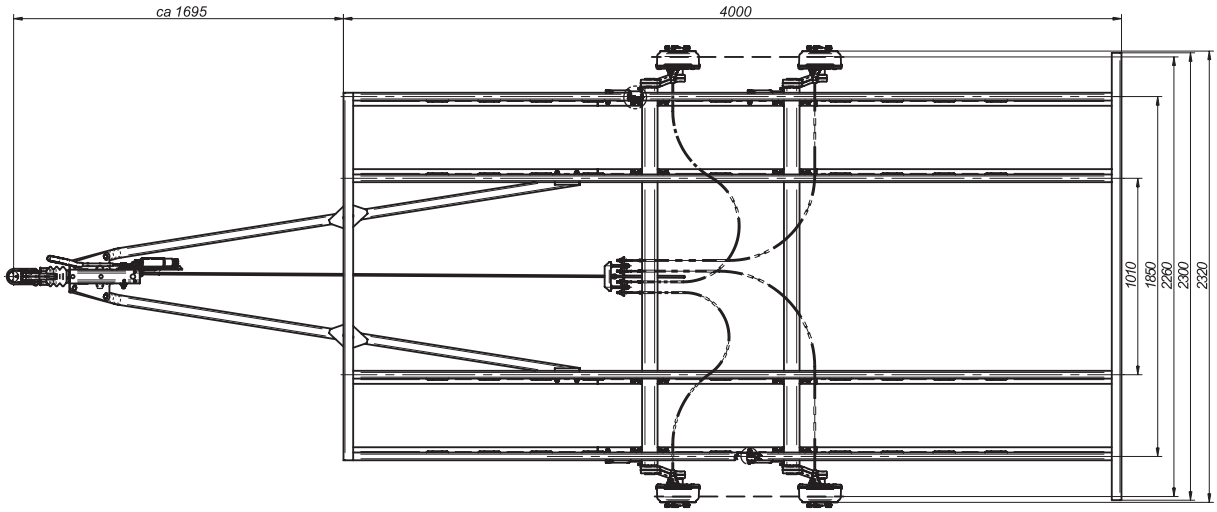

Tip	L (mm)	L1 (mm)	L2 (mm)	Sopstvena težina (kg)	Vert. opt. maks.(kg)	Broj za poručivanje	Verzija
UT2000	4000	3415	5695	295	2000	6A6721.001	montažna
UT2700	4000	3415	5695	305	2700	6A6722.001	montažna
UT3500	4000	2990	5270	671	3500	6B3011.001	montažna
AT2000	4000	3415	5695	295	2000	6A6723.001	montažna
AT2700	4000	3415	5695	305	2700	6A6724.001	montažna
AT3500	4000	2990	5270	663	3500	6B2861.001	šrafljeno

LAKA KONSTRUKCIJA
SAMO-NOSEĆI RAM

Šasije za osnovne prikolice
Nosivost do 2700 kg

Šasija za transportne prikolice
Nosivost do 3500 kg

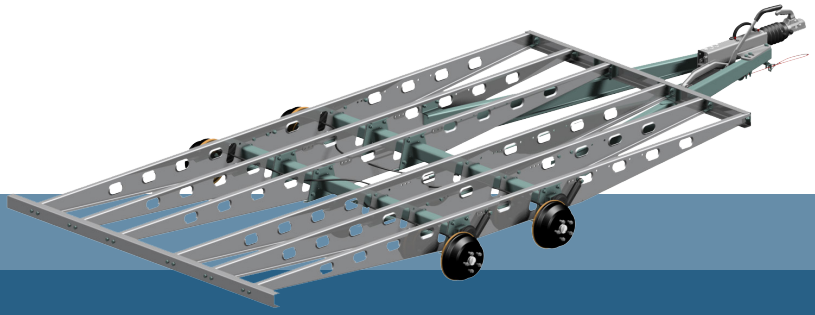

Šasije za osnovne prikolice
Nosivost do 3500 kg

- Montažna verzija
- Toplo cinkovana površina
- Povezivanje sa kućištem opcionalno
- Mali prostor za odlaganje i nošenje
- Lagan dizajn
- Mono i tandem verzija
- Jednostavno postavljanje
- Prema zahtevu montirani sa amortizerom

KNOTT
AUTOFLEX YUG

- KNOTT ima u svojoj ponudi i rampe za utovaranje sa velikim kapacitetom.
- Kapacitet naših rampi varira između 400 do 4000kg (po paru).
- Raspon dužine je između 1500mm do 3000mm.
- Zavisno od Vaših potreba nudimo dve vrste rampe za utovaranje: do 1000kg i do 4000kg nosivosti

- Kako ispravo odrediti dužinu vozila:

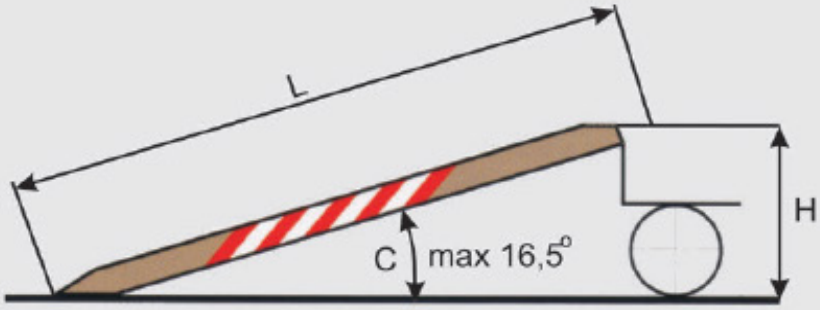

$$L = \frac{H}{C} \times 100$$

L dužina vozila
H visina vozila [mm]
C nagib [%]

- Sigurnosna pravila:
- Nagib utovarnih rampi ne sme prelaziti 30%, što odgovara uglu od 16,5 °
- Rampa mora biti fiksirana na kraju prikolice, radi zaštite od pada

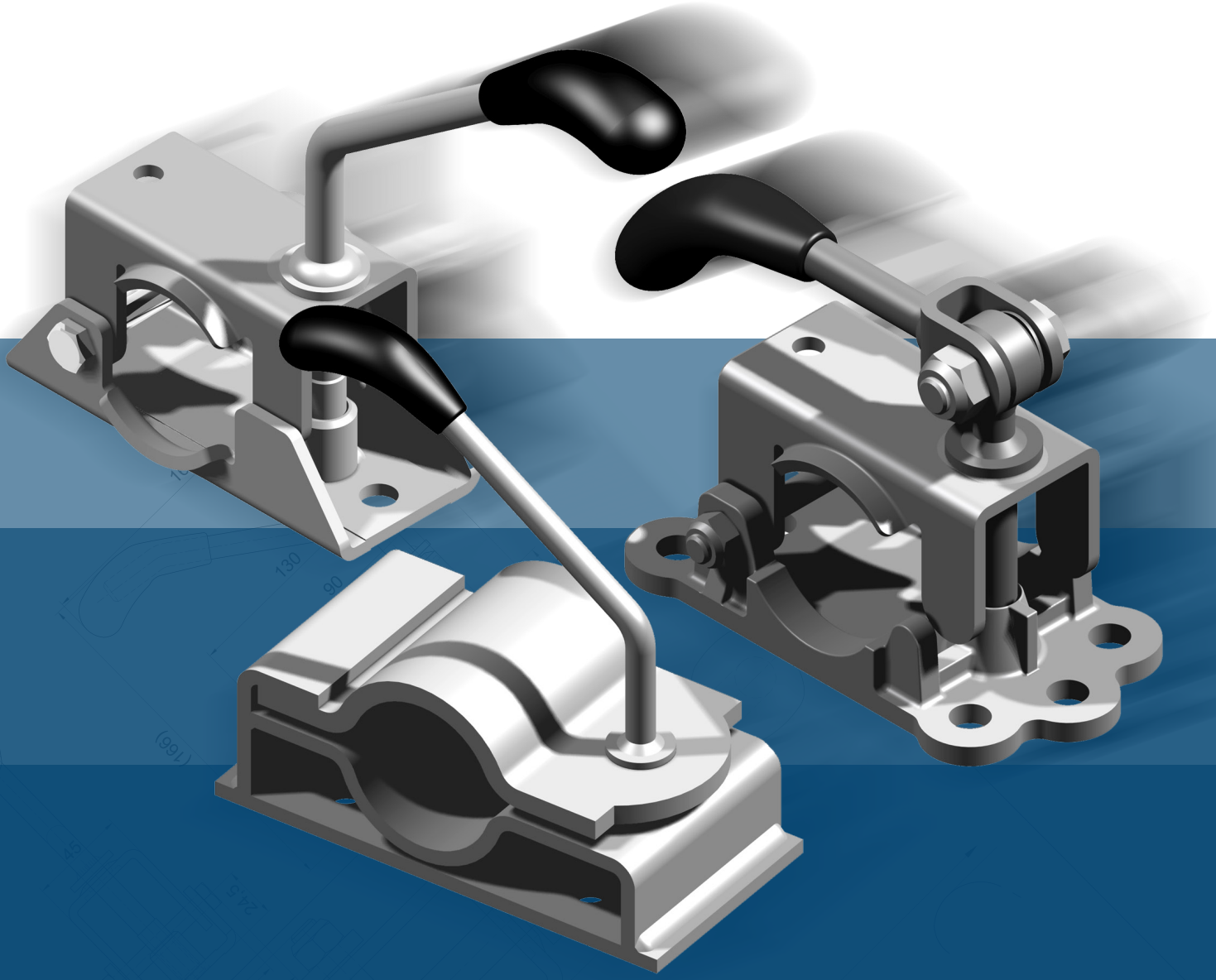

STEZNE OBUJMICE

STEZNA OBUJMICA

LB 35

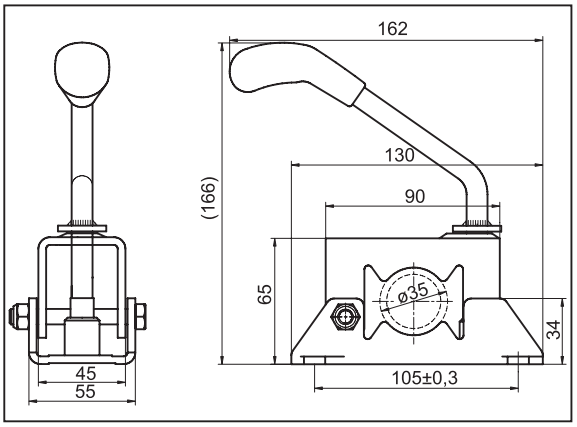

Tip	Nosivost kg (maks.)	Br. za poručivanje
LB 35	75	6F0036.001

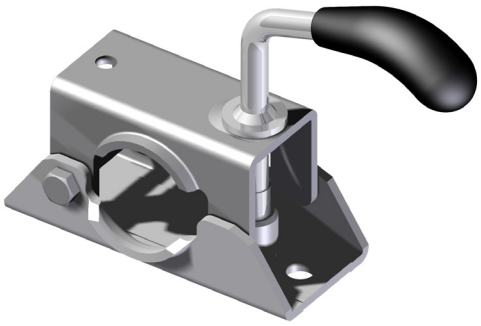

LB 42

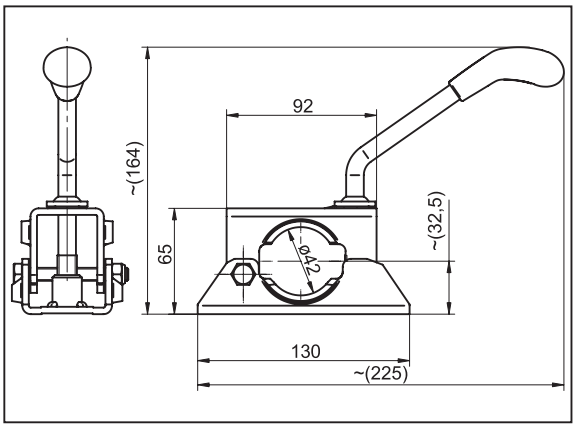

Tip	Nosivost kg (maks.)	Br. za poručivanje
LB 42	125	6F5151.001

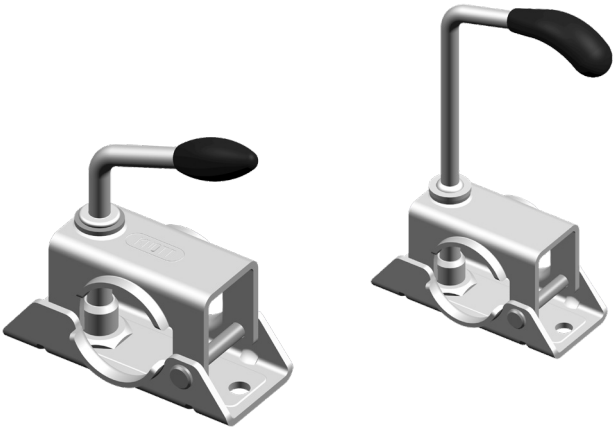

LB 48

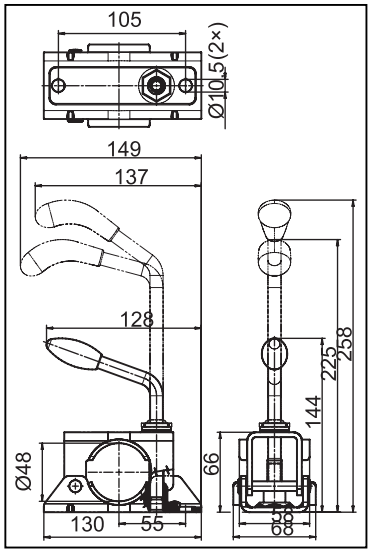

Tip	Nosivost kg (maks.)	Br. za poručivanje
LB 48	200	6X1097.001
LB 48	200	6X1097.103

STEZNA OBUJMICA

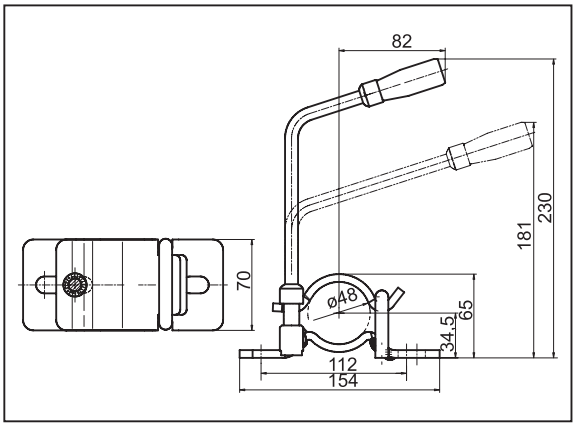

LB 48

Tip	Nosivost kg (maks.)	Br. za poručivanje
LB 48	200	6F5081.001

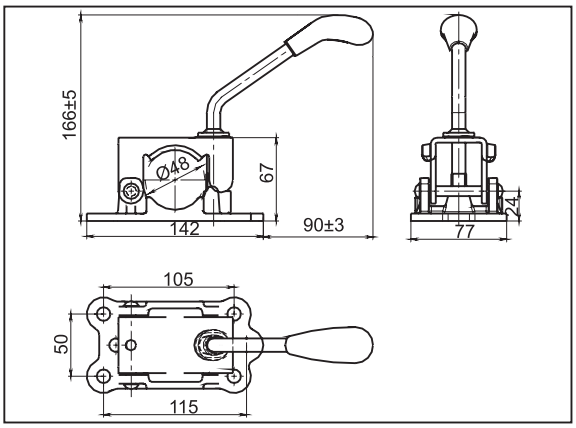

LBG 48

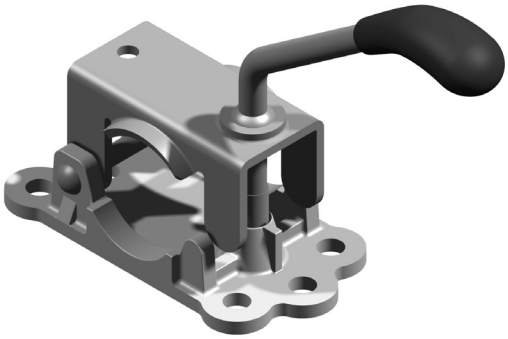

Tip	Nosivost kg (maks.)	Br. za poručivanje
LBG 48	250	6F5121.001

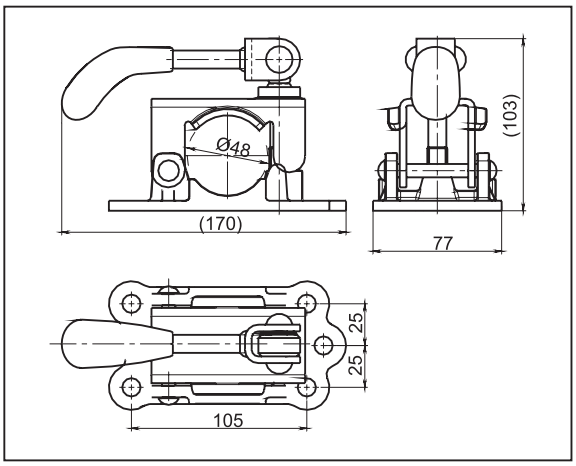

LBG 48

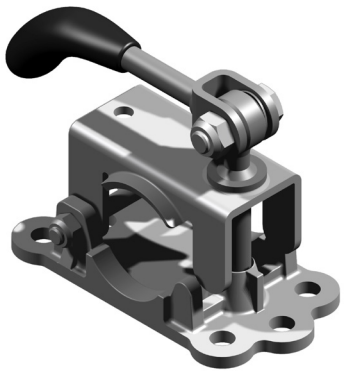

Tip	Nosivost kg (maks.)	Br. za poručivanje
LB 48	200	6F5013.001

STEZNA OBUJMICA

LB 60

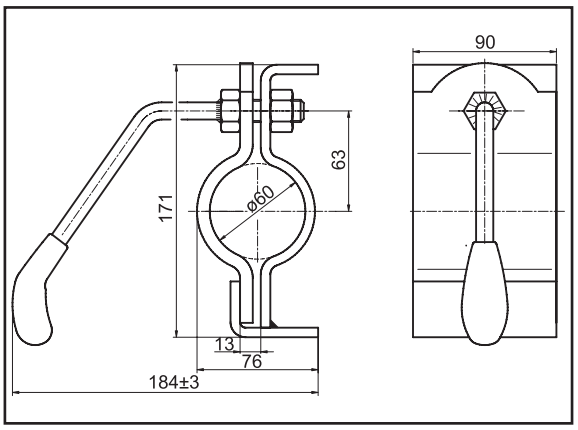

Tip	Nosivost kg (maks.)	Br. za poručivanje
LB 60	280	6F0109.001

LB 60 T1

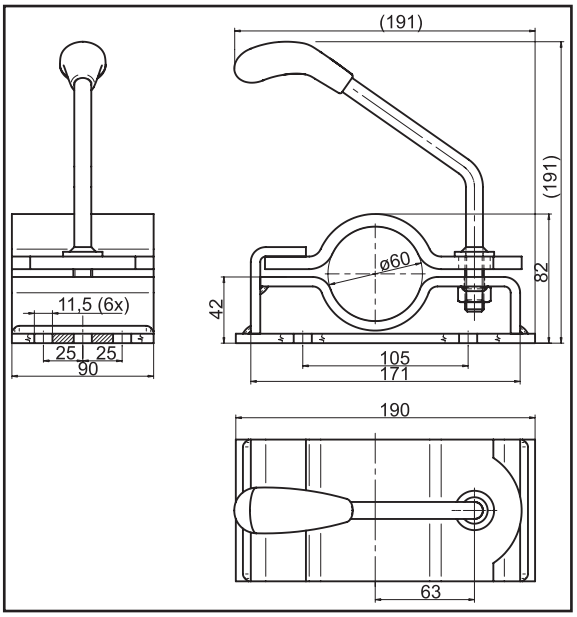

Tip	Nosivost kg (maks.)	Br. za poručivanje
LB 60 T1	280	6F5047.001

LB 60 T2

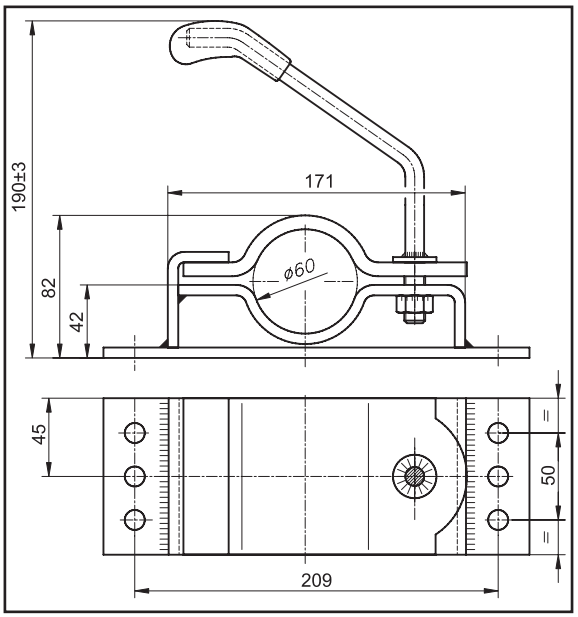

Tip	Nosivost kg (maks.)	Br. za poručivanje
LB 60 T2	280	6F0010.001

STEZNA OBUJMICA

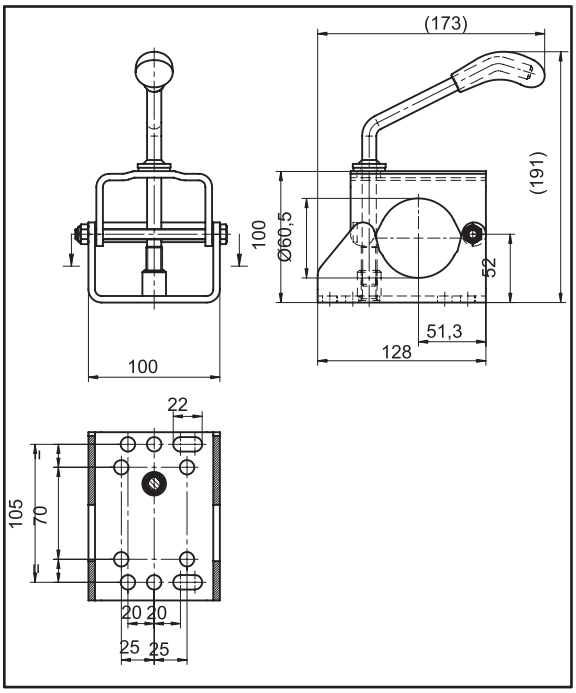

KLE 60

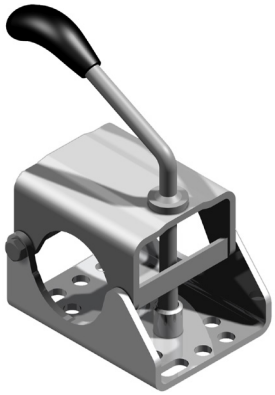

Type	Nosivost kg (maks.)	Br. za poručivanje
KLE 60	250	6F0095.001

Stezna obujmica

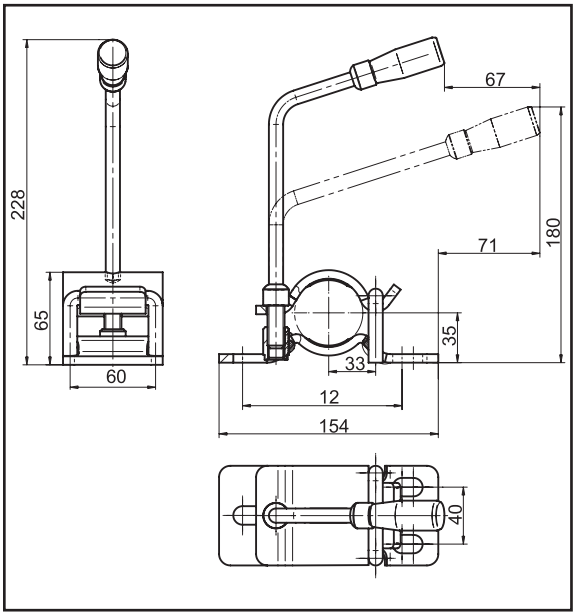

LB H 48

Type	Nosivost kg (maks.)	Br. za poručivanje
LB H 48	350	6F5052.001

POTPORNE RUDE I POTPORNI TOČKOVI

POTPORNE RUDE I POTPORNI TOČKOVI

Proizvod se može koristiti:
- za stabilizaciju prednjeg dela prikolice,
- kao noga za prikolicu,
- sa potpornim točkom za lako pomeranje prikolice

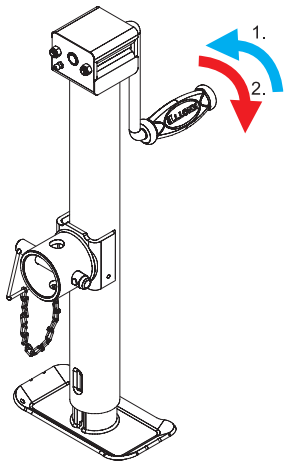

Površinska obrada: toplo cinkovanje

Vertikalno opterećenje:
50 - 1500 kg

Prednosti proizvoda:

- **Ima niske troškove održavanja**
- **Ima mogućnost obrtanja za udobnu i sigurnu upotrebu**
- **Točak je dat sa igličastim valjkom ili kliznim ležajem**
- **Ima čeličnu ploču sa ležajem d = 5 mm**
- **Ima automatski ili fiksni potporni točak**
- **Ima ispust od 90 °**
- **Ima univerzalnu radilicu**

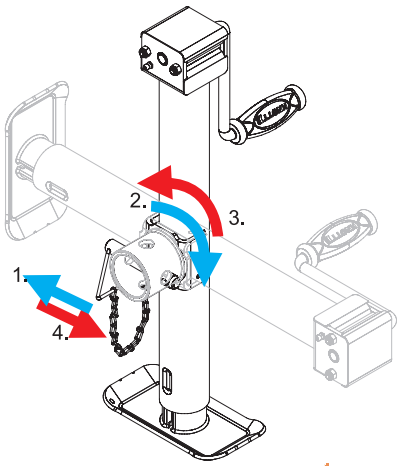

RUKOVANJE SA OBRTNIM POTPORNIM TOČKOM

Zahvaljujući okretnom kretanju, putovanje sa potpornim točkom i postoljem (dizalicom) je sigurnije.
Pre putovanja sa prikolicom postavite dizalicu u vodoravni položaj, na ovaj način točak nije u stanju da dodirne zemlju. Da biste koristili dizalicu kada vozilo ne pomera, postavite dizalicu u vertikalni položaj.

I u vertikalnom i u horizontalnom položaju, klip mora biti sigurno pozicioniran u otvoru za spajanje nosača.

Uputstvo za upotrebu zakretnog okretaja:
1. Osigurajte prikolicu
2. Izvucite klipni klin (U-vijak) iz otvora
3. Okrećite dizalicu
4. Okrenite levo ili desno dok iglica klipa ne uskoči u rupu na nosaču.

Molimo Vas da zatražite dodatne informacije o montaži i radu sa uputstvom za potporni točak od naših kontakt osoba.

POTPORNE RUDE

1

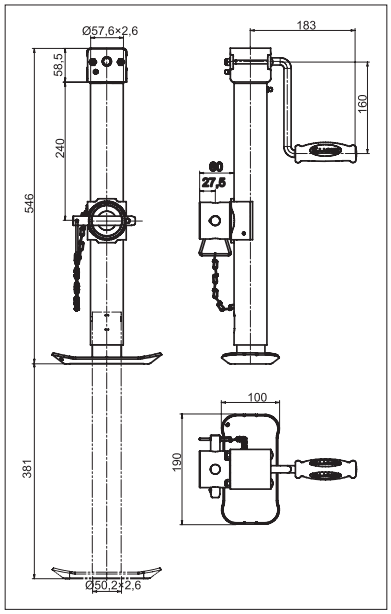

2

4

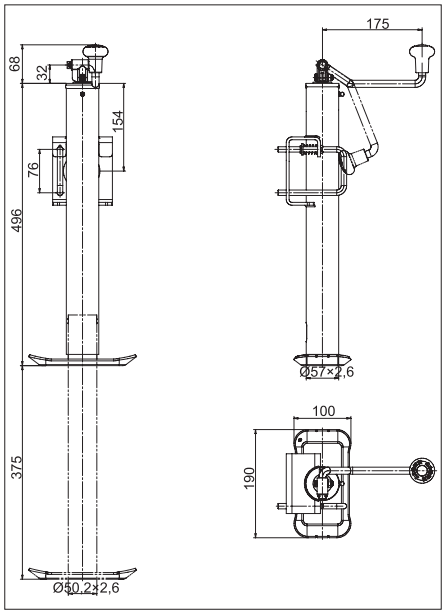

3

5

Za ove potporne rude
montažnu cev / nosač morate naručiti posebno!

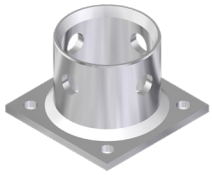

Montažna cev
6D8080.001

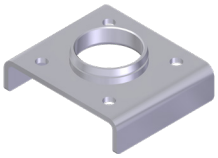

Nosač
6D7986.001

Broj	Model	Vert. opt. kg (maks.)	Napomena	Broj za poručivanje
1	TTL 57	900	toplo cinkovanje + KTL + završni lak	6D7917.001
2	TTL 57	900	toplo cinkovanje + KTL + završni lak	6D7907.001
3	TTL 57	900	toplo cinkovanje + KTL + završni lak	6D7931.001
4	TTL 57	900	toplo cinkovanje + KTL + završni lak	6D7975.001
5	TTL 48	550	toplo cinkovanje + KTL + završni lak	6D8443.001

OBRTNI POTPORNI TOČAK

1

Br.	Model	Nosivost (kg)	Visina podizanja(mm)	Ručka	Broj za poručivanje
1.	TK48-150/47M	500	215	ručka sa strane	6D8374.001
2.	TK48-150/47M	500	211	ručka od gore	6D8224.001
3.	TK51-210/50M	500	254	ručka sa strane	6D7983.001
4.	TK57-210/50M	500	200	ručka sa strane	6D8116.001
5.	TK57-210/50M	500	255	ručka sa strane	6D8168.001
6.	TK57-210/75M	550	300	ručka sa strane	6D7706.001

5

Velič. (mm)	6D8374	6D8224	6D7983	6D8116	6D8168	6D7706
A	274	166,5	275	200	277,5	322
B	122,5	86	95	91	90	99
C	47	47	50	50	50	75
ØD	153	153	210	212	212	210
E	52	52	102	102	102	102
F	216	211	254	200	255	300
G	467	447	530	443	506	570

3

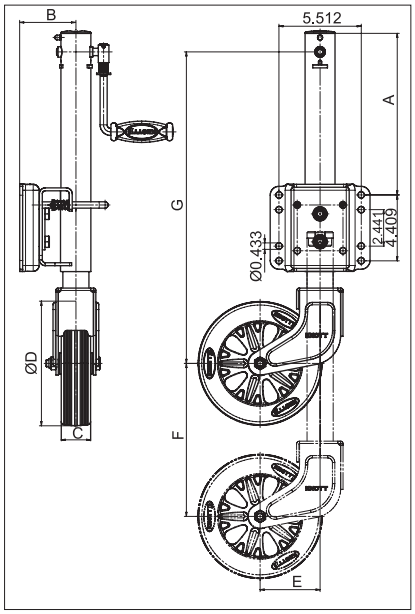

POTPORNICI

TL 48

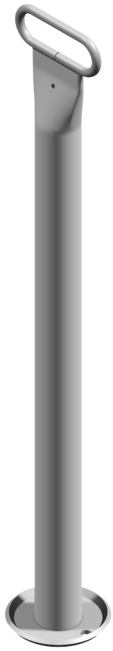

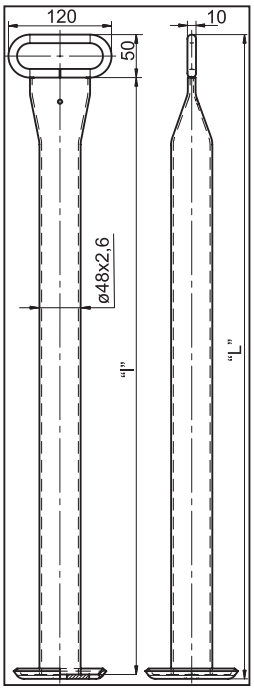

L (mm)	l (mm)	Površina	Broj za poručivanje
590	535	FeZn12	6D5749.001
590	535	toplo cinkovanje	6D5749.002
710	655	FeZn12	6D5749.003
710	655	toplo cinkovanje	6D5749.004
900	845	FeZn12	6D5749.005
900	845	toplo cinkovanje	6D5749.006
550	495	FeZn12	6D5749.007
550	495	toplo cinkovanje	6D5749.008
650	595	FeZn12	6D5749.009
650	595	toplo cinkovanje	6D5749.010
750	695	FeZn12	6D5749.011
750	695	toplo cinkovanje	6D5749.012
850	795	FeZn12	6D5749.013
850	795	toplo cinkovanje	6D5749.014

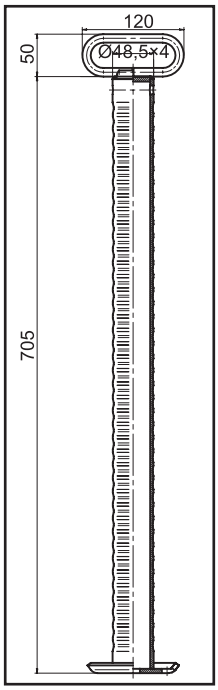

TL 48H

Model	Vertikalno opt. kg (max.)	Primedba	Broj za poručivanje
TL 48H	280	fiksirano stezaljkom	6D6585.001

TELESKOPSKI POTPORNIK

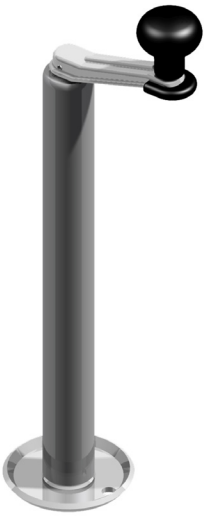

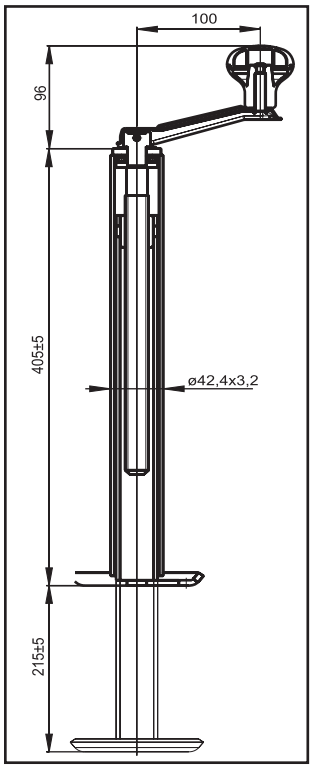

TTL 42

Model	Vertikalno opt. kg (max.)	Primedba	Broj za poručivanje
TTL 42	250	fiksirano stezaljkom	6D5981.001

TEŠKI TELESKOPSKI POTPORNICI

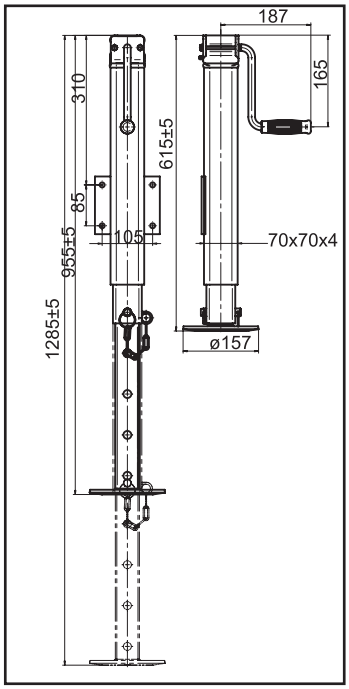

TTLS 70

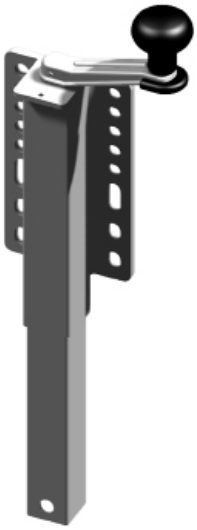

TTL 205×120

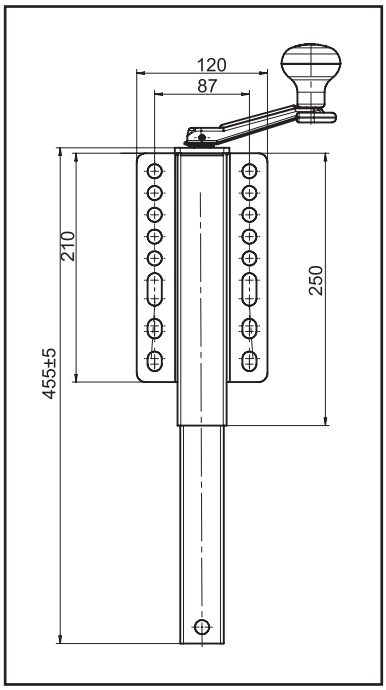

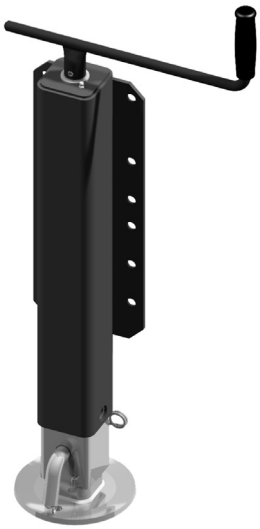

TTL 80

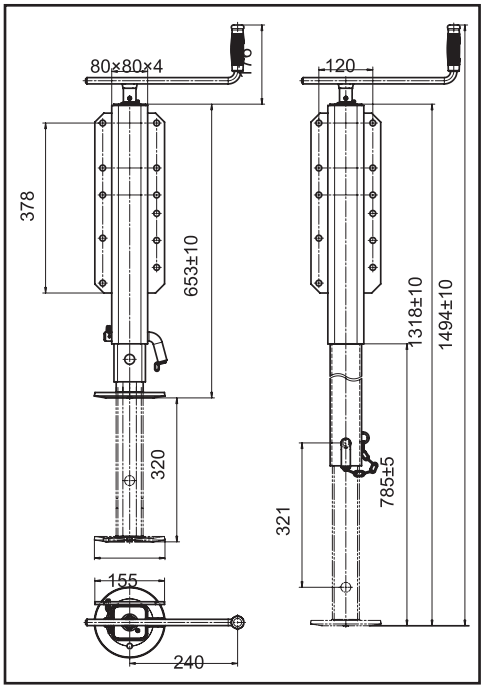

Model	Vert. opt. kg (maks.)	Primedba	Broj za poručivanje
TTLS 70	1500	pričvršćivanje vijkom	6D6334.001
TTL 80	1500	pričvršćivanje vijkom	6D6888.001
TTL 205×120	1500	pričvršćivanje vijkom	6D7877.001

PODEŠAVAJUĆI POTPORNI TOČAK ZA PRIKOLICE I KARAVANE

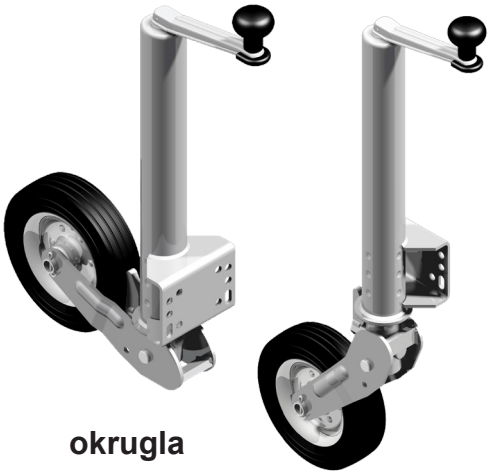

okrugla

ATK 60-205/50 AC

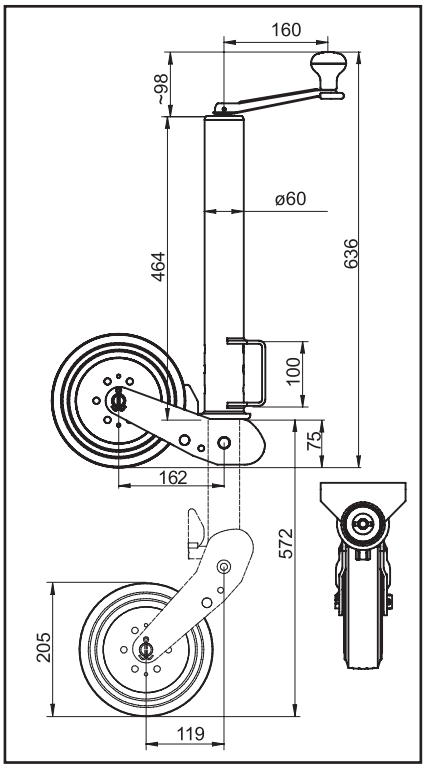

Tip	Vert. opt. (maks. kg)	Materijal točka	Veličina točka	Broj za poručivanje
ATK 60-205/50 AC	150	tvrda guma sa metalnom felnom	205×50	6D5093.001
ATKS 60-205/50 AC	150	tvrda guma sa metalnom felnom	205×50	6D5538.001

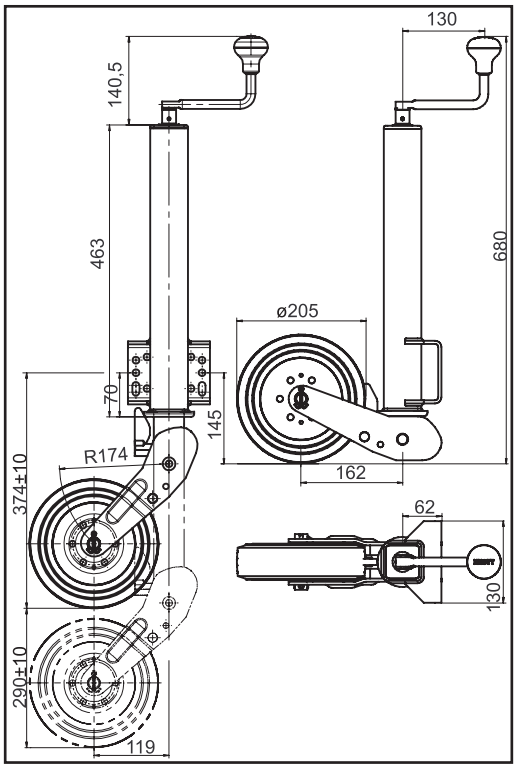

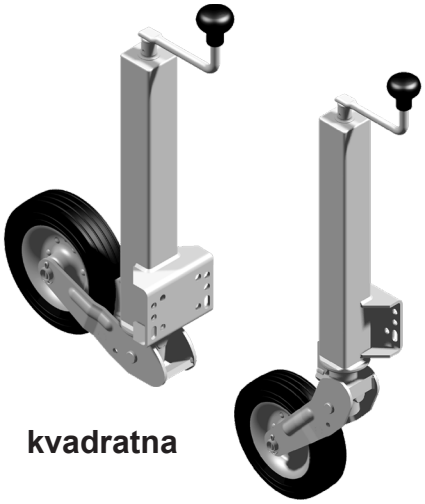

kvadratna

ATKS 60-205/50 AC

PODEŠAVAJUĆI POTPORNI TOČAK ZA PRIKOLICE I KARAVANE

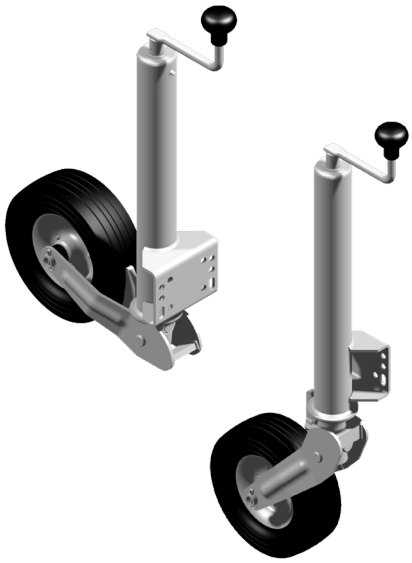

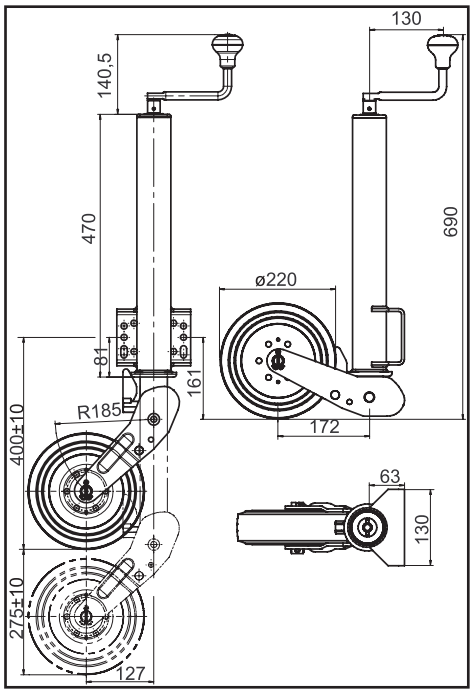

ATK 60-220/70 AC

Tip	Vert. opt. (maks. kg)	Materijal točka	Veličina točka	Broj za poručivanje
ATK60-220/70 AC	150	tvrda guma sa metalnom felnom	220×70	6D5345.001
ATK60S-220/70 AC	250	tvrda guma sa metalnom felnom	220×70	6D8539.001
ATK60S-210/75 AC	500	tvrda guma sa metalnom felnom	210×75	6D8499.001
ATK60S-210/75 M	500	tvrda guma sa plasticnom felnom	210×75	6D7933.001

ATKS 60-220/70 AC

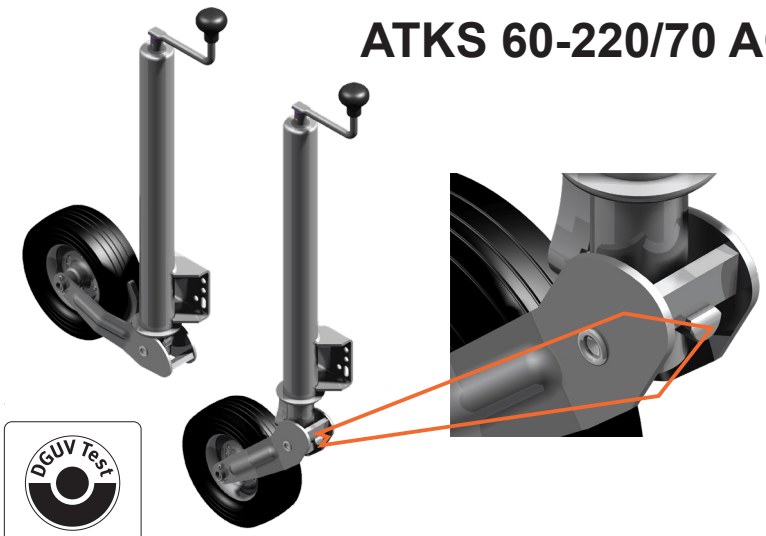

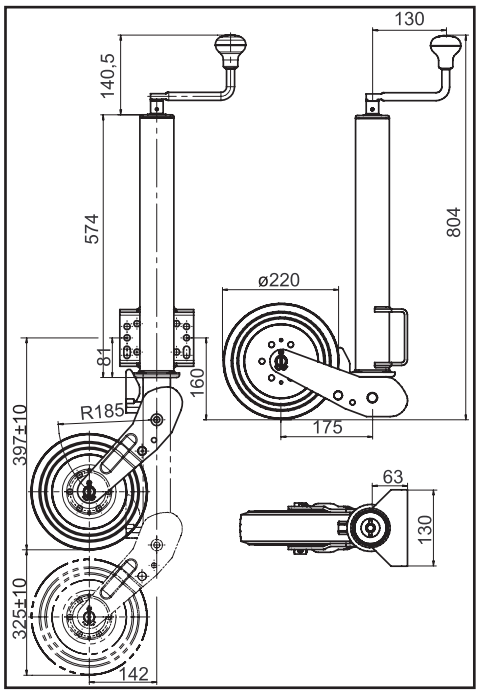

DGUV Test
VL 12014
Sicherheit geprüft
tested safety

Novo bezbednosno rešenje!

Automatski potporni točak sa sigurnosnom funkcijom

Potporni točak ATK60S podržava bilo koju vrstu poteznice za mono ili tandem prikolicu sa maksimalnom nosivošću do 3500 kg.

Kroz inovativan dizajn ovaj potporni točak sprečava slučajno urušavanje rukavca na taj način izbegavajući rizik od povrede. Rukavac se može preklopiti samo u neopterećenom stanju.

News

POTPORNI TOČAK

TK48

Stabilnost

Ojačana ručka

Ojačana konstrukcija

Broj za poručivanje: 6D8746

www.autoflex.rs

NEMA PRIKOLICA BEZ NAS!

KNOTT

AUTOFLEX YUG

UPUTSTVO ZA UPOTREBU I ODRŽAVANJE SIGURNOSNO-AUTOMATSKOG POTPORNOG TOČKA TIP: ATK60S

Povezivanje prikolice:
- Potporni točak mora biti okrenut prema zadnjem delu prikolice
- Spustite rudu namotavanjem potpornog točka dok vučna šapa ne legne na kuglu za vuču vozila, sve dok se ne zaključa ili ne postavi na visinu kuke.

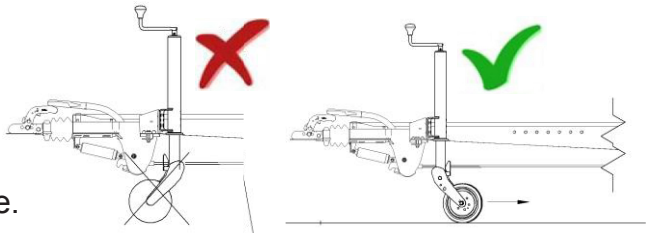

NAPOMENA:
Sigurnosni automatski potporni točak ATK60S može samo biti potpuno namotan kada je u položaju za istovar, tj. kada je u potpuno spregnutom stanju

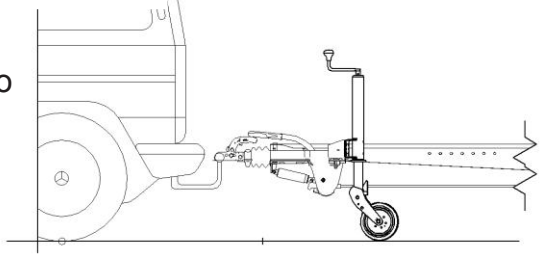

NAPOMENA: Ako je mehanizam za savijanje blokiran od nepotpuno savijene vučne rude, ne sme se nasilno zakočiti.

NAPOMENA: Točak ne sme dodirivati kočionu vezu zato što to bi moglo oštetiti rad sistema.
- Potpuno podignite potporni točak dok se točak ne zaključa
- Pritegnite vezu da biste osigurali točak, sprečavajući slučajno pomeranje.

1. Odredite nosivost
Utvrdite da je nosivost dovoljna pre instaliranja izabranog potpornog točka.
Nosivost mora biti dovoljna za sigurnu primenu.
Kapacitet nosivosti mora se izračunati na sledeći način:

$$\text{Lifting capacity} = \frac{(x + y) \times S}{X}$$

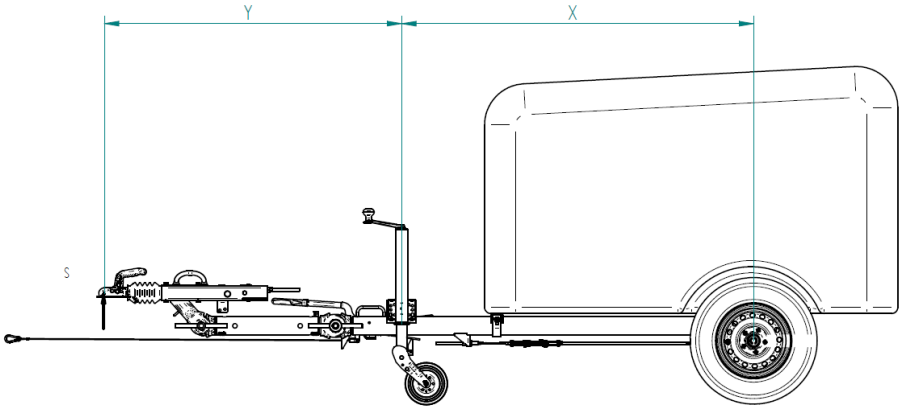

Ball coupling Jockey wheel Axle

Opterećenje (S)
Legenda:
k Distanca između potpornog točka i osovine
y Distanca između vučne šape i potpornog točka
S Maksimalno dozvoljeno opterećenje na tački spajanja

TRAVERZA RUDE ZA POTPORNI TOČAK

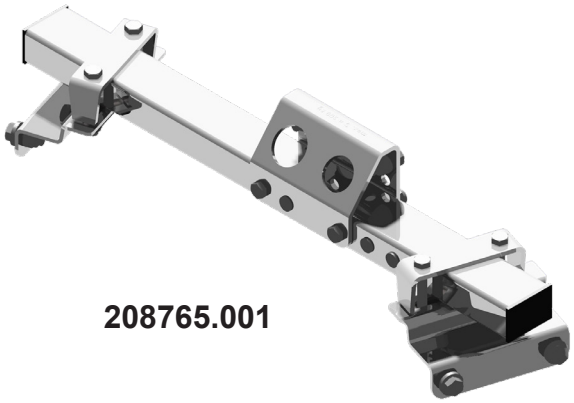

208765.001

Šablon za bušenje-montažu

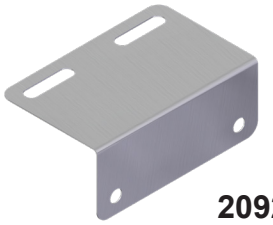

209213.001

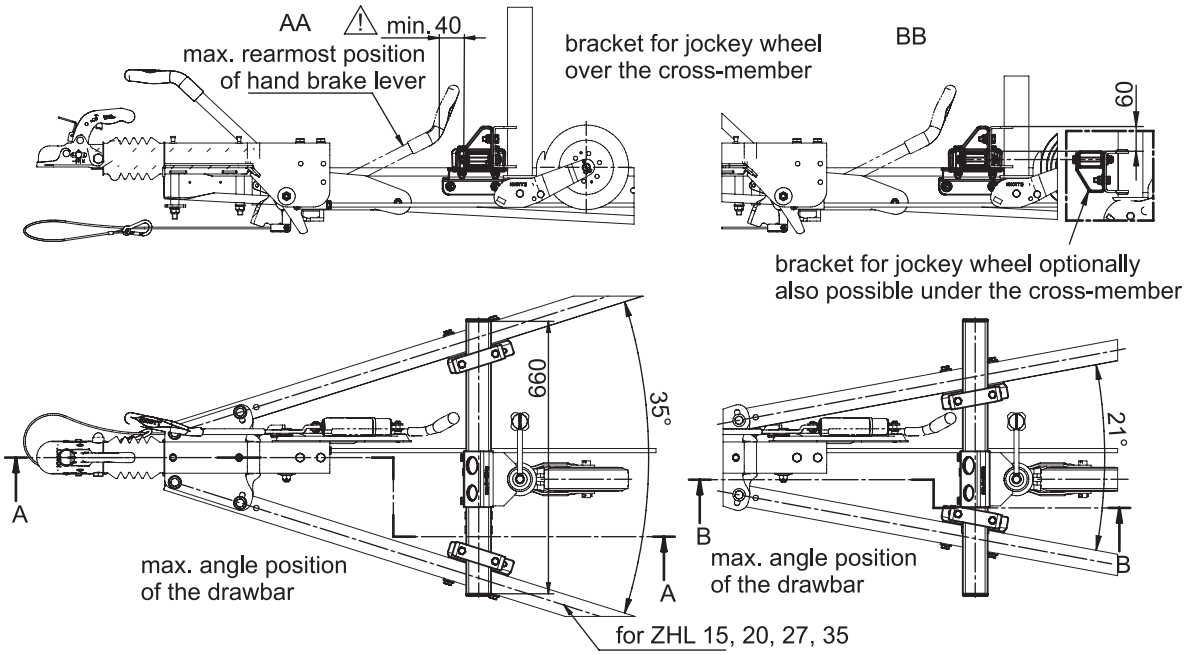

TELESKOPSKI POTPORNI TOČAK ZA PRIKOLICE I KARAVANE

TK 35

TK 42

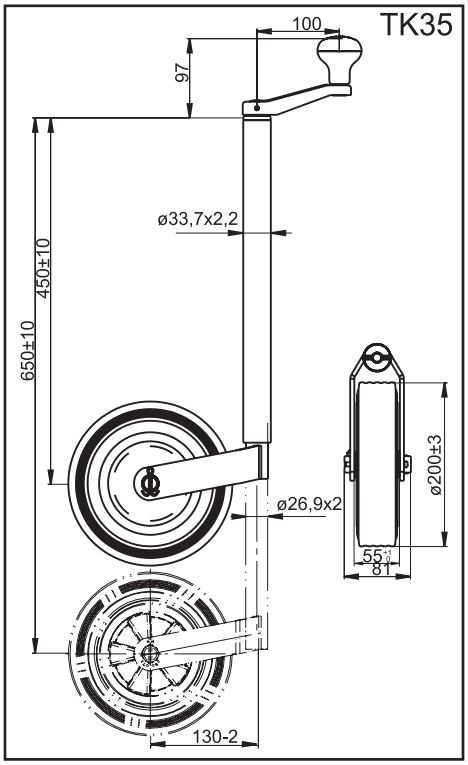

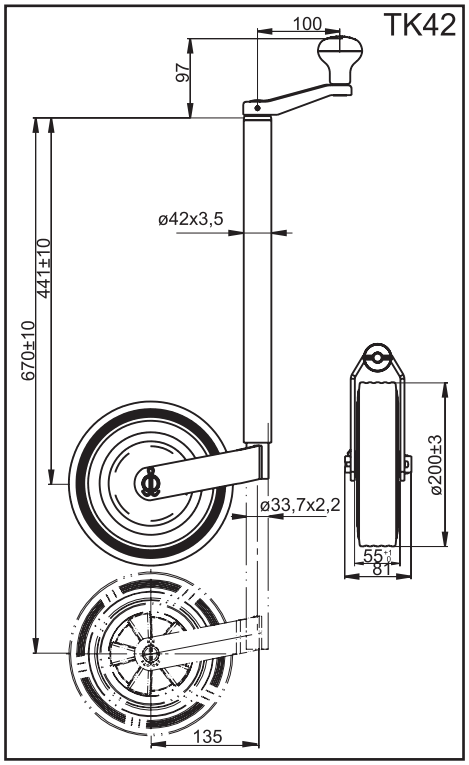

Tip	Vert. opt. (maks. kg)	Materijal točka	Veličina točka	Broj za poručivanje
TK35-200/40 M	75	tvrda guma sa plastičnom felnom	200×40	6D5757.002
TK35-200/40 AC	75	tvrda guma sa metalnom felnom	200×40	6D5758.002
TK42-200/40 M	100	tvrda guma sa plastičnom felnom	200×40	6D5802.001
TK42-200/40 AC	100	tvrda guma sa metalnom felnom	200×40	6D5800.001
TK48-220/70 H AC	125	tvrda guma sa metalnom felnom	220×70	6D5949.001
TK48-220/70 H/AC	150	tvrda guma sa metalnom felnom	220×70	6D6146.001

TK 48

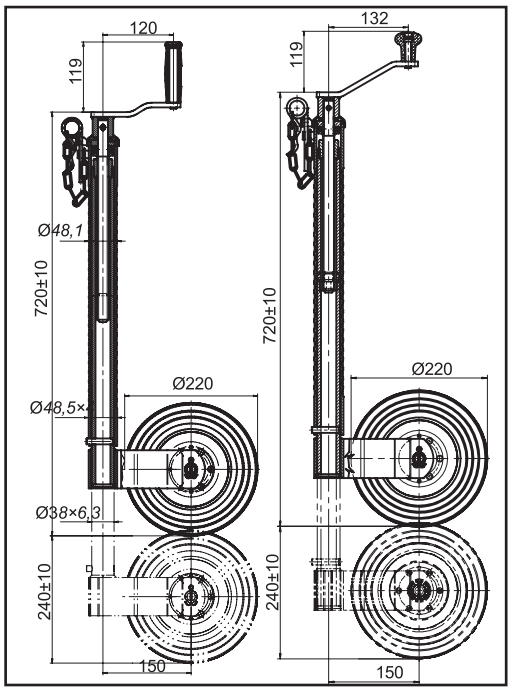

TELESKOPSKI POTPORNI TOČAK ZA PRIKOLICE I KARAVANE

TK 48-200/50 AC

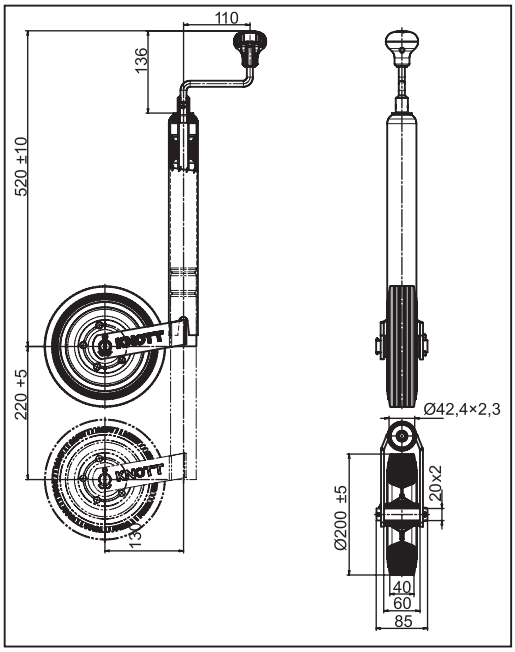

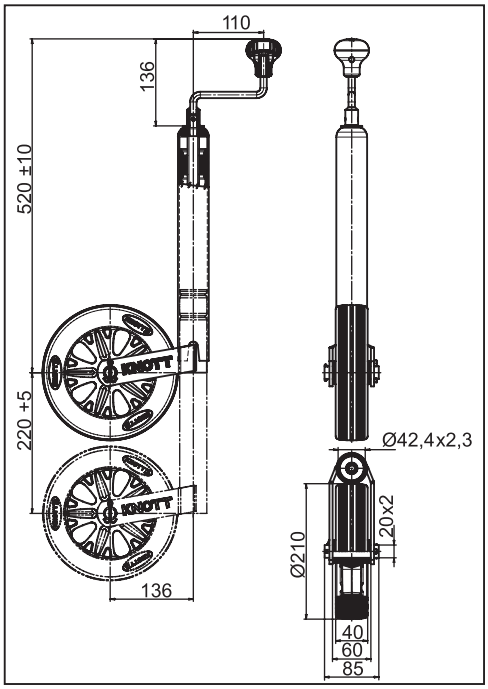

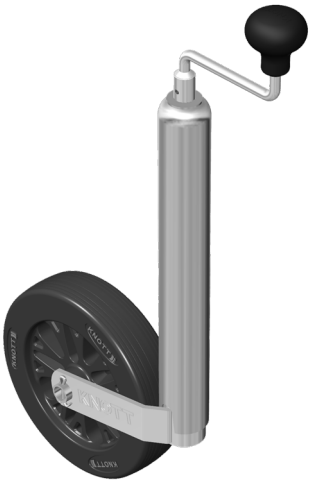

TK 48-210/50 M

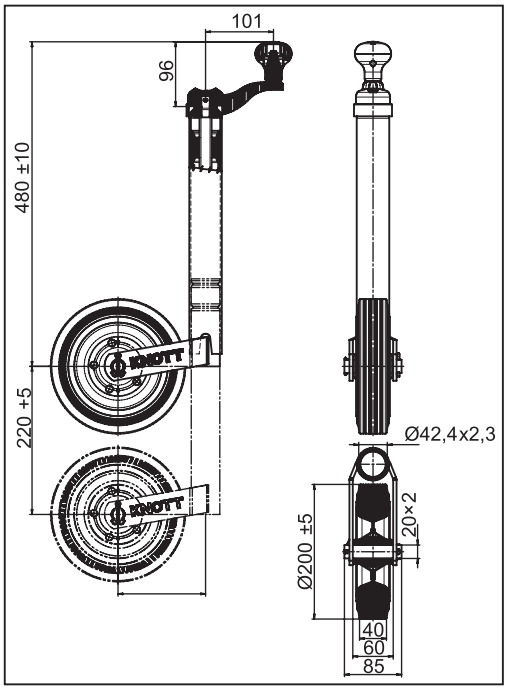

TK 48-200/50 AC

Tip	Vert. opt. (maks. kg)	Materijal točka	Veličina točka	Broj za poručivanje
TK48-200/50 AC	150	tvrda guma sa metalnom felnom	200×50	6D8746.001
TK48-210/50 M	150	tvrda guma sa plastičnom felnom	210×50	6D8819.001
TK48-200/50 AC	150	tvrda guma sa metalnom felnom	200×50	6D8823.001

TELESKOPSKI POTPORNI TOČAK ZA PRIKOLICE I KARAVANE

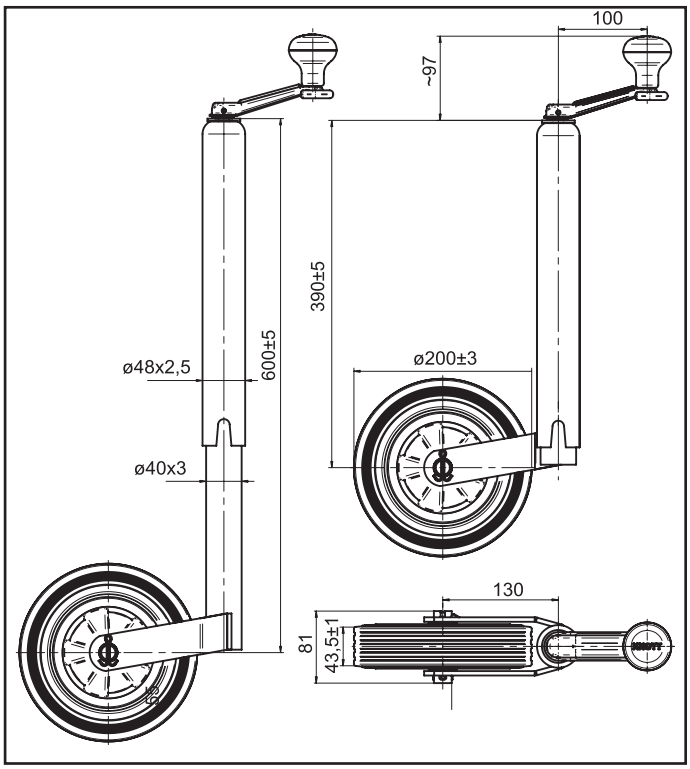

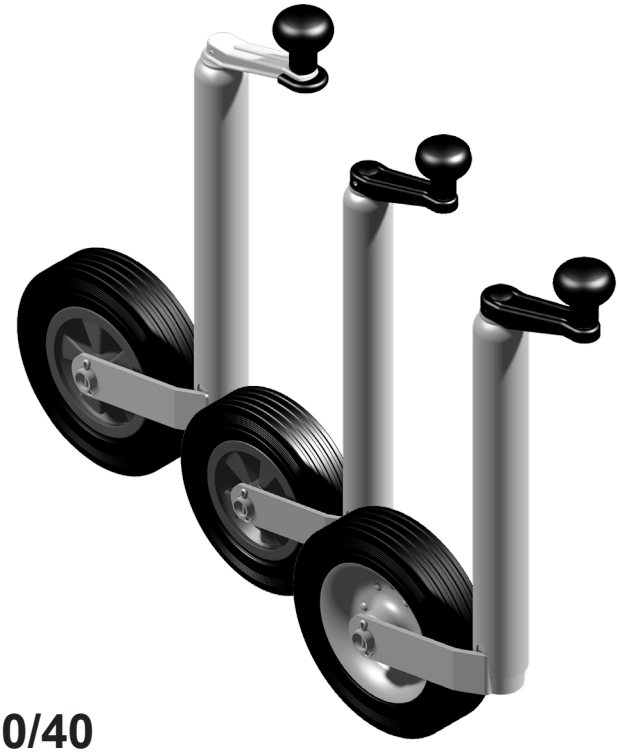

TK 48-200/40

Tip	Vert. opt. (maks. kg)	Materijal točka	Veličina točka	Broj za poručivanje
TK48-200/40 M	125	tvrda guma sa plastičnom felnom	200×40	6D6307.001
TK48-200/40 AC	125	tvrda guma sa metalnom felnom	200×40	6D5807.001
TK48-200/40 AC	125	tvrda guma sa metalnom felnom	200×40	6D5915.001

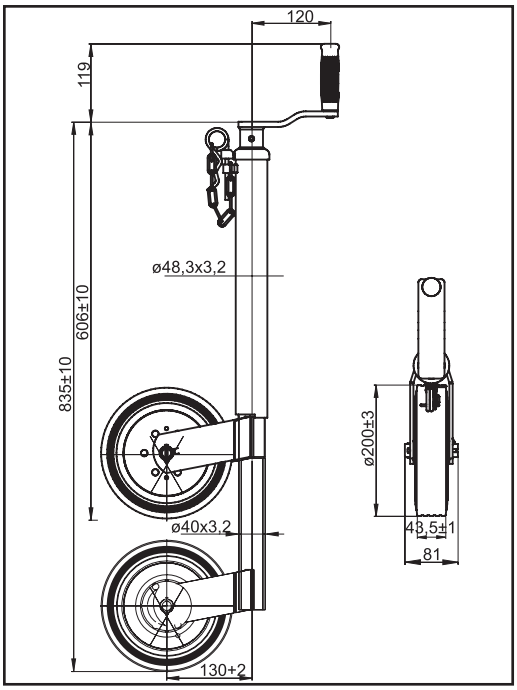

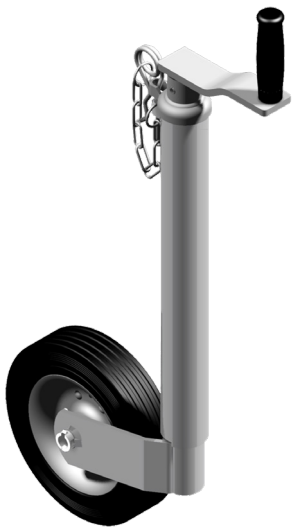

TK 48-200/40 AC

TELESKOPSKI POTPORNI TOČAK ZA PRIKOLICE I KARAVANE

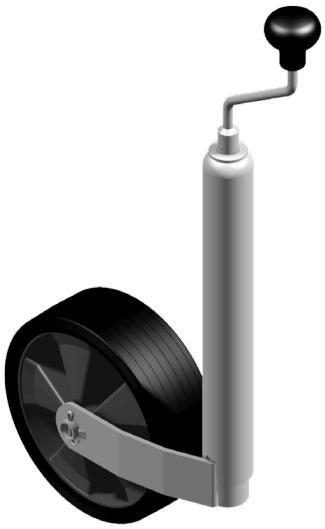

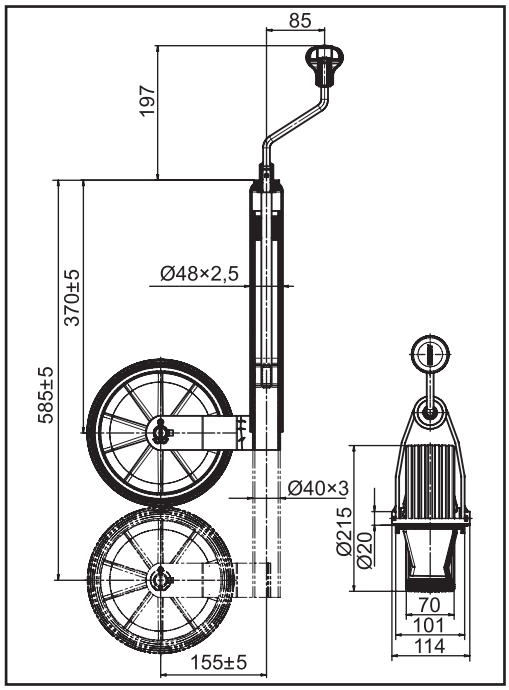

TK 48-215/70 M

Tip	Vert. opt. (maks. kg)	Materijal točka	Veličina točka	Broj za poručivanje
TK48-215/70 M	125	tvrda guma sa plastičnom felnom	215×70	6D5896.001
TK48-260/85 M	125	pneumatski točak sa plastičnom felnom	260×85	6D6368.001
TK48-260/85 AC	125	pneumatski točak sa metalnom felnom	260×85	6D5353.001

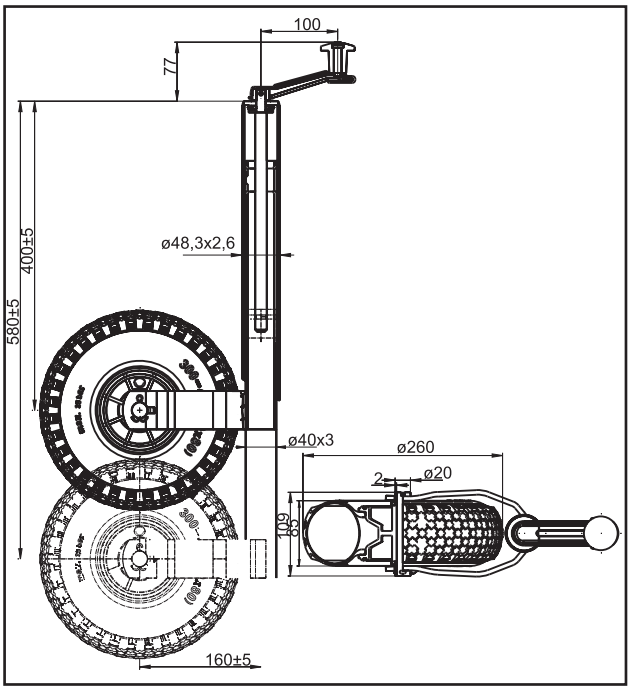

TK 48-260/85

TELESKOPSKI POTPORNI TOČAK ZA PRIKOLICE I KARAVANE

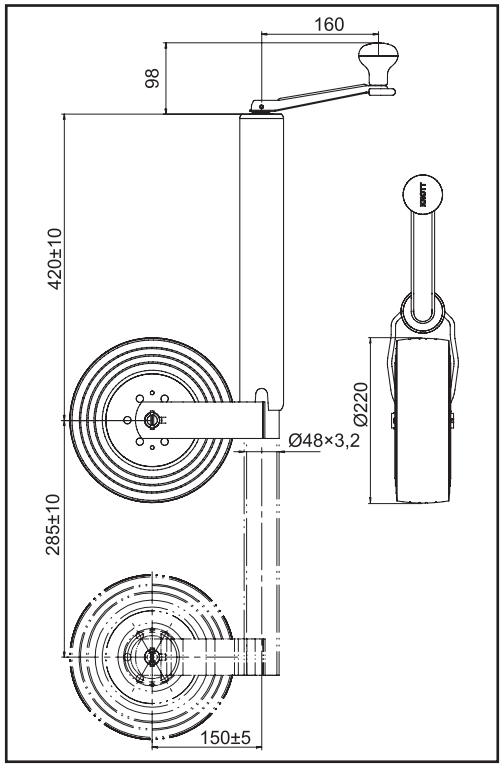

TK 60-220/70 AC

Tip	Vert. opt. (maks. kg)	Materijal točka	Veličina točka	Broj za poručivanje
TK60-220/70 AC	150	tvrda guma sa metalnom felnom	220×70	6D6163.001
TK60-220/70 AC	150	tvrda guma sa metalnom felnom	220×70	6X1094.001
TK60-220/65 AC	250	tvrda guma sa metalnom felnom	220×65	6X1699.002

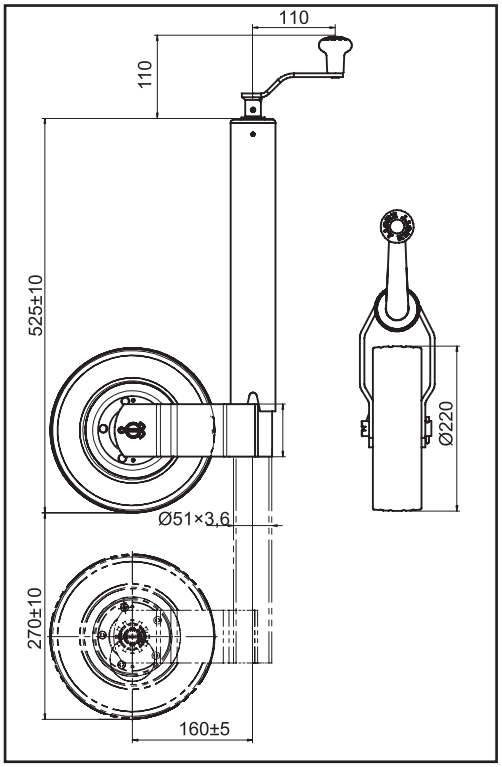

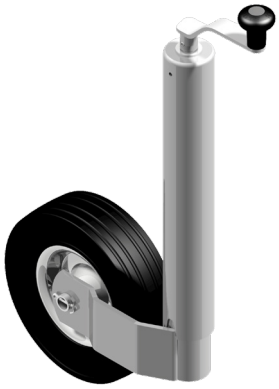

TK 60-220/70 AC

TK 60-220/65 AC

TELESKOPSKI POTPORNI TOČAK ZA PRIKOLICE I KARAVANE

TK 60-215/70 M

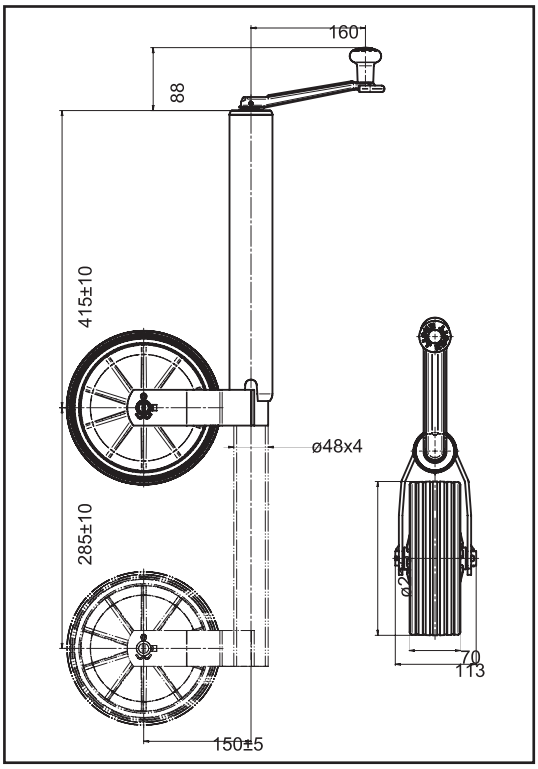

Tip	Vert. opt. (maks. kg)	Materijal točka	Veličina točka	Broj za poručivanje
TK60-215/70 M	150	tvrda guma sa plastičnom felnom	215×70	6D6153.001
TK60-260/85 M	150	pneumatski točak sa plastičnom felnom	260×85	6D6183.001

TK 60-260/85 M

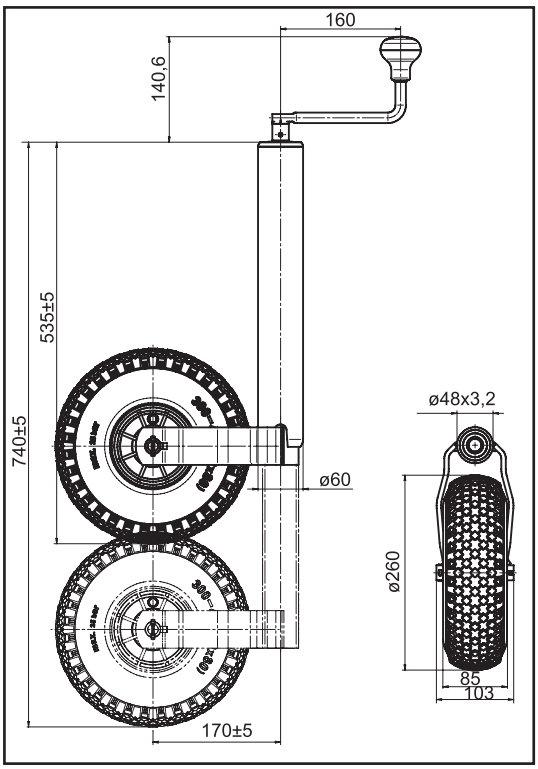

TELESKOPSKI POTPORNI TOČAK ZA PRIKOLICE I KARAVANE

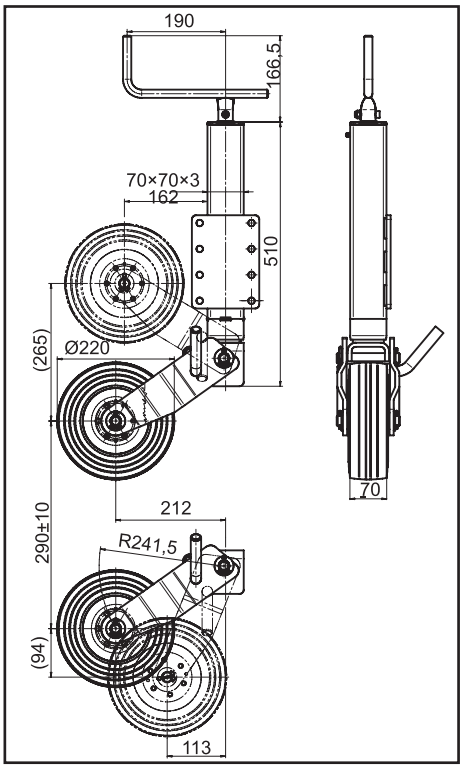

kvadratni

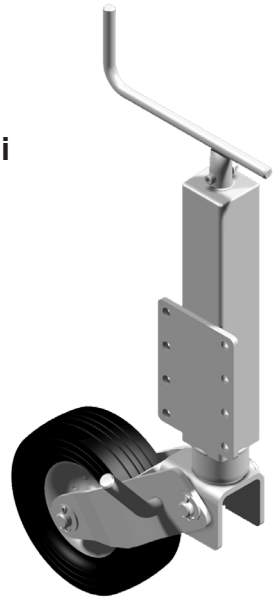

TKS 70-220/70 AC

Tip	Vert. opt. (maks. kg)	Materijal točka	Veličina točka	Broj za poručivanje
TKS70-220/70 AC	150	tvrda guma sa metalnom felnom	220×70	6D5406.001
TK70-280/70 AC	500	tvrda guma sa metalnom felnom	280×66	6D6528.001

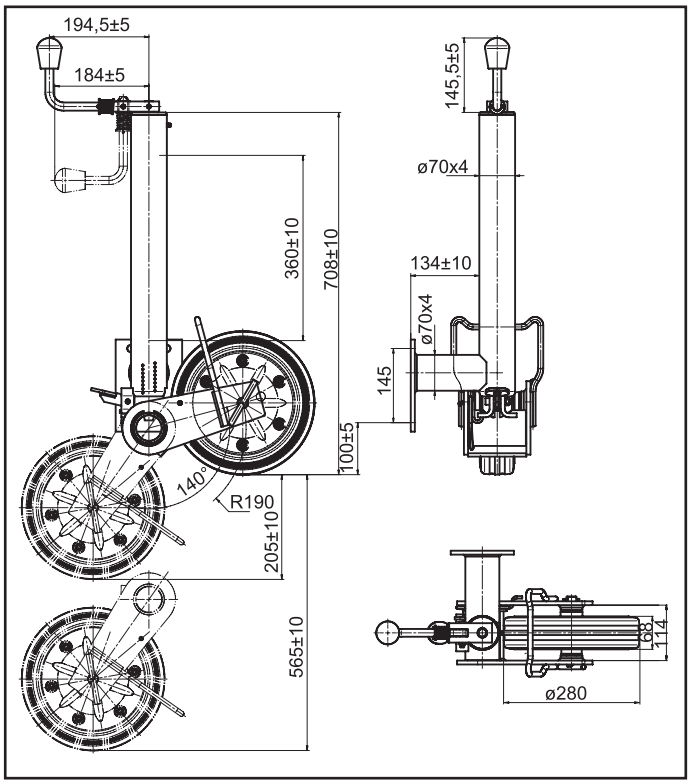

okrugli

TK 70-280/70 AC

STANDARDNI POTPORNI TOČKOVI SA VELIKIM PREDNOSTIMA

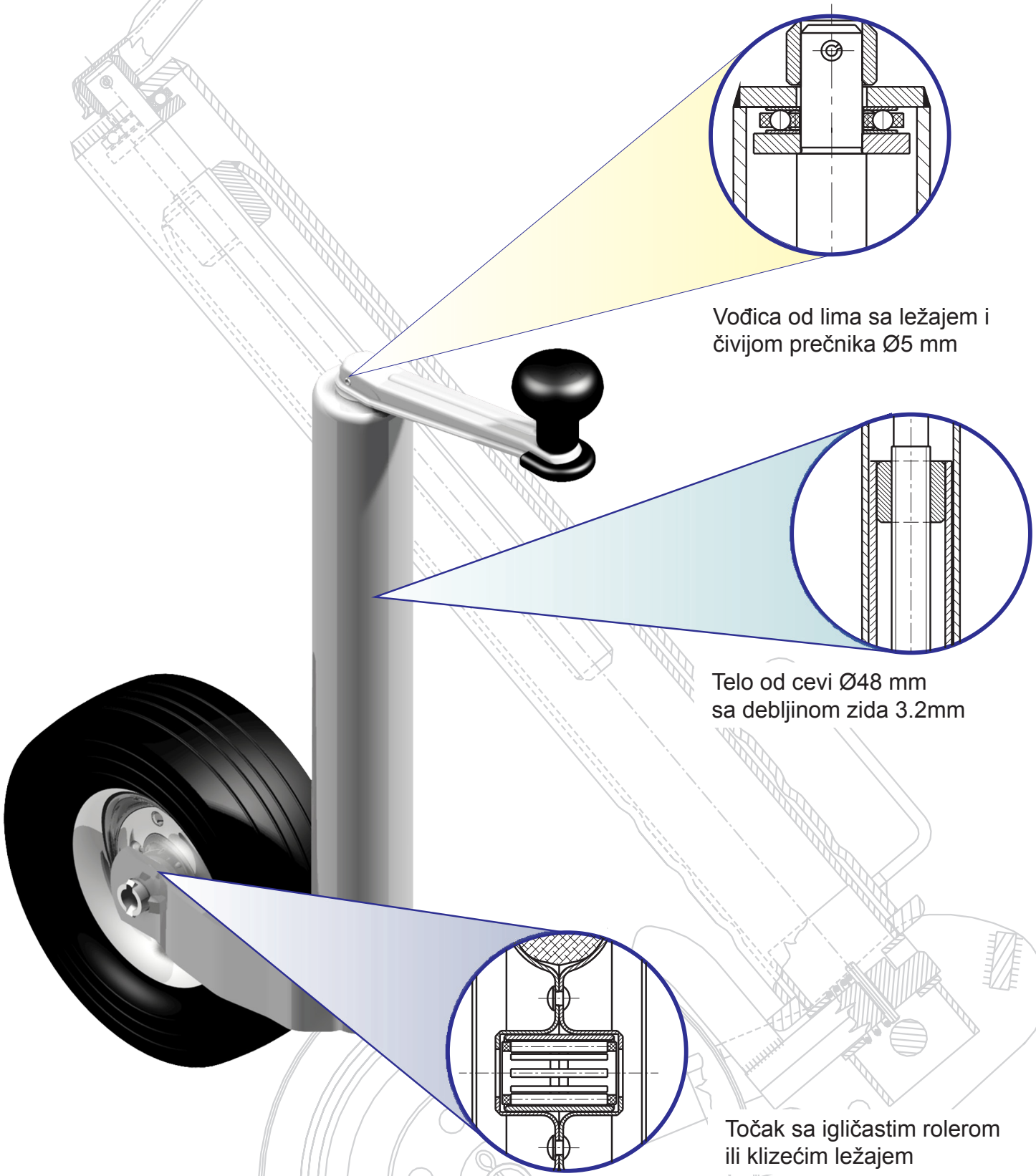

POTPORNICI ZA KARAVANE

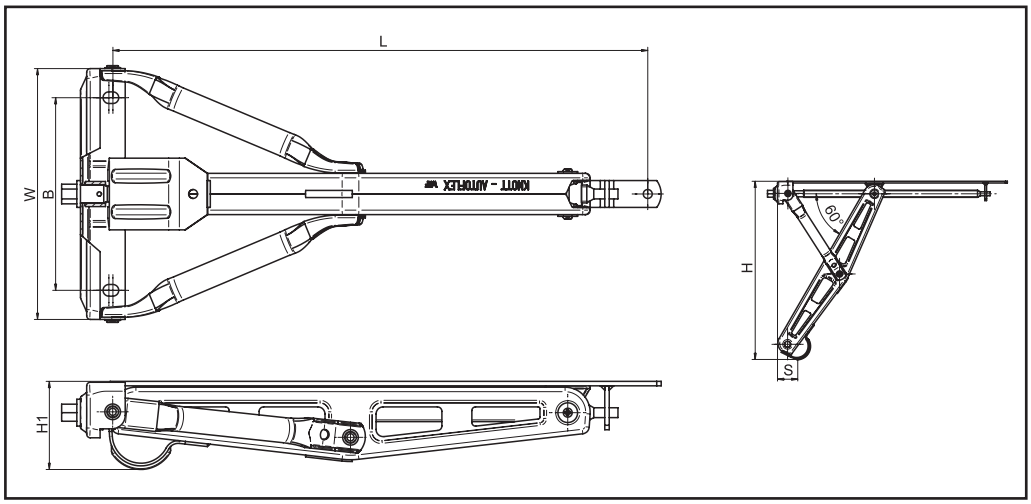

Proizvod se može koristiti za: prikolice, kamp prikolice, prikolice za prevoz konja

Prednosti proizvoda:

- Stabilizuje prikolicu
- Rasterećuje osovinu
- Podržava prikolicu
- Veliki opseg upotrebljivosti
- Univerzalna radilica

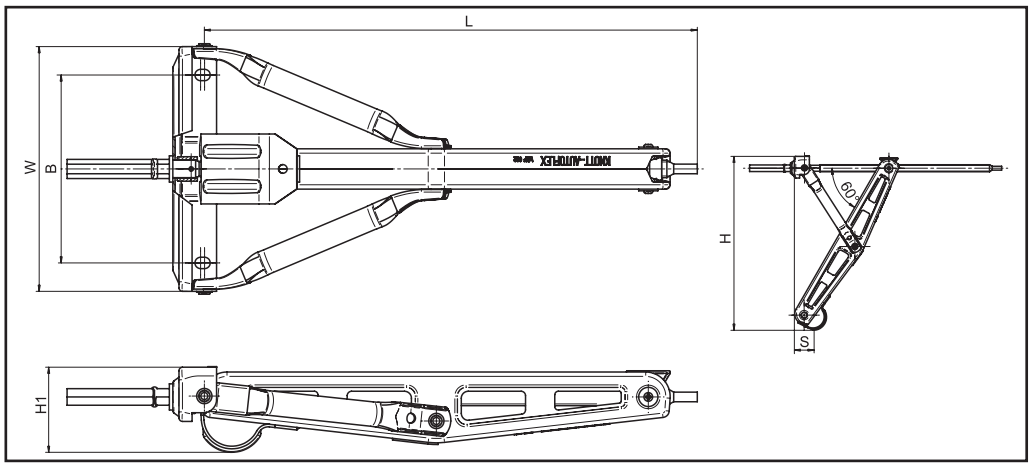

- Materijal: čelik
- Površinska obrada: toplo cinkovanje

Tip	Vert. opt. (maks. kg)	L (mm)	W (mm)	B (mm)	H1 (mm)	H (mm)	S (mm)	Broj za poručivanje
WHF001	900	564	280	215		457	115	6X1197.001
WHF002	1100	564	280	215	97	497	53	6X1197.002
WHF003	1100	597	280	215	97	497	57	6X1197.003
WHF004	1100	595,5	280	215	117	517	57	6X1197.004
WHF005	1100	564	280	215	97	497	56	6X1197.005
WHF006	1100	597	280	215	98	497	57	6X1197.006
WHF007	750	567	280	215/161	98	495	55	6X1197.007

KNOTT AUTOFLEX YUG

BLATOBRANI

BLATOBRAN

Pozicija montaže blatobrana i točka

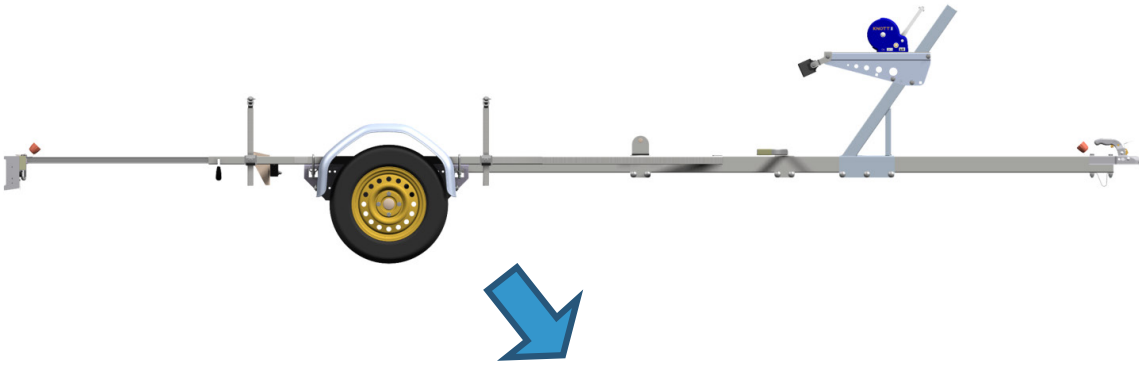

Ovo je ispravna pozicija montaže blatobrana i točka bez opterećenja i u normalnim uslovima. Ovo bi trebalo da obezbedi zazor od 110-120mm.

Pod opterećenjem 50% ili 100%, ovaj zazor se menja ali obezbeđuje dovoljno prostora za točak.

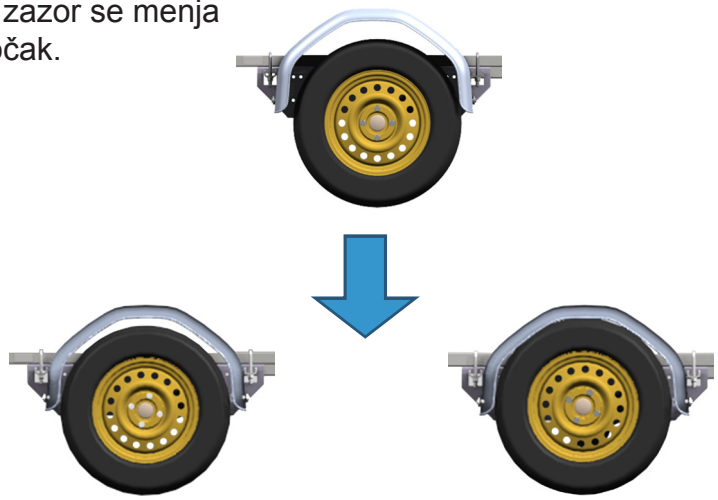

1× load 2× load

Imajte na umu da ćete za prikolicu dobiti duži životni vek ako je ne preopteretite!

BLATOBRAN OD LIMA
Materijal:
· nerđajući lim
· pocinkovani lim

Vodootporna konstrukcija!

Profil za bočnu montažu: 12/40
Radius: 12

PLASTIČNI BLATOBRAN

Materijal:
· plastika od visokog kvaliteta
Profil za bočnu montažu: 6/25; 12/37,5; 12/40

BLATOBRANI ZA PRIKOLICE

JEDNOOSOVINSKA

Tip	Dužina S (mm)	Visina H (mm)	Širina B (mm)	Profil	Rupe (kom.)	Veličnia točka maks.	Broj za poručivanje
A206612K	660	345	200	12/40		165/80R13	6X0573.001
A206612K(F)	660	345	200	12/40	7	165/80R13	6X0573.014
A207012K	700	390	200	12/40		165/80R14	6X0573.002
A207512K	750	415	200	12/40		165/80R16	6X0573.003
A207512K(F)	750	415	200	12/40	5	165/80R16	6X0573.013
A227512K	750	390	220	12/40		185/80R15	6X0573.004
A227512K(F)	750	390	220	12/40	5	185/80R15	6X0573.018
A228012K	800	415	220	12/40		185/80R17	6X0573.005
A228612K	860	445	220	12/40		185/80R19	6X0573.006
A247512K	750	390	240	12/40		205/80R14	6X0573.007
A247512K(F)	750	390	240	12/40	5	205/80R14	6X0573.017
A248012K	800	415	240	12/40		205/80R16	6X0573.008
A248012K(F)	800	415	240	12/40	3 + 4 oval	205/80R16	6X0573.015
A248612K	860	445	240	12/40		205/80R18	6X0573.009
A248040K	800	415	240	40/40		205/80R16	6X0573.010
A268012K	800	445	260	12/40		225/80R14	6X0573.011
A268012K(F)	800	445	260	12/40	7	225/80R14	6X0573.016
A268040K	800	415	260	40/40		225/80R14	6X0573.012

■ Materijal: pocinkovan lim

TANDEM OSOVINA

A2213912KT	1390	375	220	12/40		185/80R12	6X0570.005
A2213912KT(F)	1400	350	220	12/40	5 oval	185/80R12	6X0570.014
A2215512KT	1550	375	220	12/40		185/80R15	6X0570.006
A2215512KT(F)	1550	375	220	12/40	7 oval	185/80R15	6X0570.018
A2215540KT	1550	375	220	40/40		185/80R15	6X0570.002
A2415012KT	1500	410	240	12/40		205/80R13	6X0570.007
A2415012KT(F)	1500	410	240	12/40	7 oval	205/80R13	6X0570.017
A2415040KT	1500	410	240	40/40		205/80R13	6X0570.003
A2615012KT	1500	410	260	12/40		225/80R12	6X0570.008
A2615012KT(F)	1500	400	260	12/40	7 oval	225/80R12	6X0570.016
A2615040KT	1500	410	260	40/40		225/80R12	6X0570.004
A2014812KT	1480	365	200	12/40		165/80R15	6X0570.010
A2415112KT	1510	390	240	12/40		205/80R13	6X0570.011

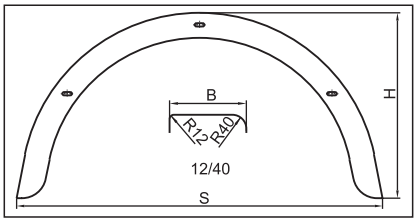

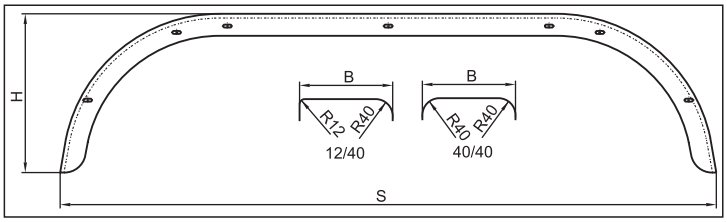

Blatobrani profila 12/40 i 40/40. Radijus 12 je za bočno postavljanje na prikolicu.
Radijus 40 je za montiranje na nosače prikolica, poput prikolica za čamce.

BLATOBRAN ZA JEDNOOSOVINSKU PRIKOLICU OD NERĐAJUĆEG LIMA

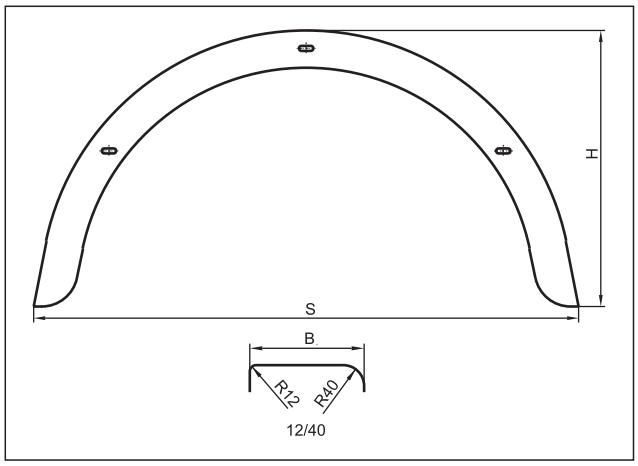

Blatobrani profila 12/40. Radijus 12 je za bočno postavljanje na prikolicu.
Radijus 40/40 je za montiranje na nosače prikolica, poput prikolica za čamce.

Tip	Dužina S (mm)	Visina H (mm)	Širina B (mm)	Profil	Rupe (kom.)	Veličina točka maks.	Broj za poručivanje
13"	660	345	200	12/40		165/80R13	6X1485.001
14"	750	390	240	12/40	3 oval	205/80R14	6X1485.002
A268040K	800	415	260	40/40		205/80R16	6X1485.003
10"	620	300	160	12/40		125/80R14	6X1485.004
12"	660	340	190	12/40		155/80R13	6X1485.005
13"	735	370	220	12/40		185/80R14	6X1485.006
14"	800	415	245	40/40		205/80R16	6X1485.007

■ Material: nerđajući lim

BLATOBRANI OD NERĐAJUĆEG LIMA ZA TANDEM OSOVINE

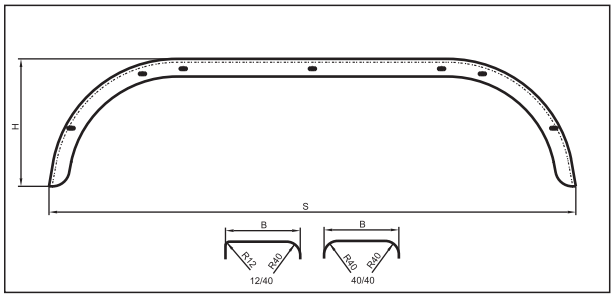

Tip	Dužina S (mm)	Visina H (mm)	Širina B (mm)	Profil	Rupe (kom.)	Vel. točka maks.	Broj za poručivanje
14"	1500	410	240	12/40	7 oval	205/80R13	6X1486.001
14"	1500	410	240	12/40		205/80R13	6X1486.002

Tandemski blatobrani profila 12/40 i 40/40. Radijus 12 je za bočno postavljanje na prikolicu.
Radijus 40/40 je za montiranje na nosače prikolica, poput prikolica za čamce.

BLATOBRAN ZA JEDNOOSOVINSKE PRIKOLICE (uglasti)

Tip	Dužina S (mm)	Visina H (mm)	Širina B (mm)	Rupe (kom.)	Materijal	Vel. točka maks.	Broj za poručivanje
A176712S	670	340	170		pocinkovani lim	135/80R15	6X1031.001
A176712S(F)	670	340	170	5	pocinkovani lim	135/80R15	6X1031.012
A207612S	760	390	200		pocinkovani lim	165/80R17	6X1031.002
A207612S(F)	760	360	200	7	pocinkovani lim	165/80R17	6X1031.013
A207612S(F)	760	350	200	11	pocinkovani lim	165/80R17	6X1031.007
A227612S	760	390	220		pocinkovani lim	185/80R15	6X1031.003
A227512S	750	390	220		pocinkovani lim	185/80R15	6X1031.004
A247512S	750	390	240		pocinkovani lim	205/80R14	6X1031.005
A155512S(F)	550	245	150	5	pocinkovani lim	120/80R11	6X1031.009
ET-70343-A Knott INOX	680	350	200		Nerđajući lim	255/80R12	6X1486.006
A227512S INOX	750	390	220		Nerđajući lim	185/80R15	6X1486.007
A176712S INOX	670	340	170		Nerđajući lim	135/80R15	6X1486.009

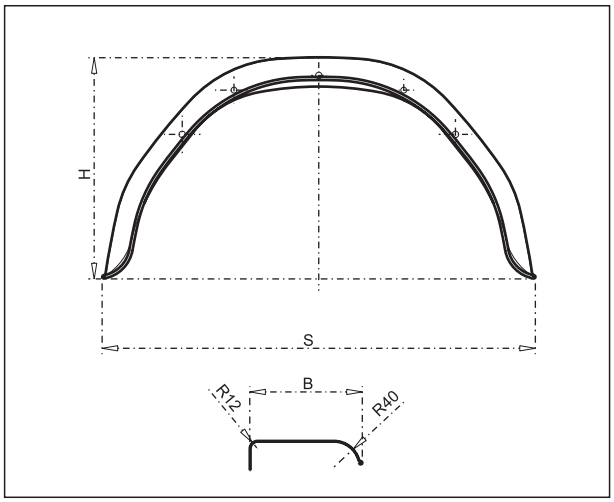

■ Profil: 12/40

Uglasti blatobrani sa profilom 12/40.
Radijus 12 je za bočno postavljanje na prikolicu.

Naše blatobrane možemo proizvesti u bilo kojoj (RAL) boji prema zahtevima kupaca.
Molimo da prilikom naručivanja navedete traženu boju blatobrana.

BLATOBRAN ZA TANDEM PRIKOLICE (uglasti)

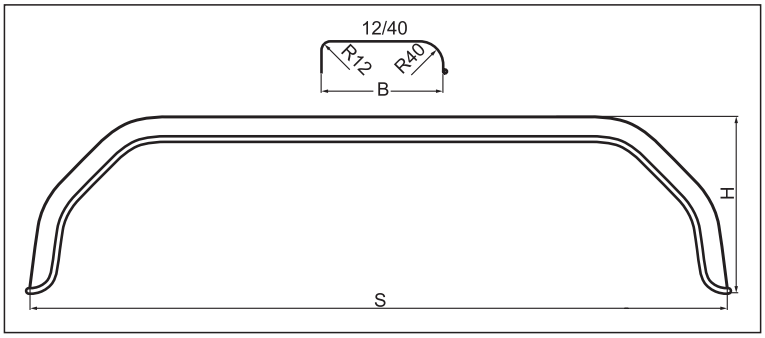

Tip	Dužina S (mm)	Visina H (mm)	Širina B (mm)	Rupe (kom.)	Materijal	Vel. točka maks.	Broj za poručivanje
A2315112ST	1510	380	230		pocinkovan lim	195/80R14	6X0570.012
A2315112ST(F)	1520	400	230	9 oval	pocinkovan lim	195/80R14	6X0570.015
A2315112ST INOX	1510	380	230		nerđajući lim	195/80R14	6X1486.008

Tandem blatobrani profila 12/40. Radijus 12 je za bočno postavljanje na prikolicu.

BLATOBRAN ZA PRIKOLICE (polublatobran)

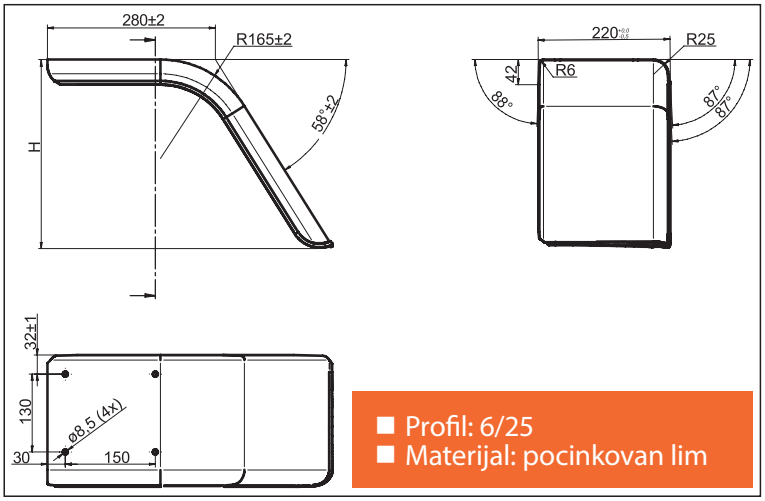

- Profil: 6/25
- Materijal: pocinkovan lim

Tip	Dužina S (mm)	Visina H (mm)	Širina B (mm)	Rupe (kom.)	Vel. točka maks.	Broj za poručivanje
5227 Je & Bh	632	~314	220	4	185/80R15	6A5227.001
5228 JH & Be	632	~314	220	4	185/80R15	6A5228.001
5229 Jh & Be	712	~382	240	4	205/80R14	6A5229.001
5230 Je & Bh	712	~382	240	4	205/80R14	6A5230.001

Ovi blatobrani moraju se postaviti na donju ploču prikolice.

PLASTIČNI BLATOBRANI

leva

desna

Blatobran	Dužina S (mm)	Visina H (mm)	Širina B (mm)	strana	Broj za poručivanje
6A6092.002	678	336	180	desna	6X1792.001
6A6092.002	678	336	180	leva	6X1792.002
6X0744.003	660	320	200	desna	6X1792.003
6X0744.003	660	320	200	leva	6X1792.004
6X0744.004	760	320	220	desna	6X1792.005
6X0744.004	760	320	220	leva	6X1792.006
6X1506.002	1550	400	240	desna	6X1792.007
6X1506.002	1550	400	240	leva	6X1792.008

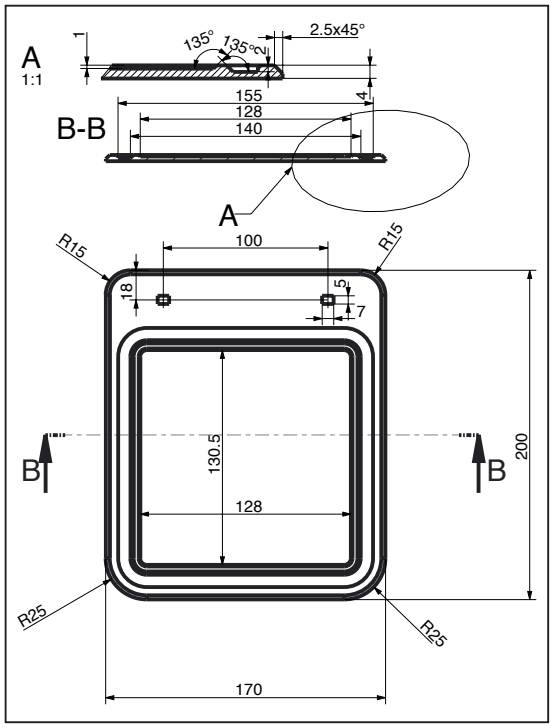

leva

desna

PLASTIČNI BLATOBRANI

Tip	Dužina S (mm)	Visina H (mm)	Širina B (mm)	Profil	Boja	Broj za poručivanje
A186812SM	678	336	180	12/40	siva RAL7040	6A6092.001
A186812SM	678	336	180	12/40	crna	6A6092.002
13"	660	327	200	10/30	crna	6X0744.003
14"	760	327	220	10/30	crna	6X0744.004
Tandem	1550	400	240	10/30	crna	6X1506.002
8"-12"	525	150	175	30/30	siva	6A6594.101
8"-12"	525	150	175	30/30	bela	6A6594.201

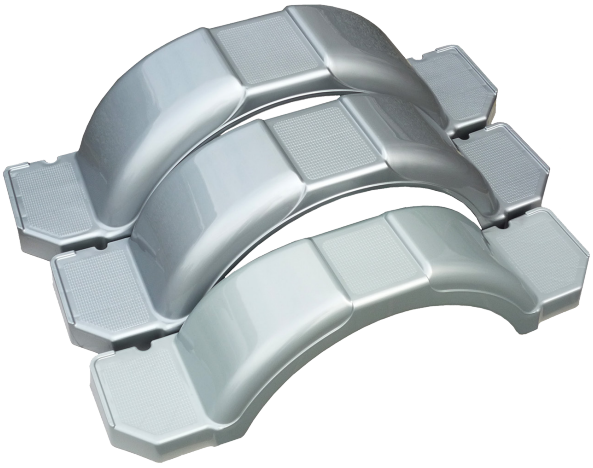

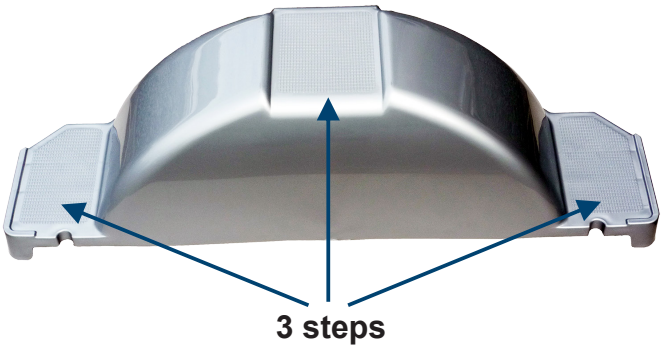

Tip	Dužina S (mm)	Visina H (mm)	Širina B (mm)	Boja	Broj za poručivanje
12"	950	245	225	siva	6A6595.101
13"	1025	295	250	siva	6A6595.102
14"	1100	325	275	siva	6A6595.103
12"	950	245	225	bela	6A6595.201
13"	1025	295	250	bela	6A6595.202
14"	1100	325	275	bela	6A6595.203
12"	950	245	225	crna	6A6595.301
13"	1025	295	250	crna	6A6595.302
14"	1100	325	275	crna	6A6595.303

ZAKAČKE I PRIBOR

ZAKAČKA

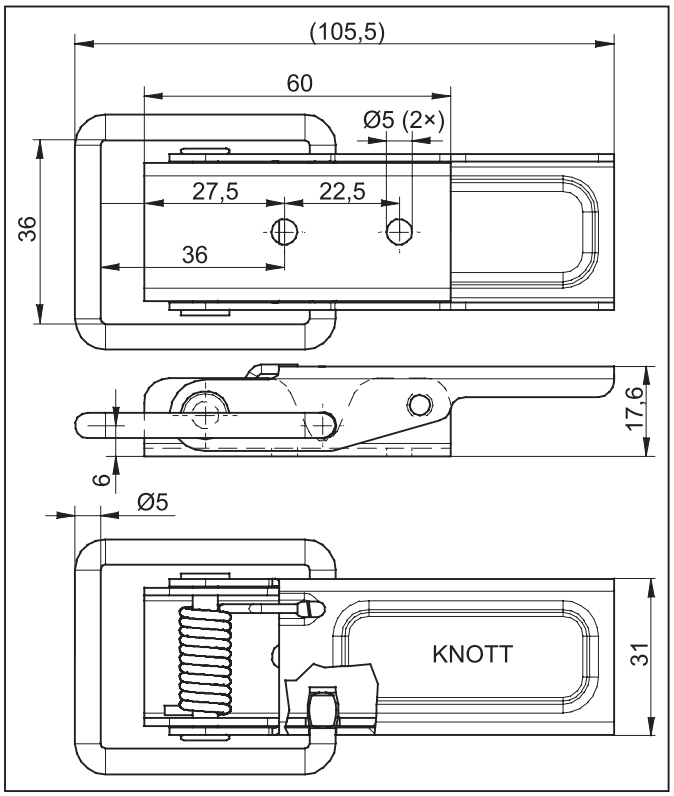

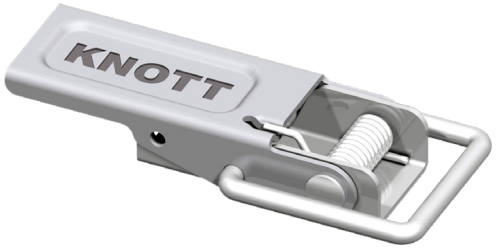

Zakačka RB34
sa oprugom i okruglim nosačem,
cinkovana
Broj za poručivanje: 6S5719.001

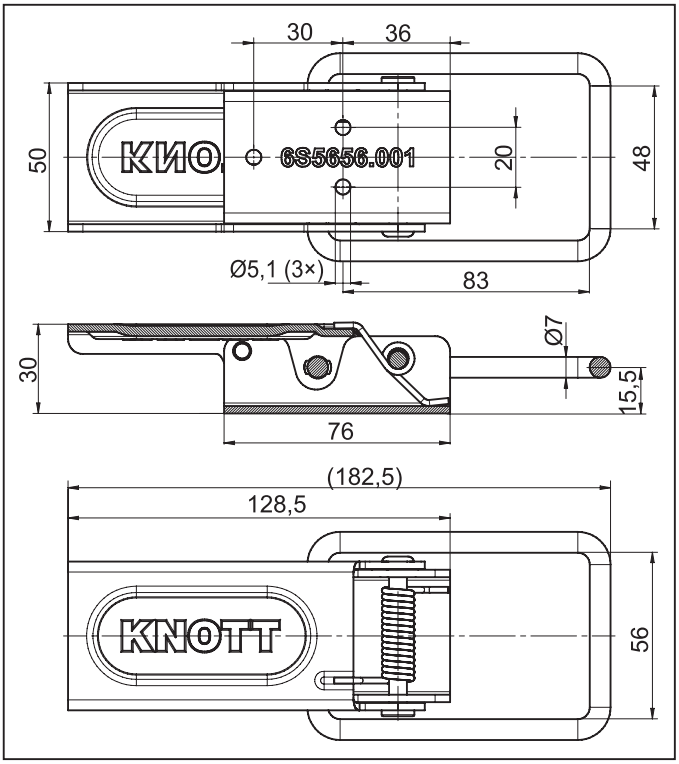

Zakačka RB48
sa oprugom i okruglim nosačem,
cinkovana
Broj za poručivanje: 6S5656.001

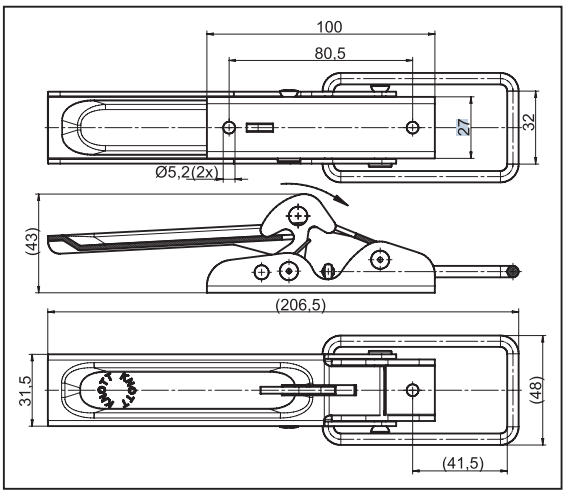

Zakačka SRB32
mogućnost zaključavanja,
sa okruglim nosačem, pocinkovana
Broj za poručivanje: 6S5789.001

UŠICE ZAKAČKI

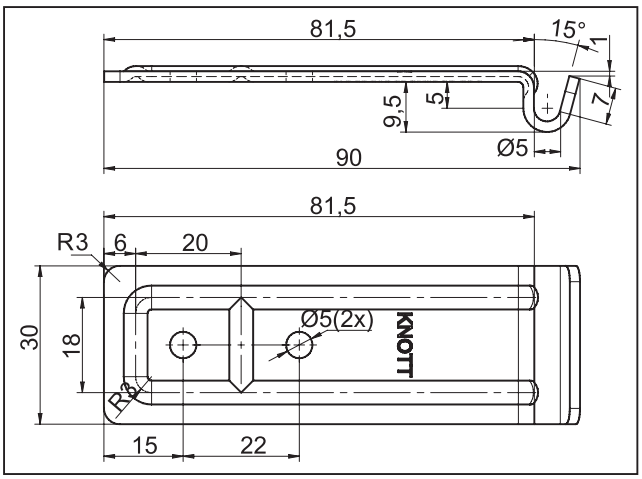

Ušica zakačke A30
pocinkovani presovani čelik
Broj za poručivanje: 6S5756.001

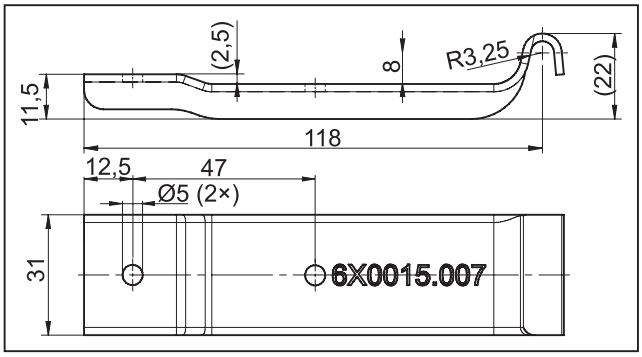

Ušica zakačke B30
koljenasto, pocinkovana
Broj za poručivanje: 6X0015.007

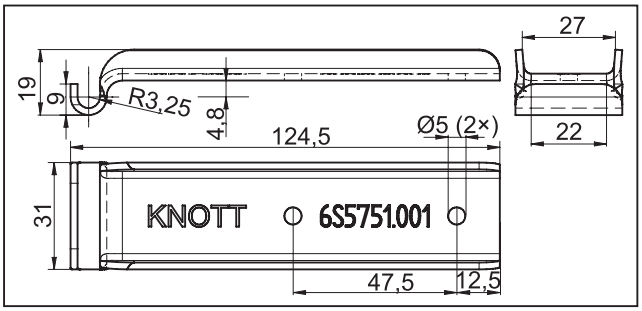

Ušica zakačke C30
ravna, pocinkovana
Broj za poručivanje: 6S5751.001

Ušica zakačke C35
pravougaona, pocinkovana
Broj za poručivanje: 6S5754.001

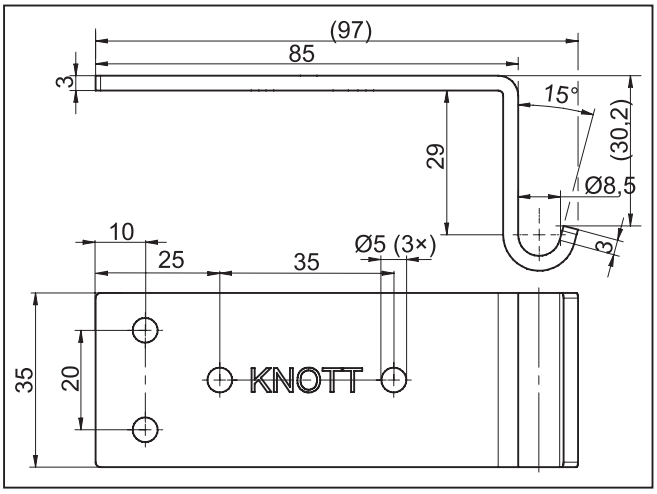

ZAKAČKE SA OPRUGOM

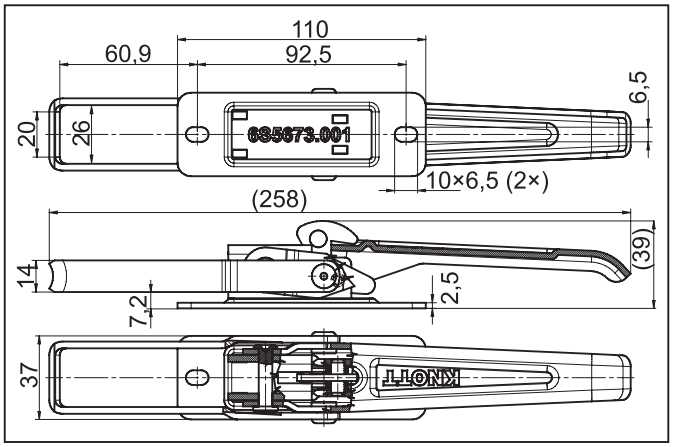

Zakačka SVB20
sa ravnim nosačem
zaključava se, pocinkovana
Broj za poručivanje: 6S5673.001

Zakačka SVBA36
sa ravnim nosačem
zaključava se, pocinkovana
Broj za poručivanje:
6S5672.001

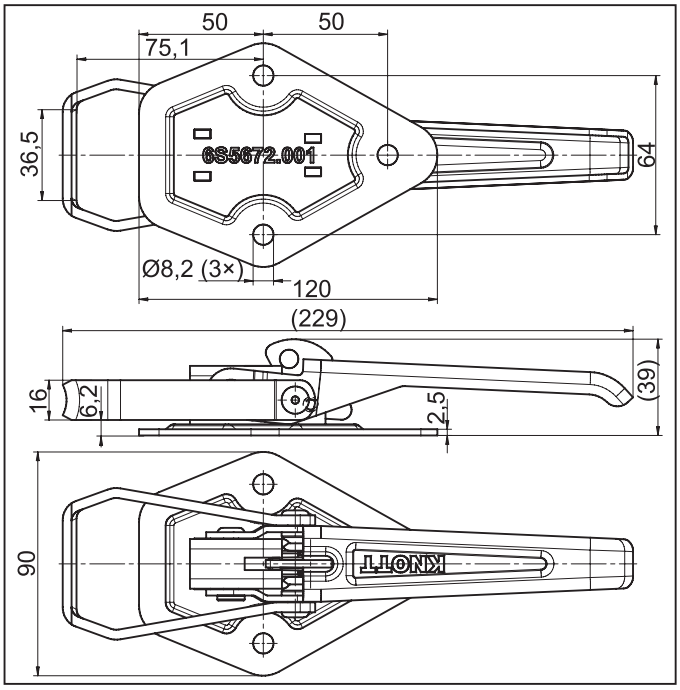

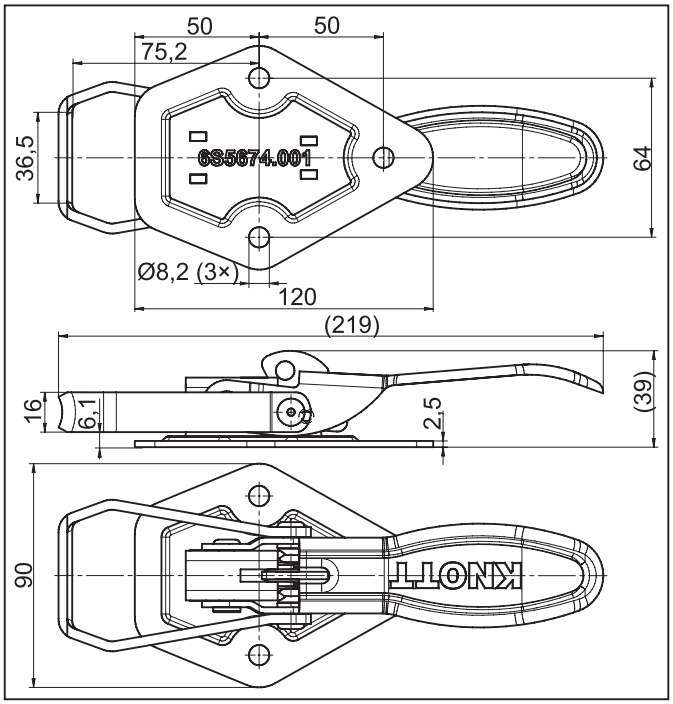

Zakačka SVBB36
sa ravnim nosačem
zaključava se, pocinkovana
Broj za poručivanje: 6S5674.001

UŠICA ZAKAČKI

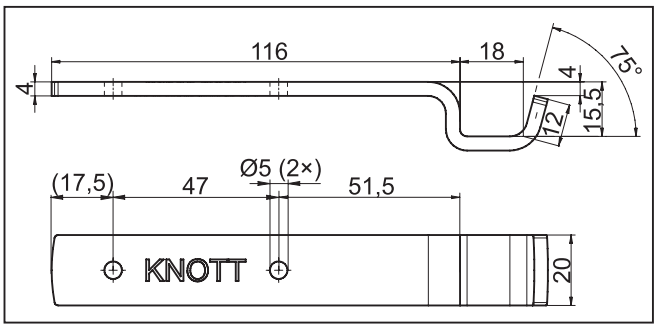

Ušica zakačke B20
pocinkovana
Broj za poručivanje: 6S5753.001

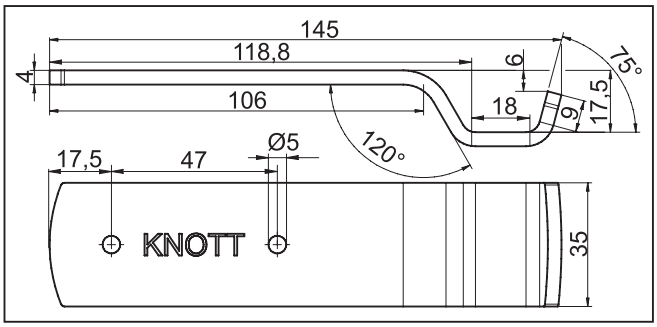

Ušica zakačke B35
pocinkovana
Broj za poručivanje: 6S5757.001

Preporuke za kompatibilnost kompleta zaključavanja

Brava \ Dopuna	6S5756.001	6X0015.007	6S5751.001	6S5754.001	6S5753.001	6S5757.001	6S5752.001	6S5755.001	6S5767.001	6S5758.001
6S5719.001	✓	✓	✓							
6S5656.001				✓						
6S5789.001	✓	✓	✓							
6S5673.001					✓					
6S5672.001						✓				
6S5674.001						✓				
6S5779.001						✓				
6S5778.001						✓				
6S5692.001						✓				
6S5684.001							✓	✓		
6S5762										✓
6S5766										✓
6S5770									✓	

ZAKAČKE

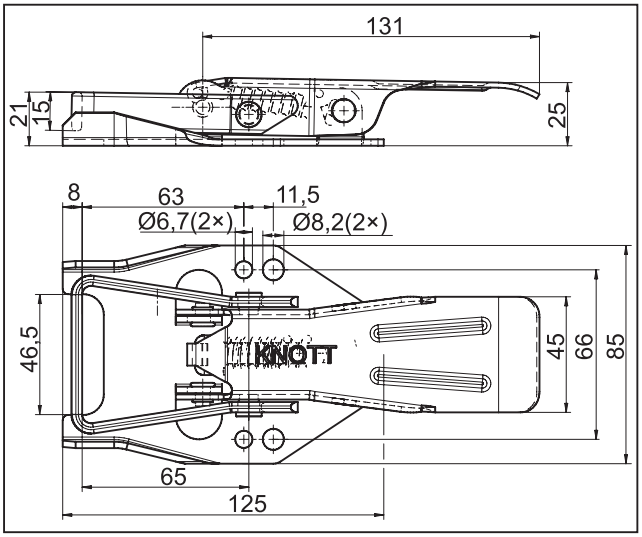

Zakačka FVBA46
sa oprugom i ravnim nosačem,
pocinkovana
Broj za poručivanje: 6S5779.001

Zakačka FVBB46
sa oprugom i ravnim nosačem,
pocinkovana
Broj za poručivanje: 6S5778.001

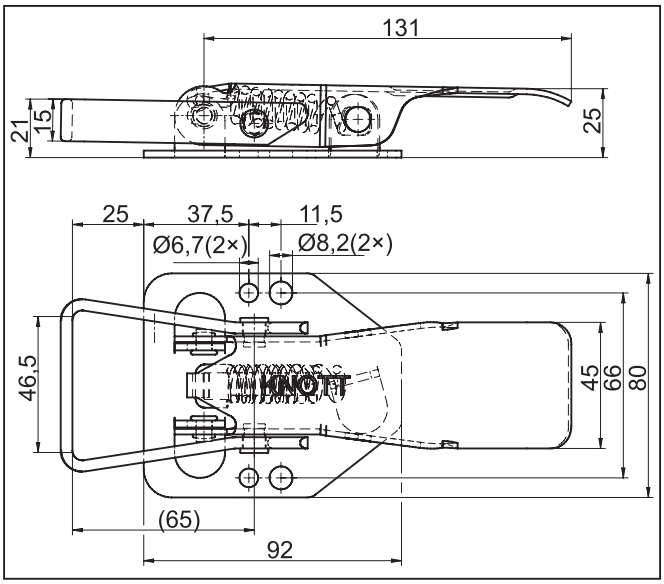

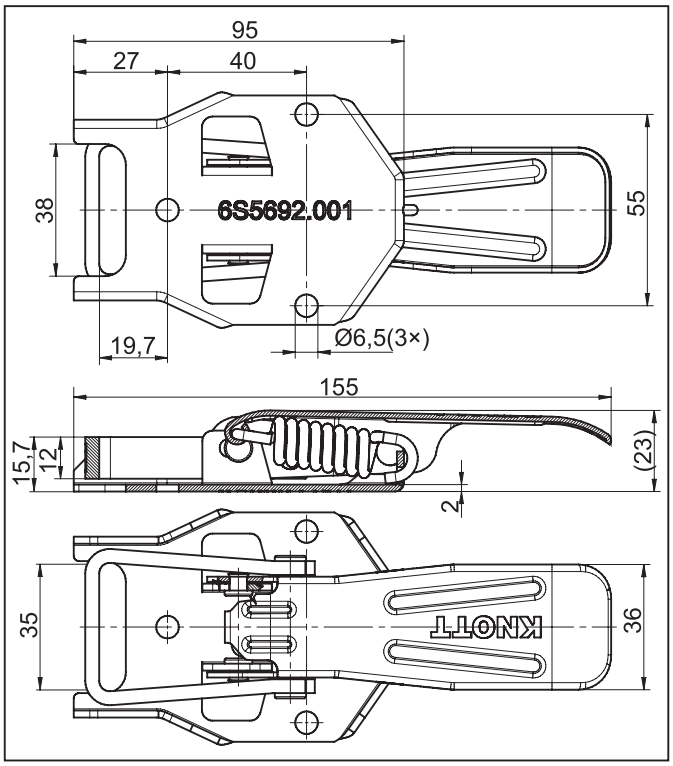

Zakačka FVB35
sa oprugom i ravnim nosačem,
pocinkovana
Broj za poručivanje: 6S5692.001

ZAKAČKE, KUKE

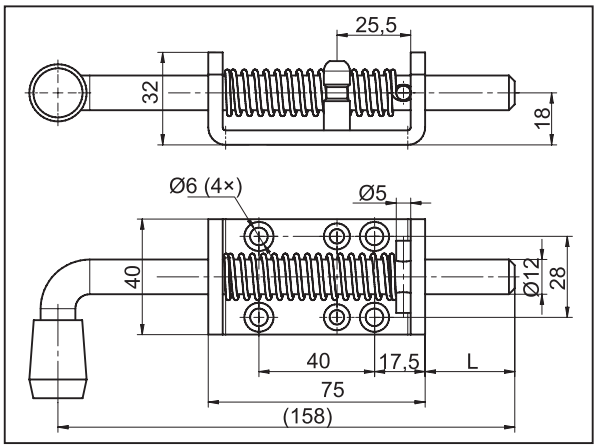

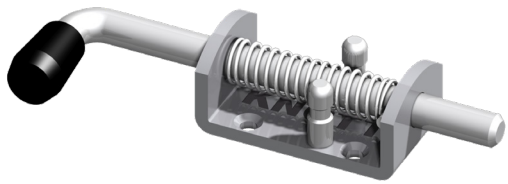

Zakačka sa oprugom L=31mm
sa plastičnom drškom
pocinkovana
Broj za poručivanje: 6S5716.001

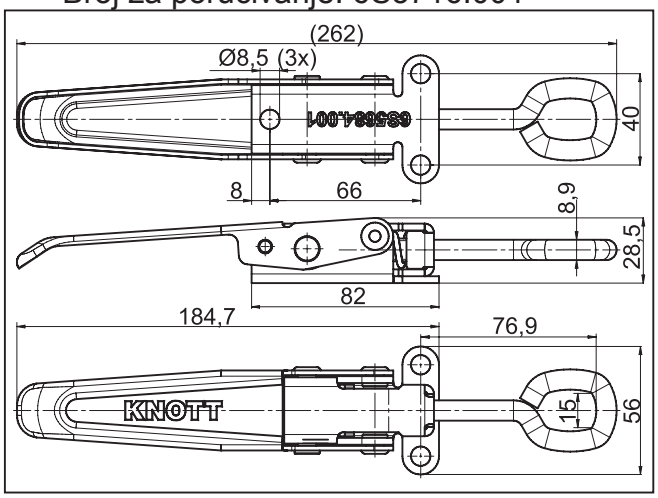

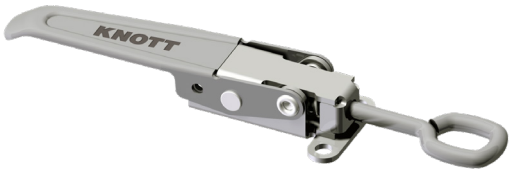

Podesiva zakačka sa oprugom FVS15
pocinkovana
Broj za poručivanje: 6S5684.001

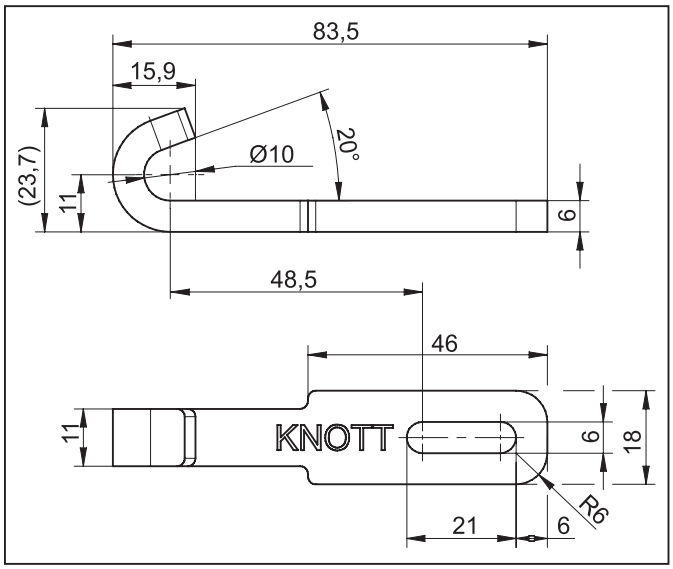

Kuka za prihvat A11
ravna, pocinkovana
Broj za poručivanje: 6S5752.001

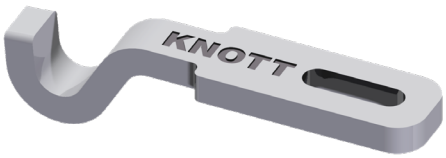

Kuka za prihvat B11
zakrivljena, pocinkovana
Broj za poručivanje: 6S5755.001

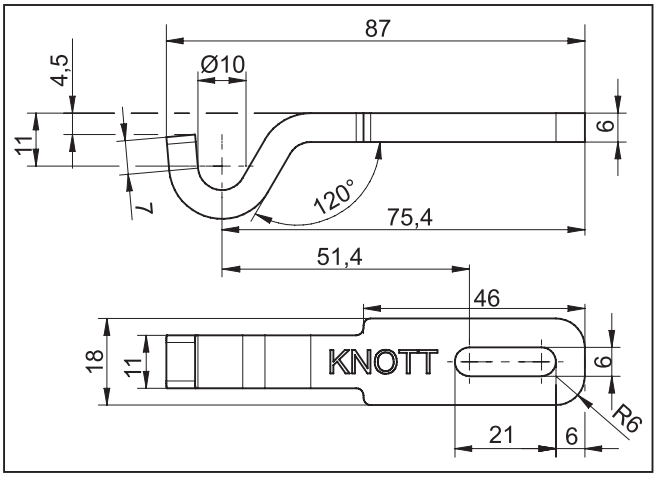

ZAKAČKA STRANICE

leva

desna

Zakačka stranice WHV
pocinkovana
Broj za poručivanje: 6S5762.001 leva
6S5762.002 desna

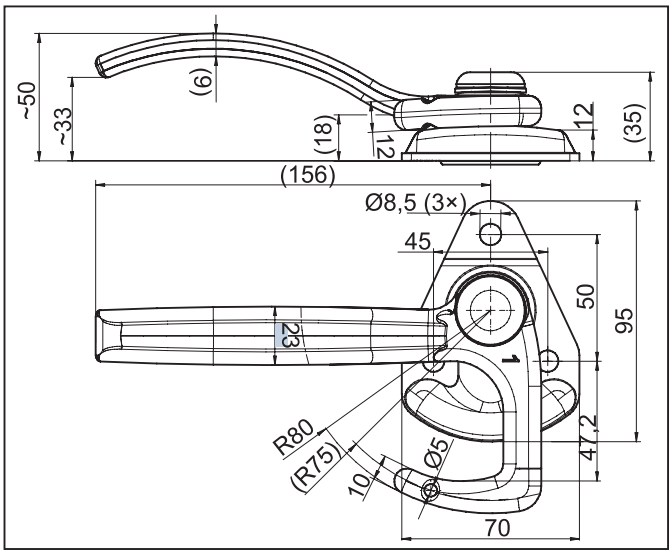

leva

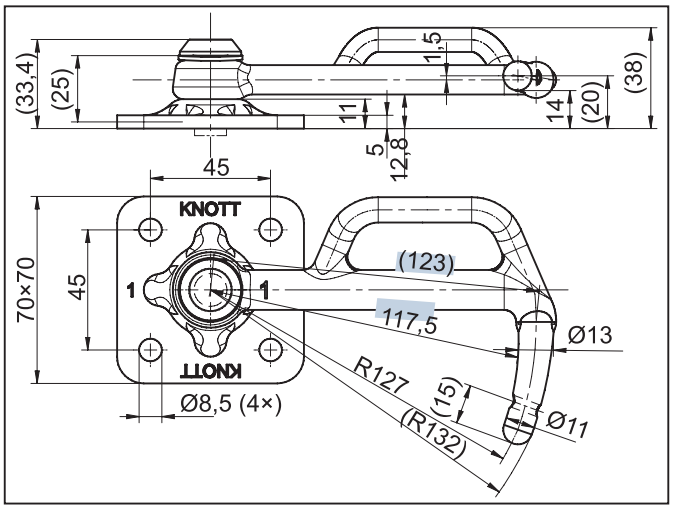

desna

Zakačka stranice, BV1
osnovna ploče: 70×70 mm
pocinkovana
Broj za poručivanje: 6S5766.001 leva
6S5766.002 desna

ZAKAČKA STRANICE

leva

desna

Zakačka stranice, BV0
osnovna ploče: 60×60 mm
pocinkovana
Broj za poručivanje: 6S5770.001 leva
6S5770.002 desna

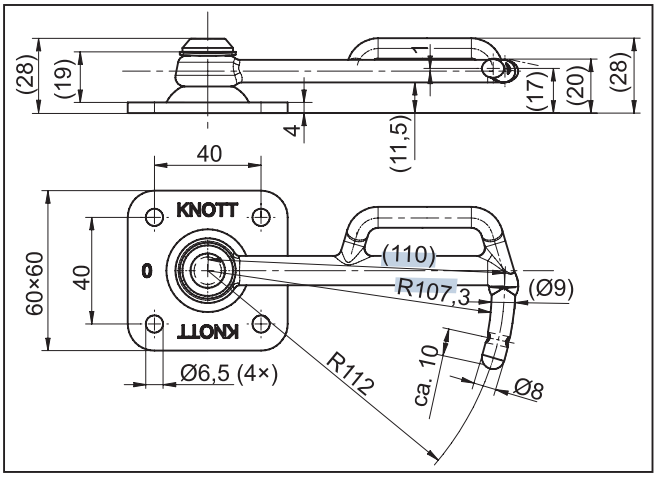

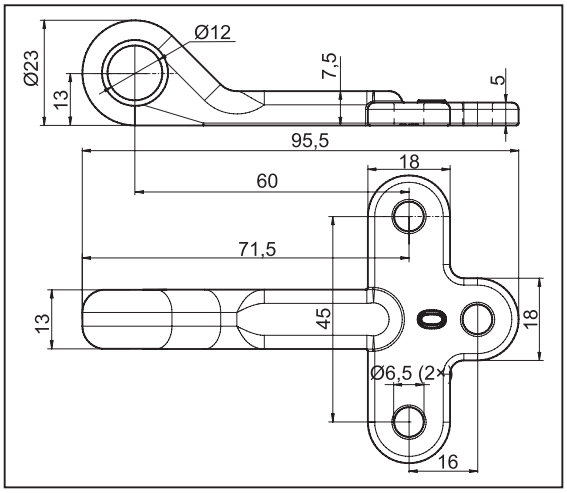

Ušica, E0
pocinkovana
Broj za poručivanje: 6S5767.001

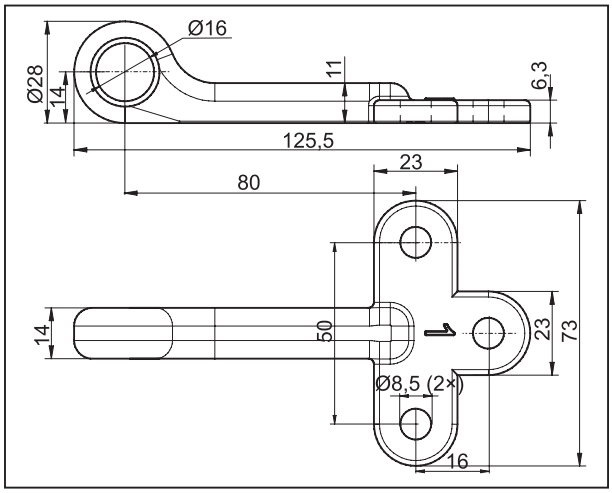

Ušica, E1
pocinkovana
Broj za poručivanje: 6S5758.001

ALKE ZA POD

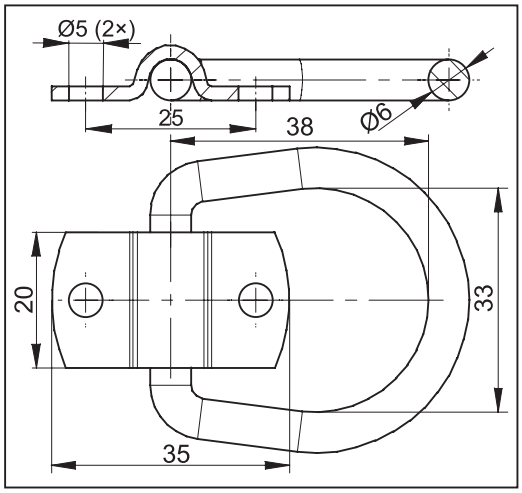

Alka
D-prsten
pocinkovana, 250daN
Broj za poručivanje: 6S5702.001

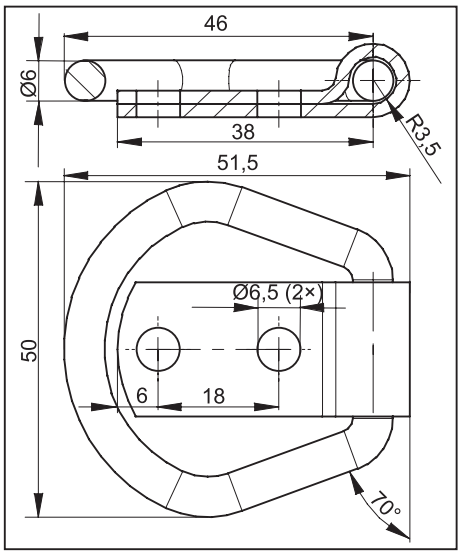

Alka
trougli prsten
pocinkovana, 250daN
Broj za poručivanje: 6S5707.001

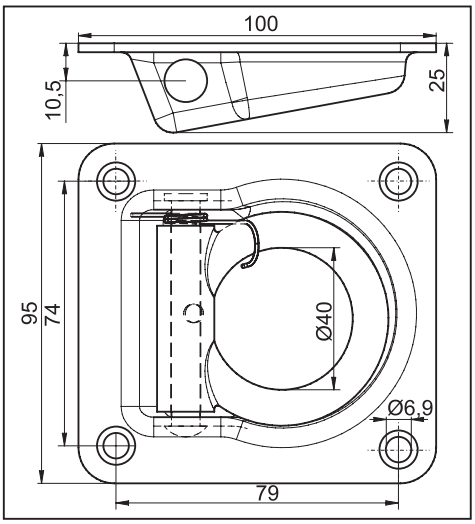

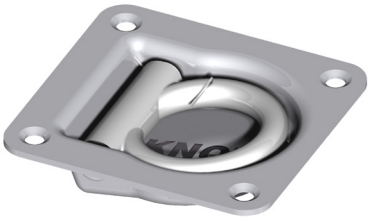

Udubljeni prsten,
opružno oko, pravougaona osnova
pocinkovana, 250daN
Broj za poručivanje: 6S5727.001

Udubljeni prsten,
ovalan, pocinkovana, 250daN
Broj za poručivanje: 6S5726.001

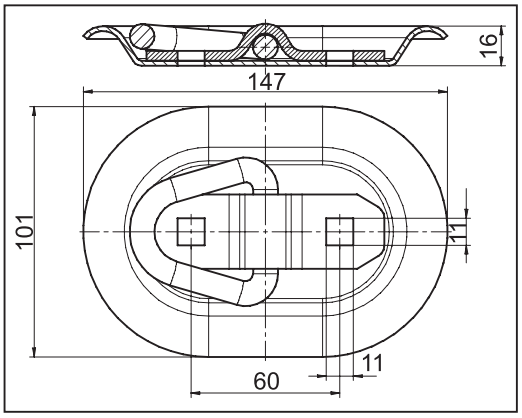

DRŽAČI LAMPE

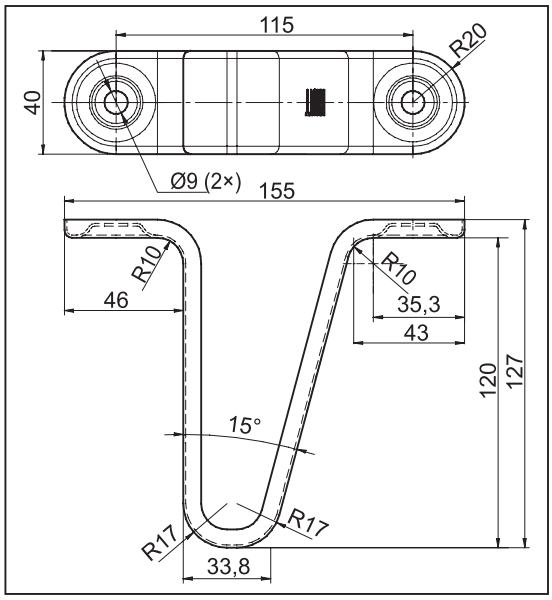

Držač lampe
pocinkovana
Broj za poručivanje: 6S5700.001

Držač lampe sa otvorima
pocinkovana
Broj za poručivanje: 6S5701.001

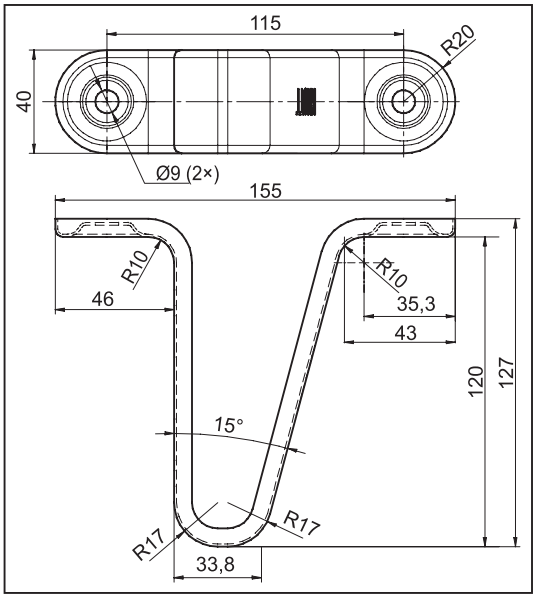

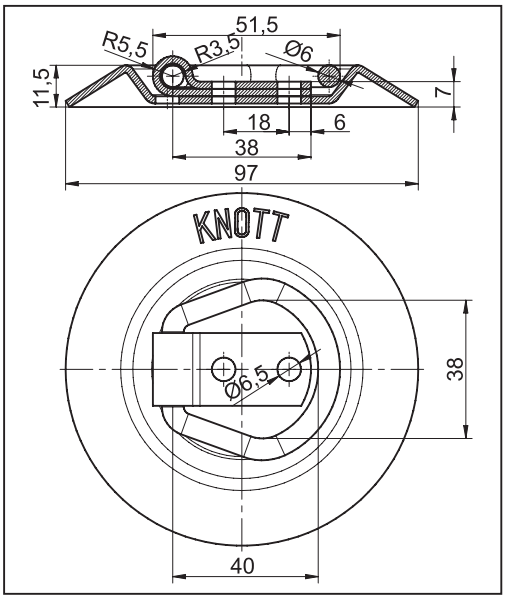

Alka
trougli prsten, okrugla osnova
pocinkovana 250daN
Broj za poručivanje: 6S5741.001

ŠARKA

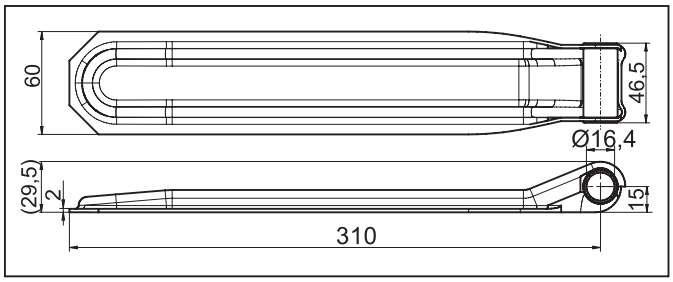

Šarka 310
pocinkovana, za bolcnu Ø16 mm
Broj za poručivanje: 6S5738.001

Šarka 260
pocinkovana, za bolcnu Ø16 mm
Broj za poručivanje: 6S5738.002

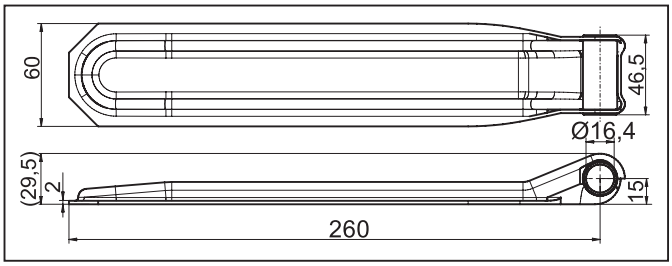

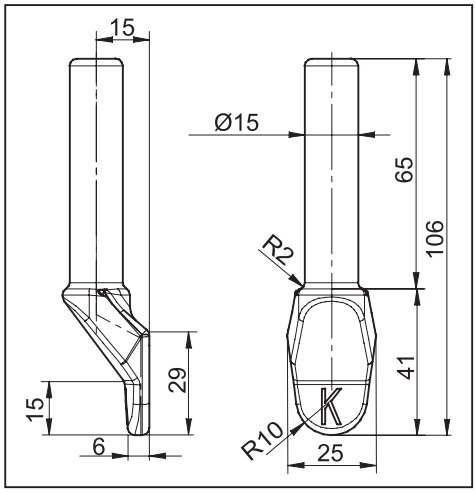

Šarka za bolcnu Ø16 mm
kovani čelik, zavaren
Broj za poručivanje: 6S5739.001

ALKA, DRŽAČ

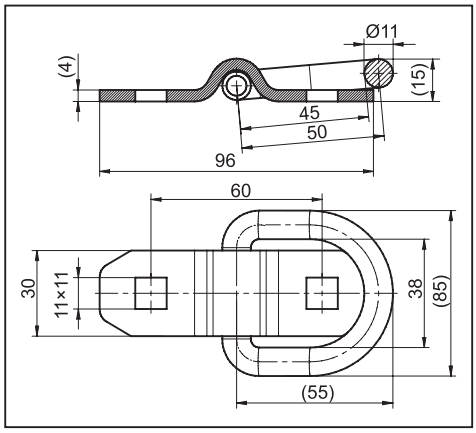

Alka
D-prsten
pocinkovana, 250daN
Broj za poručivanje: 6S5780.001

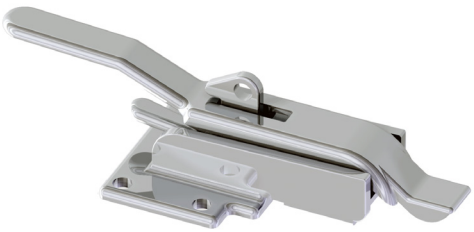

Zakačka FRS19
za premium karoserije prikolica
polirani nerđajući čelik
Broj za poručivanje: 6S5838.001

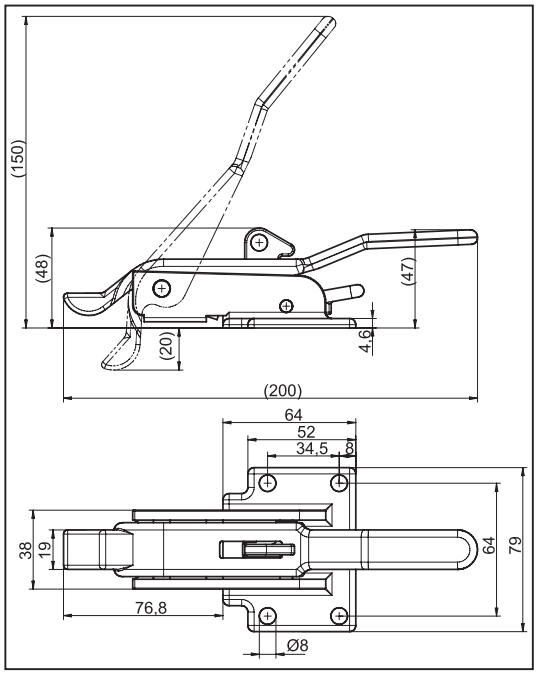

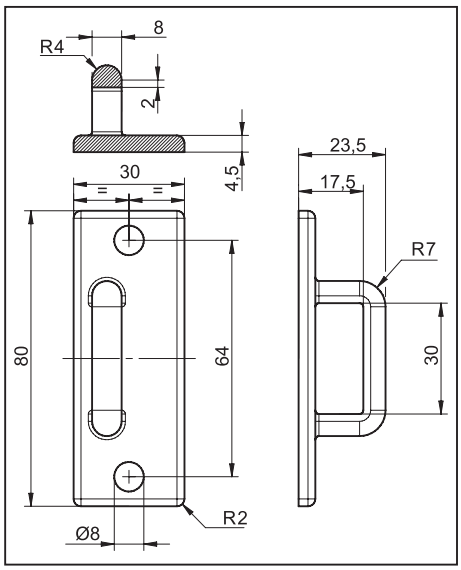

držač D30 za FRS19
polirani nerđajući čelik
Broj za poručivanje: 6S5846.001

ŠARKA

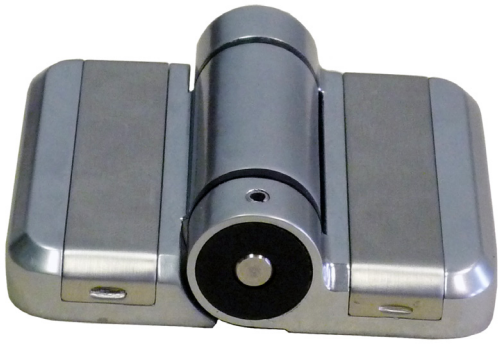

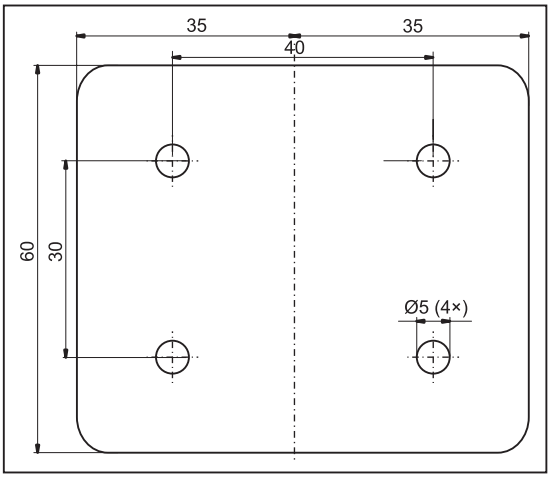

hole pattern

Šarka L=60 mm
za premium karoserije prikolica
otporni na koroziju
opužni graničnik (4×60°)
Broj za poručivanje: 6X0827.017

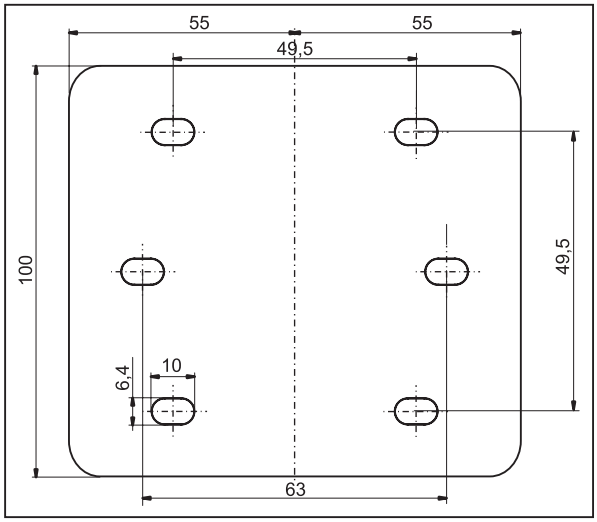

hole pattern

Šarka L=110 mm
za premium karoserije prikolica
otporni na koroziju
opužni graničnik (4×60°)
Broj za poručivanje: 6X0827.016

Obe vrste mogu biti fiksirane u 4 položaja
(60 stepeni) sa baferom
u opsegu od 240 stepeni.

VODOOTPORNA BLAŽUJKA

Broj za poručivanje	Debljina mm	Veličina mm	oznaka	Pakovanje kom/paleta
6X0835.001	9	1250x2500	J/NY	65
6X0835.002	12	1250x2500	J/NY	50
6X0835.003	15	1250x2500	J/NY	40
6X0835.004	18	1250x2500	J/NY	35
6X0835.005	21	1250x2500	J/NY	30
6X0835.007	9	1500x2500	J/W	65
6X0835.008	12	1250x2500	J/W	50
6X0835.009	15	1250x2500	J/W	40
6X0835.010	18	1250x2500	J/W	30
6X0835.021	9	1500x3000	J/W	65
6X0835.022	12	1500x3000	J/W	50
6X0835.023	15	1500x3000	J/W	40
6X0835.024	18	1500x3000	J/W	30

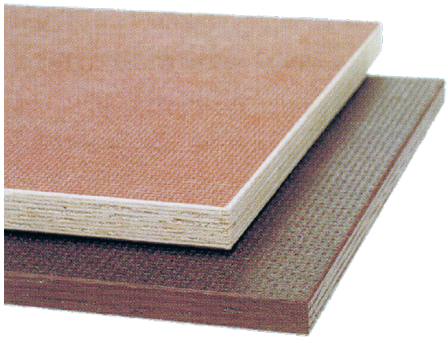

Debljina 9-21 mm, vodootporno lepljeno (AV 100), obostrano obloženo fenolnim pelikulima (120g / m2), jednosmerna površina protiv klizanja (sito štampa), obradjena sa obe ivice. Jedna strana hrapava, a jedna strana glatka. Prividna gustina: 690kg / m3

Okretnica

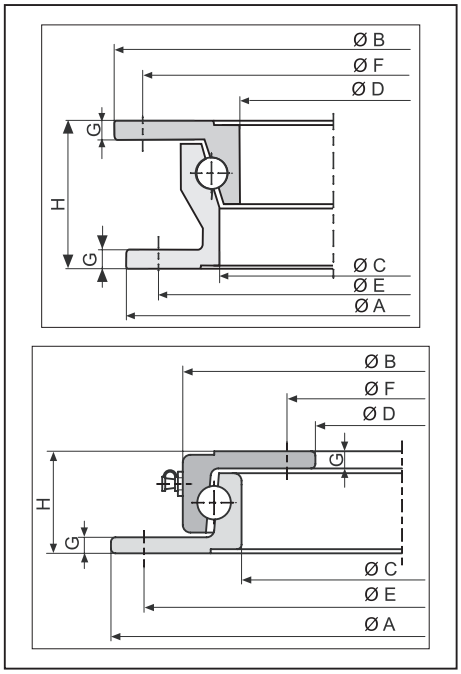

Br.	Tip	A (mm)	B (mm)	C (mm)	D (mm)	E (mm)	F (mm)	G (mm)	H (mm)	Opterećenje maks. (kg)	Broj za poručivanje
1	400 Tip 1	400	400	310	292	375	375	6	55	750	6X1028.005
2	500 Tip1	500	500	410	392	475	475	6	55	1000	6X1028.006
3	650 Tip2	650	650	568	543	625	625	7	65	1700	6X1028.004
4	650 L	650	592	542	480	625	510	8	45	1500	6X1028.007
5	850 N	850	787	734	665	825	690	8	52	3500	6X1028.003

Za poljoprivredne prikolice i unutrašnji prevoz do 25km / h

TOČKOVI ZA PRIKOLICE

Guma

Tip	Opterećenje (kg) pri 140km/h	Broj za poručivanje
Guma 155/80 R13	437	6X0352.009
Guma 165 R13C	670	6X0352.010
Guma 195/50 B10	750	6X0352.015
Guma 185 R14 C	850	6X0352.017
Guma 195/50 R13 C	900	6X0352.018
Guma 165/70 R13	437	6X0352.025

Felne

Tip	Raspored rupa	Opterećenje (kg) pri 140km/h	Broj za poručivanje
Točak 4 J×13" H2 ET30	100x4	575	6X0630.003
Točak 4,5 J×13" H2 ET30	100x4	575	6X0630.002
Točak 4,5 J×13" H2 ET30	112x5	675	6X0630.005
Točak 4,5 J×13" ET0	112x5	900	6X0630.012
Točak 4,5 J×12" ET30	112x5	900	6X0630.014
Točak 5 J×13" H2 ET30	112x5	700	6X0630.006
Točak 5,5 J×13" H2	112x5	900	6X0630.016
Točak 5,5 J×14" H2 ET30	112x5	900	6X0630.001
Točak 6 J×10"	112x5	750	6X0630.013
Točak 6 J×14" H2 ET30	112x5	900	6X0630.004
Točak 6 J×14" H2 ET30	205x6	1250	6X0630.007

100x4 raspored rupa

112x5 raspored rupa

Točkovi

Tip	Raspored rupa	Opterećenje kg	Brzina maks. [km/h]	Broj za poručivanje
4.00-8 ET 0	100×4	300	140	6X0698.035
5.00×10C	100×4	355	130	6X0698.023
155/70 R12	112×5	800	140	6X0698.014
155/70 R12C	112×5	900	140	6X0698.015
155/80 R13 ET30	100×4	437	190	6X0698.026
165 R13C	112×5	670	140	6X0698.009
165/70 R13 ET30	100×4	487	140	6X0698.006
165/80 R13	112×5	487	190	6X0698.008
185 R14 ET30	112×5	850	140	6X0698.004
195 R14 ET30	112×5	950	140	6X0698.005
195/50 B10 ET4	112×5	750	140	6X0698.007
195/50 R13C	112×5	900	140	6X0698.039
215 R14C	205×6	1120	140	6X0698.012

ČEKRCI, VALJCI, PLASTIČNI DELOVI

ČEKRCI I VALJCI

Plastični delovi i valjci

Prednosti mekog PVC 93 +/- 3 Shore A materijala uključuju:
· Valjci otporni na koroziju sa dobrim fizičkim svojstvima,
· Nerastvorljivost u vodi, alkoholu i zasićenim ugljovodonicima,
· Teško je sagoreti, otporan je na habanje,
i zadržava oblik na visokoj temperaturi,
· Otporan je na površinsko pucanje,
· Otporan na UV zračenje.

Ovaj proizvod ima superiorniji dizajn od ostalih sličnih valjaka.
Dostupan je u tri različite boje (žuta, plava i crna).

Držači valjaka
Po potrebi obezbeđujemo nosače valjaka za naše valjke.
Za upit o dostupnim različitim veličinama,
molimo kontaktirajte naše prodajno osoblje.

ČEKRCI, VALJCI, PODMETAČI KOBILICE I BLATOBRANI MONTIRANI NA PRIKOLICU

ČEKRK
(bez kočnice)

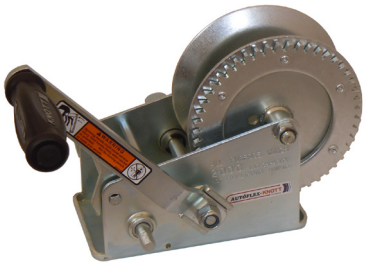

Tip	Nosivost (kg)	Reverzibilna čegrtaljka	Brzina	Odnos zupčanika	Poklopac	Vučni element sa kukom	Boja	Broj za poručivanje
702002	450	da	1-brzina	4,1:1	plastika	nema	plava	6X0017.204
					plastika	nema	crna	6X0017.304
					plastika	nema	crvena	6X0017.504
702007	900	da	2-brzina	4:1, 8:1	plastika	nema	plava	6X0017.205
					plastika	nema	crna	6X0017.305
					plastika	nema	crvena	6X0017.505
702008	1150	da	2-brzina	4:1, 8:1	plastika	nema	plava	6X0017.206
					plastika	nema	crna	6X0017.306
					plastika	nema	crvena	6X0017.506
702011	450	da	1-brzina	4,1:1	plastika	sajla	plava	6X0017.207
					plastika	sajla	crna	6X0017.307
					plastika	sajla	crvena	6X0017.507
702016	900	da	2-brzina	4:1,8:1	plastika	sajla	plava	6X0017.208
					plastika	sajla	crna	6X0017.308
					plastika	sajla	crvena	6X0017.508
702017	1150	da	2-brzina	4:1,8:1	plastika	sajla	plava	6X0017.209
					plastika	sajla	crna	6X0017.309
					plastika	sajla	žuta	6X0017.409
					plastika	sajla	crvena	6X0017.209
702040	450	da	1-brzina	4,1:1	plastika	traka	plava	6X0017.210
					plastika	traka	crna	6X0017.310
					plastika	traka	žuta	6X0017.410
					plastika	traka	crvena	6X0017.510
702041	900	da	2-brzina	4:1,8:1	plastika	traka	plava	6X0017.211
					plastika	traka	crna	6X0017.311
					plastika	traka	žuta	6X0017.411
					plastika	traka	crvena	6X0017.511
702042	1150	da	2-brzina	4:1,8:1	plastika	traka	plava	6X0017.212
					plastika	traka	crna	6X0017.312
					plastika	traka	crvena	6X0017.512

ČEKRK
(bez kočnice)

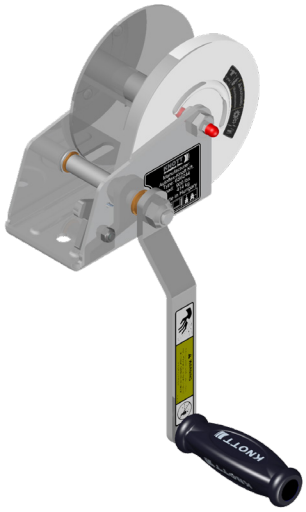

Nosivost (kg)	Brzina	Odnos zupčanika	Poklopac	Vučni element sa kukom	Boja	Napomena	Broj za poručivanje
414	1-brzina	3,1:1	KTL + praškasto farbanje	traka	srebro	ručka može biti postavljena sa obe strane, isporučuje se sa trakom od 4,6 m.	6S6169.002
414	1-brzina	3,1:1	KTL + praškasto farbanje	traka	crno	ručka može biti postavljena sa obe strane, isporučuje se sa trakom od 7,6 m.	6S6244.002
800	1-brzina	4,5:1	KTL + praškasto farbanje	traka	crno	ručka može biti postavljena sa obe strane, isporučuje se sa kaišem od 7,6 m, dvostruka brzina.	6S6408.002

NOSAČ ČEKRKA
(bez kočnice)

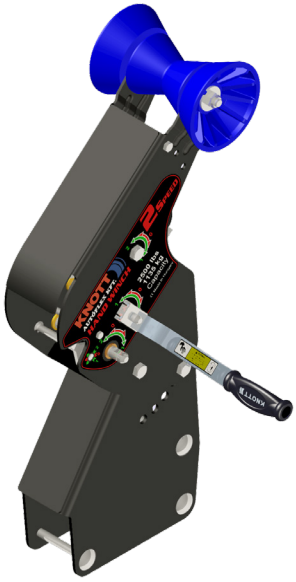

Dostupne boje valjaka:

Molimo pitajte za broj za poručivanje!

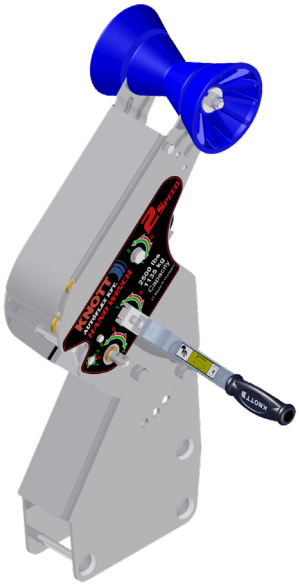

Nosivost (kg)	Brzina	Odnos zupčanika	Poklopac	Vučni element sa kukom	Boja	Napomena	Broj za poručivanje
950	1-brzina	5:1	KTL + praškasto farbanje	nema	pokl. - crni valjak - plava	- pogodan za traku, - pogodan za 70x70 kv.cev,	6S6367.001
950	1-brzina	5:1	KTL + praškasto farbanje	nema	valjak - plava	- pogodan za traku, - pogodan za 70x70 kv.cev	6S6367.002
1150	2-brzina	4:1 / 8:1	KTL + praškasto farbanje	nema	pokl. - crni valjak - plava	- pogodan za traku, - pogodan za 80x80 kv.cev,	6S5810.001
1150	2-brzina	4:1 / 8:1	toplo pocinkovan	nema	valjak - žuto	- pogodan za traku, - pogodan za 80x80 kv.cev,	6S5810.005

ČEKRK
(sa kočnicom)

Nosivost (kg)	Brzina	Odnos zupčanika	Poklopac	Vučni element sa kukom	Boja	Napomena	Broj za poručivanje
680	1-brzina	4,5:1	KTL + praškasto farbanje	nema	crna	- automatska kočnica, - pogodan za kaiš, - 2 drške.	6S6316.001
680	1-brzina	4,5:1	KTL + praškasto farbanje	nema	crna	- automatska kočnica, - pogodan za kaiš,	6S6426.002
680	1-brzina	4,5:1	KTL + praškasto farbanje	nema	crna	- automatska kočnica, - pogodan za žičani kabel.	6S6431.002
1800	1-brzina	19:01	KTL + praškasto farbanje	nema	crna	- automatska kočnica, - pogodan za kaiš i žičani kabel.	6S6521.001

Traka i sajla za čekrke

traka sa kukom

Nosivost (kg)	Veličina	Broj za poručivanje
450	1 mm × 50 mm × 7 m	6X1407.001
900	1 mm × 50 mm × 10 m	6X1407.002
1150	1,2 mm × 50 mm × 10 m	6X1407.003
675	1 mm × 48 mm × 6 m	6X1407.004
1150	1.2 mm × 50 mm × 6 m	6X1407.005
1575	1.2 mm × 65 mm × 6.5 m	6X1407.006

Sajla sa sigurnosnom kukom

Nosivost (kg)	Veličina	Broj za poručivanje
450	Ø4 mm × 10 m	6X1522.001
900	Ø5 mm × 10 m	6X1522.002
1150	Ø5.3 mm × 10 m	6X1522.003
675	Ø4.76 mm × 10 m	6X1522.004
1150	Ø6.35 mm × 10 m	6X1522.005
1575	Ø7.14 mm × 10 m	6X1522.006

ČEKRCI

Imamo tri različita tipa na osnovu njihovih operativnih funkcija:
- jednobrzinski čekrk,
- dvobrzinski čekrk,
- automatski čekrk.

Distribuiramo sve vrste sa tri varijante opreme:
1. Opremljen sa sajlom i kukom
2. Opremljen sa trakom i kukom

Što se tiče čekrka sa jednom i dve brzine, pre pomeranja tereta moramo proveriti položaj trostranog zupčanika. Da bismo osigurali našu sigurnost tokom procesa pomeranja tereta na jedan način ili drugi, položaj zupčanika mora biti samo u položaju 1 ili 2.

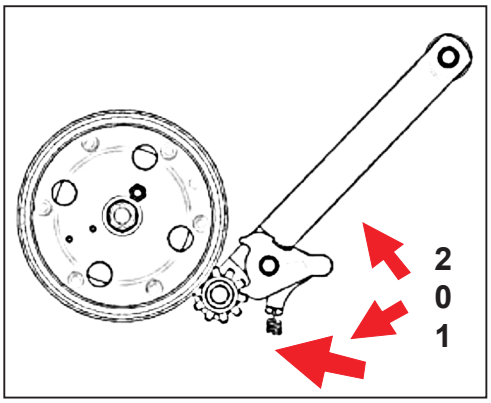

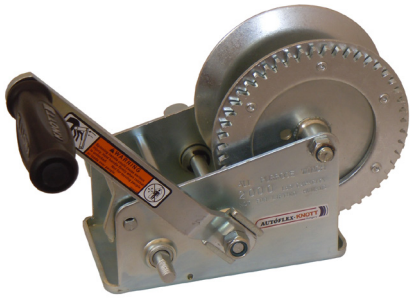

Kako se koristi automatski čekrk za kočenje:
- **Za podizanje, povlačenje: Okrenite ručku u smeru kazaljke na satu.**
- **Naglo zaustavljanje: Teret se može zaustaviti u bilo kom položaju jednostavnim puštanjem ručke.**
- **Spuštanje, oslobađanje sajle-trake: Okrenite ručku u smeru kretanja kazaljke na satu.**
- **Automatska kočnica može sprečiti povratak ručice.**

Funkcija kočenja aktivira se samo pri minimalnom opterećenju od 25 kg.

Podesiva visina nosača čekrka

Uključuje 900 kg ili 1150 kg nosivosti.
Prednosti:
- **Podesiva visina (od 15 ° do 41 °)**
- **Lako se postavlja na prikolicu za brod**
- **Jaka konstrukcija**
- **Novi dizajn**

Za dodatne informacije kontaktirajte naše prodajno osoblje

PRIBOR

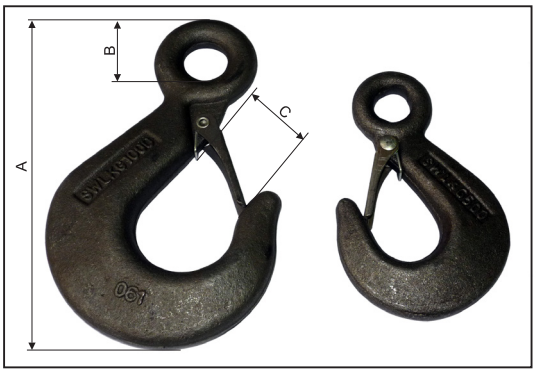

Kuka sa okcem

Nosivost (kg)	A×B×C (mm)	Broj za poručivanje
250 kg	64x12x18	6X0018.001
500 kg	85x16x24	6X0018.002
1000 kg	116x20x33	6X0018.003
1600 kg	138x26x39	6X0018.004

Naprstak za žicu (pocinkovani)

A×C×L (mm)	Broj za poručivanje
5x14x23	6X6899.002
6x16x25	6X6899.003
8x20x32	6X6899.005

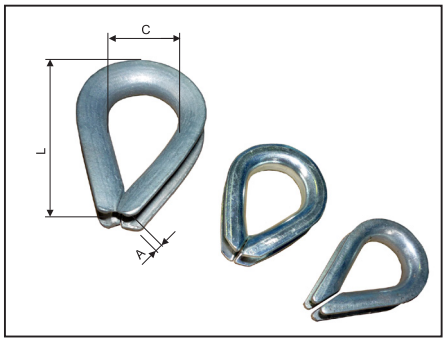

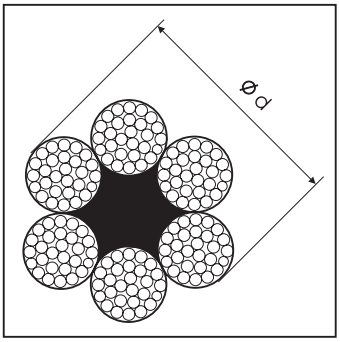

Sajla

Nosivost (kg)	Bezbednpo opterećenje (kg)	Veličina (Ø)	Broj za poručivanje
914	183	4 mm	6X0549.006
1420	284	5 mm	6X0549.002
2050	410	6 mm	6X0549.004
3600	730	8 mm	6X0549.005

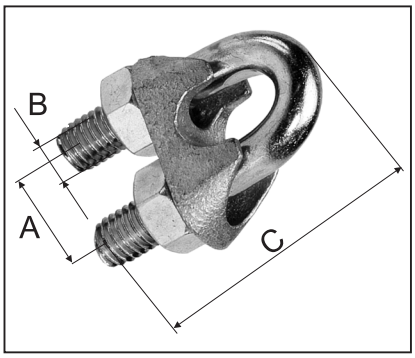

Obujmica za kablove

A×B×C mm	Kabel Ø (mm)	Broj za poručivanje
11×M5×24	5	6X0741.002
13×M5×28	6.5	6X0741.003
15×M6×34	8	6X0741.004
20×M8×42	10	6X0741.005

MONTAŽA VALJAKA

Nosač čekrka

1.

2.

Sklop valjka pramca

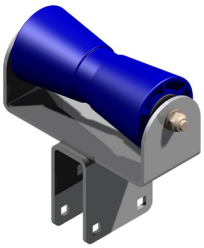

3.

4.

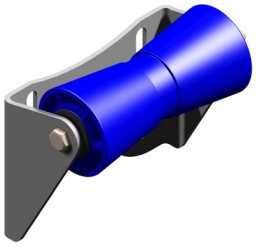

5.

Sklop valjka sa držačem

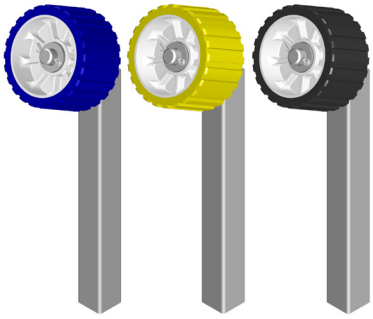

6.

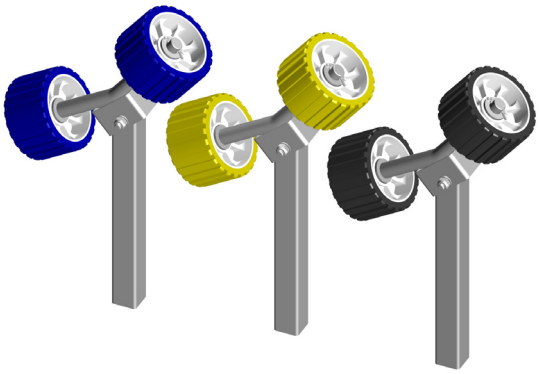

7.

Br.	Model	Broj za poručivanje
1.	Nosač čekrka	6B7840.001
2.	Nosač čekrka	6B4946.001
3.	Sklop valjka pramca (plava, 8")	6B4950.002
4.	Sklop valjka pramca (crna, 8")	6B4776.004
5.	Sklop valjka pramca (plava, 8")	6B4783.002
6.	Sklop valjka sa držačem	6B9685
7.	Sklop valjka sa držačem	6B9682

- Različiti modeli
- Materijal: PVC

SISTEM ROLERA PODESIVE VISINE

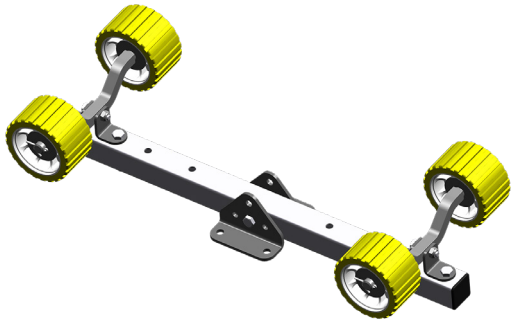

Boja	Osovina (kom.)	Broj za poručivanje
žuta	2	6B3510.003
plava	2	6B3510.103
crna	2	6B3510.203
žuta	3	6B3510.002
plava	3	6B3510.102
crna	3	6B3510.202
žuta	4	6B3510.001
plava	4	6B3510.101
crna	4	6B3510.201

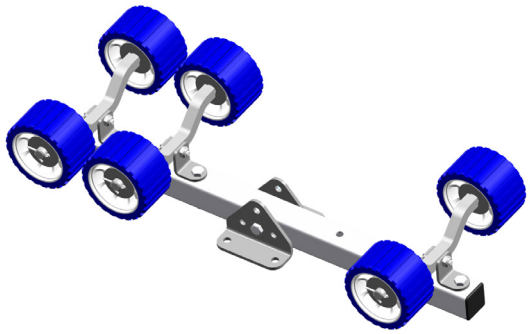

- Različiti modeli
- Material: PVC

SAVIJENE OSOVINE SA ROLERIMA

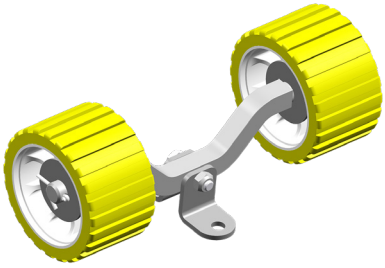

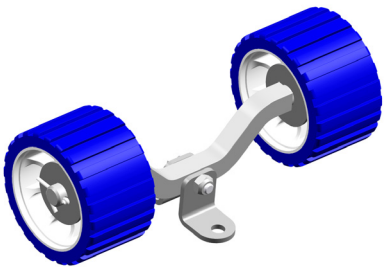

Boja	Osovina (kom.)	Broj za poručivanje
žuta	1	6B3508.001
plava	1	6B3508.101
crna	1	6B3508.201

ROLERI PRAMCA

1.

2.

3.

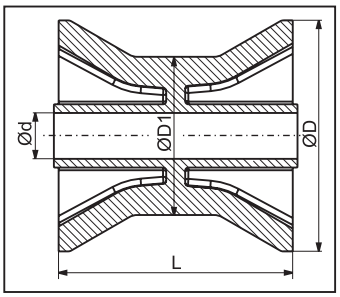

Br.	Model	Veličina (mm)	Boja	Broj za poručivanje
1.	Roler pramca 3"	D=73, D1=49, d=14,5, L=72	plava	6X1064.013
2.	Roler pramca 3"	D=73, D1=49, d=14,5, L=72	žuta	6X1064.012
3.	Roler pramca 3"	D=73, D1=49, d=14,5, L=72	crna	6X1064.029

■ Materijal: PVC ShA 93

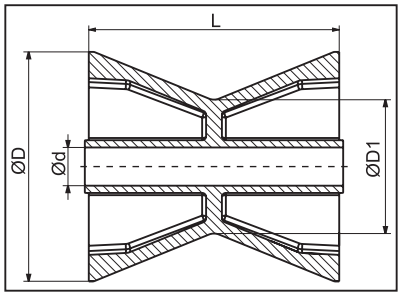

1. 2. 3.

4.

5.
6.

Br.	Model	Veličina (mm)	Boja	Broj za poručivanje
1.	Roler pramca 3,5"	D=89, D1=71,5, d=14,3, L=97	plava	6X1643.001
2.	Roler pramca 3,5"	D=89, D1=71,5, d=14,3, L=97	žuta	6X1643.002
3.	Roler pramca 3,5"	D=89, D1=71,5, d=14,3, L=97	crna	6X1643.003
4.	Roler pramca 4"	D=87, D1=50, d=14,5, L=95	plava	6X1064.014
5.	Roler pramca 4"	D=87, D1=50, d=14,5, L=95	žuta	6X1065.002
6.	Roler pramca 4"	D=87, D1=50, d=14,5, L=95	crna	6X1064.030

ROLERI KOBILICE

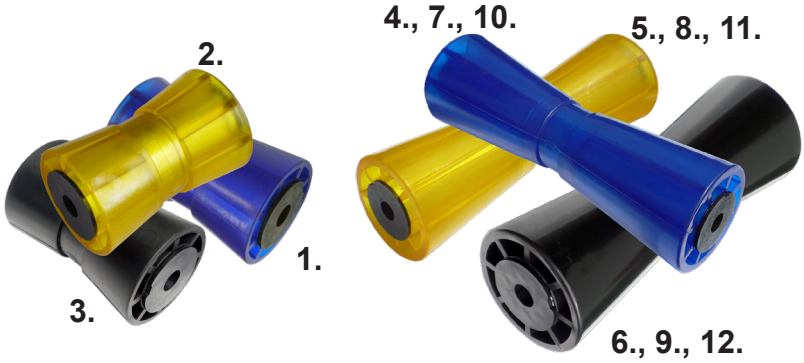

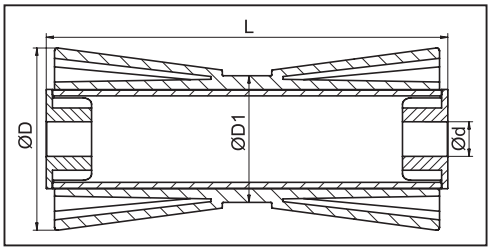

8-12”

Br.	Model	Veličina (mm)	Boja	Broj za poručivanje
1.	Roler kobilice 5"	D=79, D1=58,5, d=17, L=133	plava	6X1064.036
2.	Roler kobilice 5"	D=79, D1=58,5, d=17, L=133	žuta	6X1064.038
3.	Roler kobilice 5"	D=79, D1=58,5, d=17, L=133	crna	6X1064.039
4.	Roler kobilice 8"	D=90, D1=61, d=17, L=194	plava	6X1064.018
5.	Roler kobilice 8"	D=90, D1=61, d=17, L=194	žuta	6X1064.004
6.	Roler kobilice 8"	D=90, D1=61, d=17, L=194	crna	6X1064.031
7.	Roler kobilice 10"	D=93, D1=61, d=17, L=259	plava	6X1064.019
8.	Roler kobilice 10"	D=93, D1=61, d=17, L=259	žuta	6X1064.005
9.	Roler kobilice 10"	D=93, D1=61, d=17, L=259	crna	6X1064.032
10.	Roler kobilice 12"	D=96, D1=62, d=17, L=305	plava	6X1064.020
11.	Roler kobilice 12"	D=96, D1=62, d=17, L=305	žuta	6X1064.006
12.	Roler kobilice 12"	D=96, D1=62, d=17, L=305	crna	6X1064.033

■ Materijal: PVC ShA 93

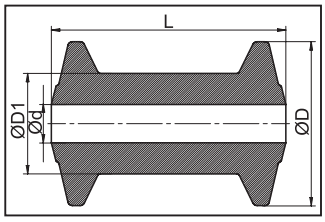

4”

Br.	Model	Veličina (mm)	Boja	Broj za poručivanje
1.	Roler kobilice 4"	D=68,5, D1=42, d=16, L=98	plava	6X1064.028
2.	Roler kobilice 4"	D=68,5, D1=42, d=16, L=98	žuta	6X1064.035
3.	Roler kobilice 4"	D=68,5, D1=42, d=16, L=98	crna	6X1064.034

ROLERI KOBILICE

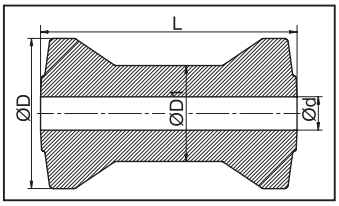

Model	Veličina (mm)	Boja	Broj za poručivanje
Roler kobilice 7"	D=121, D1=70, d=17, L=197	plava	6X1064.026

■ Materijal: PVC ShA 95

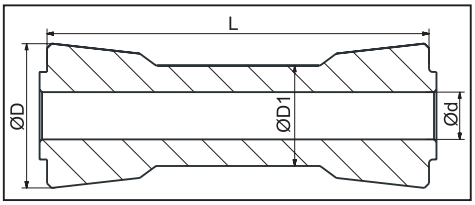

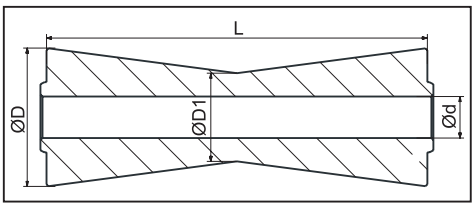

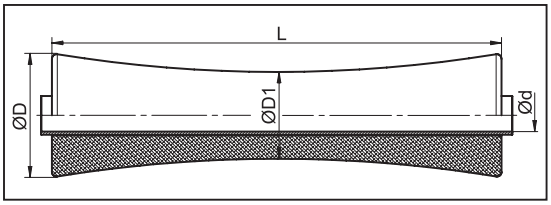

Br.	Model	Veličina (mm)	Boja	Materijal	Broj za poručivanje
1.	Roler kobilice 6"	D=58, D1=40,5, d=19, L=154	crna	PVC 95 ShA	6X1064.040
2.	Roler kobilice 7,5"	D=68, D1=43, d=21, L=188	crna	PA6 GF30	6X1064.043
3.	Roler kobilice 12"	D=80, D1=56, d=21, L=290	crna	PVC 95 ShA	6X1064.037

POKLOPCI ZA KRAJ ROLERA

1., 4.

2., 5.

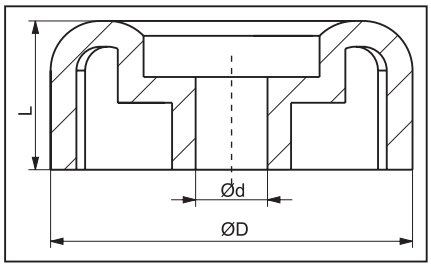

Br.	Model	Veličina (mm)	Boja	Broj za poručivanje
1.	Poklopac 3"	D=72,5, d=14,3, L=30	plava	6X1067.010
2.	Poklopac 3"	D=72,5, d=14,3, L=30	žuta	6X1067.001
3.	Poklopac 3"	D=72,5, d=14,3, L=30	crna	6X1067.025
4.	Poklopac 4"	D=88, d=14,3, L=35	plava	6X1067.009
5.	Poklopac 4"	D=88, d=14,3, L=35	žuta	6X1067.008
6.	Poklopac 4"	D=88, d=14,3, L=35	crna	6X1067.024

3.

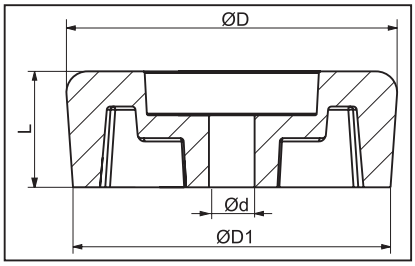

Br.	Model	Veličina (mm)	Boja	Broj za poručivanje
7.	Poklopac 3,5"	D=94, D1=91,5, d=13, L=33	plava	6X1067.028
8.	Poklopac 3,5"	D=94, D1=91,5, d=13, L=33	žuta	6X1067.029
9.	Poklopac 3,5"	D=94, D1=91,5, d=13, L=33	crna	6X1067.030

8.

9.

7.

■ Materijal: PVC ShA 93

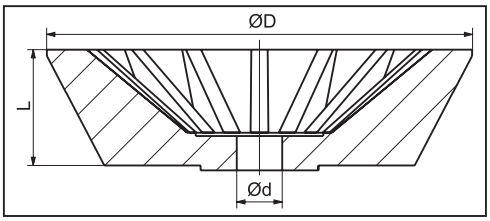

№	Model	Veličina (mm)	Boja	Broj za poručivanje
1.	Poklopac “zvonce” 3"	D=120, d=14, L=39	plava	6X1066.003
2.	Poklopac “zvonce” 3"	D=120, d=14, L=39	žuta	6X1066.001
3.	Poklopac “zvonce” 3"	D=120, d=14, L=39	crna	6X1066.005
4.	Poklopac “zvonce” 4"	D=130, d=14, L=40	plava	6X1066.004
5.	Poklopac “zvonce” 4"	D=130, d=14, L=40	žuta	6X1066.002
6.	Poklopac “zvonce” 4"	D=130, d=14, L=40	crna	6X1066.006

BOČNI VALJAK

1. 2. 3.

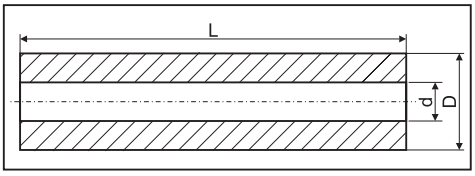

Br.	Model	Veličina (mm)	Boja	Broj za poručivanje
1.	Bočni valjak 2,5"×8 3/4"	D=63, d=19, L=220	plava	6X1065.026
2.	Bočni valjak 2,5"×8 3/4"	D=63, d=19, L=220	žuta	6X1065.025
3.	Bočni valjak 2,5"×8 3/4"	D=63, d=19, L=220	crna	6X1065.024

■ Materijal: PVC ShA 93

1. 2. 3.

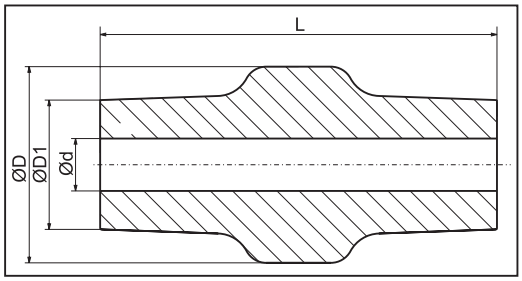

Br.	Model	Veličina (mm)	Boja	Broj za poručivanje
1.	Bočni valjak ROTO	D=88, D1=58, d=13, L=224	plava	6X1067.036
2.	Bočni valjak ROTO	D=88, D1=58, d=13, L=224	žuta	6X1067.035
3.	Bočni valjak ROTO	D=88, D1=58, d=13, L=224	crna	6X1067.037

REBRASTI VALJAK

1., 4., 7.

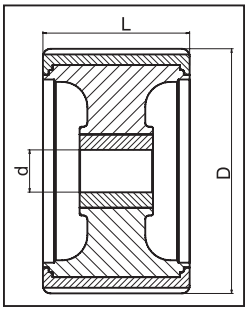

2., 5., 8.

3., 6., 9.

10.

Br.	Model	Veličina (mm)	Boja	Broj za poručivanje
1.	Rebrasti valjak 5"	D=128, d=20,5, L=75	plava	6X1067.020
2.	Rebrasti valjak 5"	D=128, d=20,5, L=75	žuta	6X1067.022
3.	Rebrasti valjak 5"	D=128, d=20,5, L=75	crna	6X1067.014
4.	Rebrasti valjak 5"	D=128, d=22, L=75	plava	6X1067.021
5.	Rebrasti valjak 5"	D=128, d=22, L=75	žuta	6X1067.023
6.	Rebrasti valjak 5"	D=128, d=22, L=75	crna	6X1067.027
7.	Rebrasti valjak 5"	D=128, d=26, L=75	plava	6X1067.015
8.	Rebrasti valjak 5"	D=128, d=26, L=75	žuta	6X1067.011
9.	Rebrasti valjak 5"	D=128, d=26, L=75	crna	6X1067.026
10.	Rebrasti valjak 5"	D=128, d=26, L=75	bela	6X1067.099

■ Materijal: PVC ShA 93

PODMETAČI KOBILICE I „V" DRŽAČI PRAMCA

2" 2,5" 3"

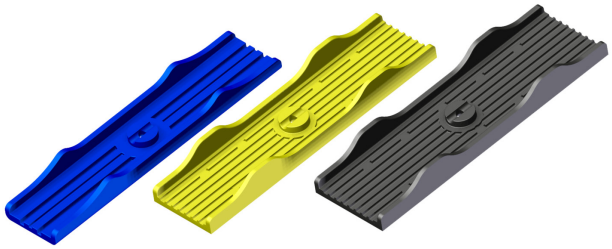

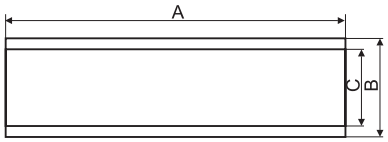

Br.	Model	Veličina (mm)	Boja	Broj za poručivanje
1.	Podmetači kobilice 2"×12"	A=300, B=67, C=54	plava	6X1065.028
2.	Podmetači kobilice 2"×12"	A=300, B=67, C=54	žuta	6X1065.029
3.	Podmetači kobilice 2"×12"	A=300, B=67, C=54	crna	6X1065.030
2.	Podmetači kobilice 2,5"×12"	A=300, B=75,C=64	plava	6X1065.012
3.	Podmetači kobilice 2,5"×12"	A=300, B=75, C=64	žuta	6X1065.011
4.	Podmetači kobilice 2,5"×12"	A=300, B=75, C=64	crna	6X1065.023
5.	Podmetači kobilice 3"×12"	A=300, B=92, C=80	plava	6X1065.010
6.	Podmetači kobilice 3"×12"	A=300, B=92, C=80	žuta	6X1065.009
7.	Podmetači kobilice 3"×12"	A=300, B=92, C=80	crna	6X1065.022

■ Materijal: PVC ShA 93

2. 3. 4.

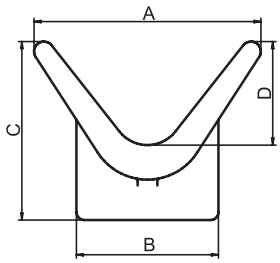

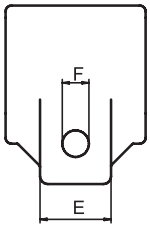

№	Model	Veličina (mm)	Boja	Broj za poručivnje
1.	V držači pramca	A=115, B=72, C=90, D=52,5, E=36, F=13	plava	6X1065.016
2.	V držači pramca	A=115, B=72, C=90, D=52,5, E=36, F=13	žuta	6X1065.018
3.	V držači pramca	A=115, B=72, C=90, D=52,5, E=36, F=13	crna	6X1065.017

PLASTIČNI PODUPIRAČ I DRŽAČ ZA PODUPIRAČ

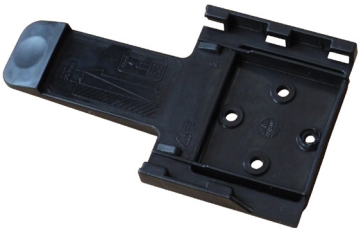

Tip	Dužina A (mm)	Visina H (mm)	Širina B (mm)	Boja	Broj za poručivanje
Klin	220	100	90	bela	401953.998
Klin	220	100	90	crna	401953.999
Podupirač	170	20	95	bela	401954.998
Podupirač	170	20	95	crna	401954.999

Plastična navlaka za klizač prihvata trupa plovila

Tip	Dužina A (mm)	Visina H (mm)	Širina B (mm)	Broj za poručivanje
Plastična navlaka	2000	43	98	6S60132000
Plastična navlaka	2200	43	98	6S60132200
Plastična navlaka	3000	43	98	6S60133000
Plastična navlaka	2000	43	148	6S60142000
Plastična navlaka	2200	43	148	6S60142200
Plastična navlaka	3000	43	148	6S60143000

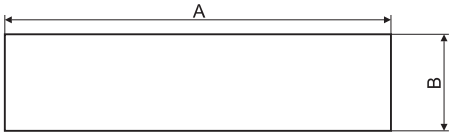

■ Materijal: PP

Sa našom plastičnom navlakom postavljenom preko klizača sa lakoćom možete spustiti vaš čamac sa prikolice.

Krajevi klizača

Tip	Visina B (mm)	Širina A (mm)	Broj za poručivanje
Kraj klizača	43	98	6X1482.002
Kraj klizača	43	148	6X1482.004

REZERVNI DEO ZA KONJSKE PRIKOLICE

Sunce zagreva unutrašnjost prikolice, krovni otvor, zagrejan vazduh može samo da iskoristi otvore. Vetar stvara vakum, stvara se efekat usisavanja krovnih prozora, čime zagrevanje vazduha - poput vrućeg vazduha u svakom slučaju - izlazi kroz prozor na krovu prikolice.

Naš krovni otvor garantuje dug vek trajanja, osim za stakla.

Br.	Tip	Veličina (mm)	Materijal prozora	Broj za poručivanje
1	SUNlux	710×345/R60	Plastika	6X0638.006
2	Zenit	763×397/R60	Plastika	6X0638.010
3	LA 4LK003_00	480×330/R40	Plastika	6X1729.002
4	BA 4BK001_00	790×590/R100	Plastika	6X0638.008
5	BA 4BK003_00	790×590/R100	Staklo	6X0638.004
6	BA 4BK002_00	914×537/R100	Plastika	6X0638.011
7	BA 4BK008_00	790×590/R100	Metal	6X0638.015

■ Materijal okvira: plastika

Okvir separatora, zavaren
Broj artikla: 6B7058.001
Toplo cinkovani
Dostupno u različitim veličinama

KNOTT AUTOFLEX YUG

SIGNALIZACIJA

ZADNJA LED MULTIFUNKCIONA LAMPA

FT-032 LED

Univerzalna LED zadnja kombinovana lampa sa 3-funkcije
- mala potrošnja energije
- evropska homologacija E9
- lampa je homologisana da se postavlja i horizontalno i vertikalno
- Elektromagnetna kompatibilnost - EMC sertifikat
- otpornost na udarce - katadiopter za PC
- sistem zaštite od obrnutog polariteta

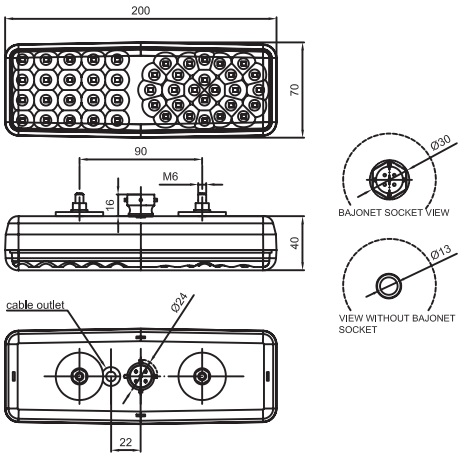

Funkcije lampe: zadnje poziciono svetlo, STOP svetlo, indikator

Tehnička specifikacija:
- napon napajanja: 12-36V jednosmerne struje
- radna temperatura: - 40 ° C do + 55 ° C
- lampa je otporna na bilo kakve vremenske uslove
- lampa je potpuno hermetična
- zadnje poziciono svetlo 12V / 24V = 0,04A / 0,02A
- STOP svetlo 12V / 24V = 0,2A / 0,1A
- migavac 12V / 24V = 0,25A / 0,125A
- zadnje poziciono svetlo 12V / 24V = 0,5V / 0,5V
- STOP svetlo 12V / 24V = 2,4V / 2,4V
- migavac 12V / 24V = 3V / 3V

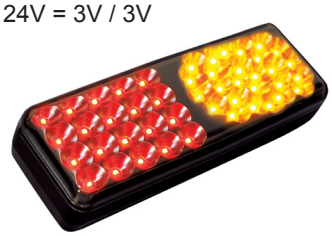

Tip	Funkcija lampe	Strani broj	Broj za poručivanje
Univerzalna LED zadnja svetiljka, sa bajonet konektorom, dimljeno staklo.	migavac, stop svetlo, zadnje poziciono svetlo	FT-032 LED B	6X1354.114
Univerzalno LED zadnje svetlo sa bajonet konektorom i dodatnim kablom za napajanje za maglu ili rikverc svetlo, dimljeno staklo.	migavac, stop svetlo, zadnje poziciono svetlo	FT-032 LED B PM	6X1354.086

FT-121 LED

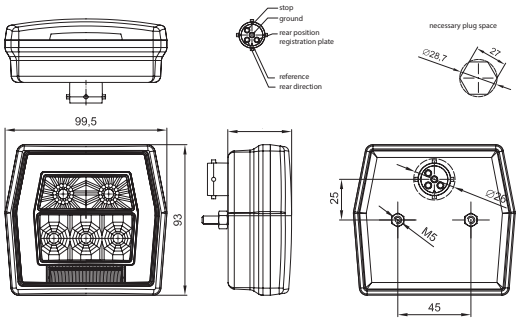

Tip	Funkcija lampe	Strani broj	Broj za poručivanje
Univerzalna LED zadnja lampa 12-36V, 3-funkcionalni, bezbojno staklo sa žutim filterom migavca, 5PIN BAJONET konektor.	migavac, stop svetlo, zadnje poziciono svetlo	FT-121 LED B	6X1354.199

ZADNJA LED MULTIFUNKCIONA LAMPA

FT-170 LED

Univerzalna LED lampa sa 7-funkcija
- mala potrošnja energije
- evropska homologacija E9
- homologacija elektromagnetne kompatibilnosti (EMC)
- otpornost na udarce - katadiopter za PC
- sistem zaštite od obrnutog polariteta

Funkcije lampe: zadnje svetlo za vožnju, svetlo na registarskoj tablici, STOP svetlo, migavac, svetlo za maglu, reflektor, svetlo za vožnju unazad

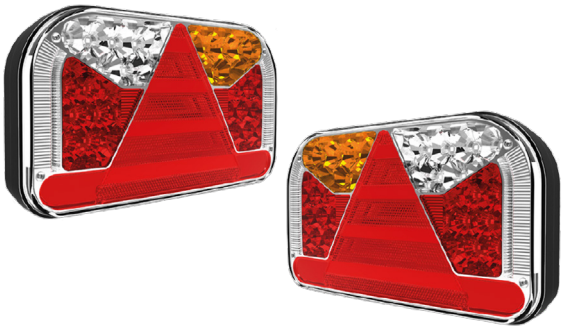

Tehnička specifikacija:
- napon napajanja: 12-36V jednosmerne struje
- radna temperatura: - 40 ° C do + 55 ° C
- lampa je otporna na bilo kakve vremenske uslove
- lampa je potpuno hermetično zatvorena

Potrošnja struje:
- zadnje svetlo za svetlo + svetlo na registarskoj tablici - 12V / 24V = 0,25A / 0,2A
- STOP svetlo - 12V / 24V = 0,08A / 0,08A
- migavac - 12V / 24V = 0,12A / 0,12A
- svetlo za rikverc - 12V / 24V = 0,2A / 0,1A
- maglenke - 12V / 24V = 0,15A / 0,08A

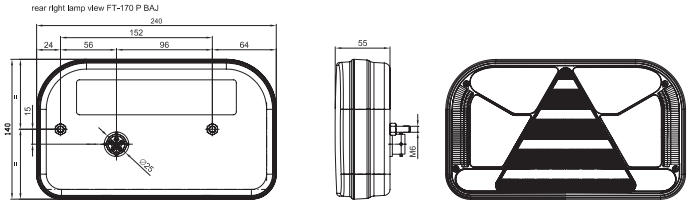

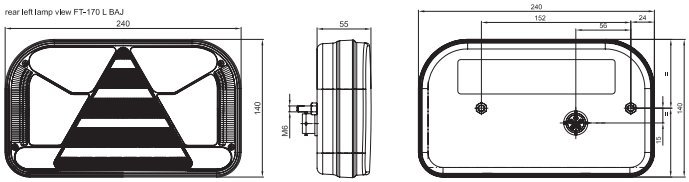

Potrošnja energije / Nazivna snaga:
- zadnje svetlo za svetlo + svetlo na registarskoj tablici - 12 / 24V = 3V / 5V
- STOP svetlo - 12V / 24V = 1V / 2V
- migavac - 12V / 24V = 1,5V / 3V
- svetlo za rikverc - 12 / 24V = 2,5V / 2,5V
- maglenke - 12V / 24V = 2V / 2V

Tip	Funkcija lampe	Strani broj	Broj za poručivanje
Univerzalna LED zadnja lampa 12-36V, 7-funkcionalna, svetlom bočne registarske pločice sa leve strane, 6 PIN bajonet konektor.	zadnje svetlo, svetlo na registarskoj tablici, STOP svetlo, migavac, svetlo za maglu, reflektor, rikverc svetlo	FT-170 L TB LED	6X1354.230
Univerzalna LED zadnja lampa 12-36V, 7-funkcionalna, svetlom bočne registarske pločice sa desne strane, 6 PIN bajonet konektor.	zadnje svetlo, svetlo na registarskoj tablici, STOP svetlo, migavac, svetlo za maglu, reflektor, rikverc svetlo	FT-170 P TB LED	6X1354.231

FT-110 LED

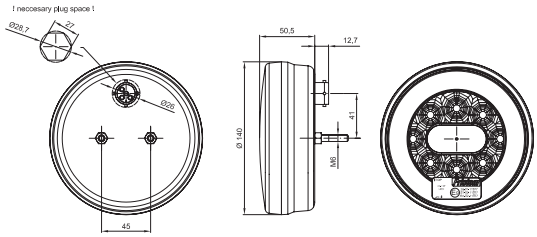

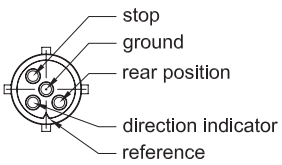

Tip	Funkcija lampe	Strani broj	Broj za poručivanje
Univerzalna 3-funkcionalna LED zadnja lampa 12/ 24V, okrugli, 5 PIN Bajonet konektor.	migavac, stop svetlo, zadnje svetlo	FT-110 LED B	6X1354.221

ZADNJA MULTIFUNKCIONALNA LAMPA

FT-002

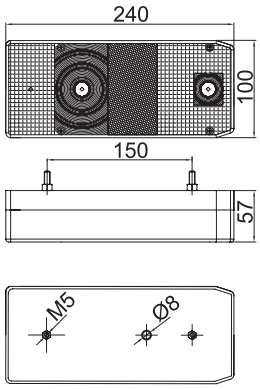

Tip	Funkcija lampe	Strani broj	Broj za poručivanje
Levo zadnje svetlo sa svetlom za maglu i svetlost registarske pločice.	STOP svetlo, migavac, zadnje svetlo, svetlo na registarskoj tablici, maglenka	FT-002L	6X1354.055
Desno zadnje svetlo sa svetlom za vožnju unazad i svetlom za registarske tablice.	STOP svetlo, migavac, zadnje svetlo, svetlo na registarskoj tablici, rikverc svetlo	FT-002P	6X1354.056

MD-002

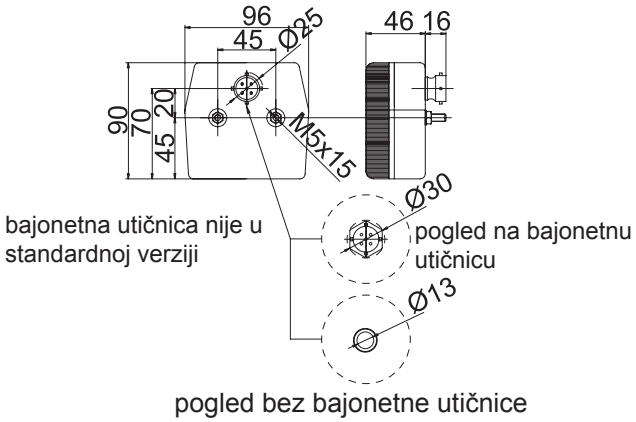

Tip	Funkcija lampe	Strani broj	Broj za poručivanje
Levo zadnje svetlo svetlom registarske pločice.	STOP svetlo, migavac, zadnje svetlo, svetlost registarske pločice	MD-002 L	6X1354.001
Desno zadnje svetlo bez svetla registarske tablice.	STOP svetlo, migavac, zadnje svetlo, bez svetla registarske pločice	MD-002 P	6X1354.002
Levo zadnje svetlo svetlom registarske pločice i 5PIN bajonet konektor.	STOP svetlo, migavac, zadnje svetlo, svetlo na registarskoj tablici. Svi kablovi i sijalice su u paketu.	MD-002 L B	6X1354.013
Desno zadnje svetlo bez svetla registarske tablice sa bajonet konektorom 5PIN.	STOP svetlo, migavac, zadnje svetlo, bez svetla registarske pločice. Svi kablovi i sijalice su u paketu.	MD-002 P B	6X1354.102

ZADNJA SVETLA SA RETRO REFLEKTUJUĆIM TROUGLOM

FT-088

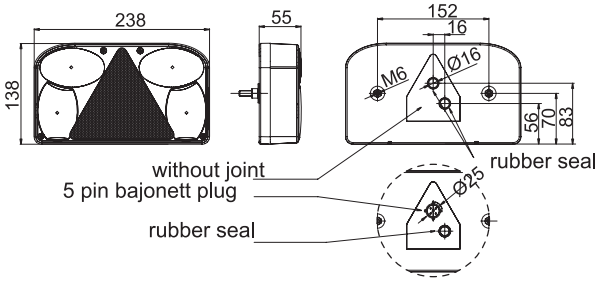

Tip	Funkcija lampe	Strani broj	Broj za poručivanje
Levo zadnje svetlo sa svetlom za maglu i bajonet konektorom 5PIN	STOP svetlo, migavac, zadnje svetlo, svetlo na registarskoj tablici, svetlo za maglu, katadiopter. Svi kablovi i sijalice su u paketu.	FT-088 LPM B	6X1354.014
Desno zadnje svetlo sa rikverc svetlom i bajonet konektorom 5PIN	STOP svetlo, migavac, zadnje svetlo, svetlo registarske pločice, rikverc svetlo, katadiopter. Svi kablovi i sijalice su u paketu.	FT-088 PCOF B	6X1354.015
Levo zadnje svetlo sa rikverc svetlom i bajonet konektorom.	STOP svetlo, migavac, zadnje svetlo, svetlo registarske pločice, rikverc svetlo, katadiopter. 5-polni bajonet utikač. Svi kablovi i sijalice su u paketu.	FT-088 LCOF B	6X1354.025
Desno zadnje svetlo sa svetlom za maglu i bajonet konektorom 5PIN	STOP svetlo, migavac, zadnje svetlo, svetlo na registarskoj tablici, svetlo za maglu, katadiopter. Svi kablovi i sijalice su u paketu.	FT-088 PPM B	6X1354.026
Leva svetiljka sa svetlom za maglu i svetlom registarske pločice.	STOP svetlo, migavac, zadnje svetlo, svetlo na registarskoj tablici, svetlo za maglu, katadiopter. Kabl za masu je u paketu, sijalice nisu uključene.	FT-088 LPM	6X1354.037
Desno zadnje svetlo sa svetlom za vožnju unazad i svetlom za registarske tablice.	STOP svetlo, migavac, zadnje svetlo, svetlo registarske pločice, rikverc svetlo, katadiopter. Kabl za masu je u paketu, sijalice nisu uključene.	FT-088 PCOF	6X1354.038
Levo zadnje svetlo sa svetlom za vožnju unazad i svetlom za registarske tablice.	STOP svetlo, migavac, zadnje svetlo, svetlo na registarskoj tablici, rikverc svetlo, katadiopter. Kabl za masu je u paketu, sijalice nisu uključene.	FT-088 LCOF	6X1354.039
Desno zadnje svetlo sa svetlom za maglu i svetlom za registarske tablice.	STOP svetlo, migavac, zadnje svetlo, svetlo na registarskoj tablici, svetlo za maglu, katadiopter. Kabl za masu je u paketu, sijalice nisu uključene.	FT-088 PPM	6X1354.040

FT-077

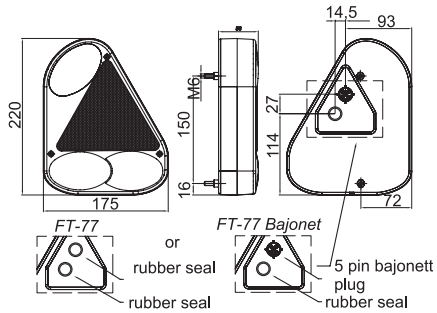

Tip	Funkcija lampe	Strani broj	Broj za poručivanje
Leva lampa sa svetlom za maglu.	STOP svetlo, migavac, zadnje svetlo, svetlo na registarskoj tablici, svetlo za maglu, katadiopter. Kabl za masu je u paketu, sijalice nisu uključene.	FT-077 LPM	6X1354.051
Desna lampa sa svetlom za maglu.	STOP svetlo, migavac, zadnje svetlo, svetlo na registarskoj tablici, svetlo za maglu, katadiopter. Kabl za masu je u paketu, sijalice nisu uključene.	FT-077 PPM	6X1354.052
Leva lampa sa svetlom za maglu i 5PIN bajonet konektor.	STOP svetlo, migavac, zadnje svetlo, svetlo na registarskoj tablici, svetlo za maglu, katadiopter. Svi kablovi i sijalice su u paketu.	FT-077 LPM B	6X1354.053
Desna lampa sa svetlom za maglu i 5PIN bajonet konektor.	STOP svetlo, migavac, zadnje svetlo, svetlo na registarskoj tablici, svetlo za maglu, katadiopter. Svi kablovi i sijalice su u paketu.	FT-077 PPM B	6X1354.054

ZADNJA SVETLA PRIKOLICE

MD-036

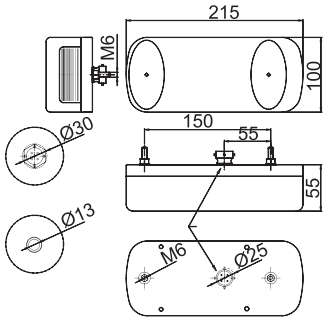

Tip	Funkcija lampe	Strani broj	Broj za poručivanje
Levo zadnje svetlo sa svetlom za maglu i svetlom registarske tablice.	STOP svetlo, migavac, zadnje svetlo, svetlost registarske pločice, svetla za maglu, katadiopter.	MD-036 L	6X1354.003
Desno zadnje svetlo sa rikverc svetlom i svetlo registarske pločice.	STOP svetlo, migavac, zadnje svetlo, svetlo na registarskoj tablici, rikverc svetlo, katadiopter.	MD-036 P	6X1354.004
Levo zadnje svetlo sa svetlom za maglu, lampica registarske pločice, 5 PIN bajonet konektor i sijalica.	STOP svetlo, migavac, zadnje svetlo, svetlo na registarskoj tablici, svetlo za maglu, reflektor. Svi kablovi i sijalice su u paketu.	MD-036 LB B	6X1354.062
Desno zadnje svetlo sa beli abažur, 5 PIN bajonet konektor i sijalica.	STOP svetlo, migavac, zadnje svetlo, svetlo na registarskoj tablici, svetlo za vožnju unazad, reflektor. Svi kablovi i sijalice su u paketu.	MD-036 PB B	6X1354.063

ZADNJA SVETLA ZA MAGLU

MD-035

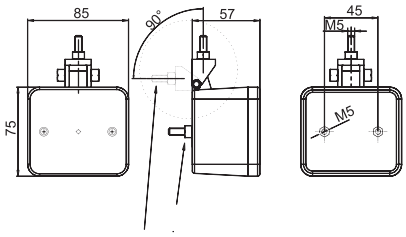

Tip	Funkcija lampe	Strani broj	Broj za poručivanje
svetla za maglu	maglenka, pričvršćena vijkom	MD-035 S	6X1354.099
svetla za maglu	maglenka, sa držačem za montiranje	MD-035 P	6X1354.101

SVETLA ZA REGISTARSKU TABLICU

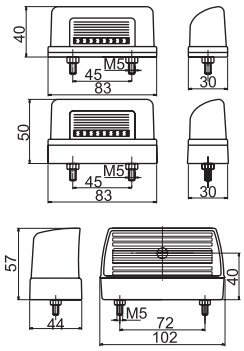

Tip	Funkcija lampe	Strani broj	Broj za poručivanje
Svetlo registarske pločice	Svetlo registarske pločice, lampica sa žarnom niti C5V	MD-021	6X1354.033
Svetlo registarske pločice sa kablom	Lampa registarske pločice sa bočnim svetlom i kablom 2k0,75 mm².	FT-037 P	6X1354.073

UNIVERZALNO POZICIONO SVETLO

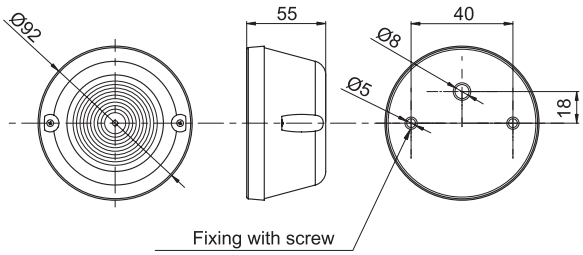

Tip	Funkcija lampe	Strani broj	Broj za poručivanje
Univerzalna poziciona lampa	svetlo za obeležavanje / zazor, lampica sa žarnom niti C5V, bela	FT-008 B	6X1354.079

UNIVERZALNO POZICIJSKO SVETLO SA KATADIOPTEROM

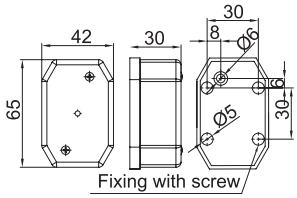

Tip	Funkcija lampe	Strani broj	Broj za poručivanje
Univerzalna poziciona lampa	svetlo za obeležavanje / zazor, katadiopter, belo	FT-001 B	6X1354.006
Univerzalna bočna lampa	svetlo za obeležavanje / zazor, katadiopter, žuto	FT-001 Z	6X1354.007

GABARITNO LED SVETLO

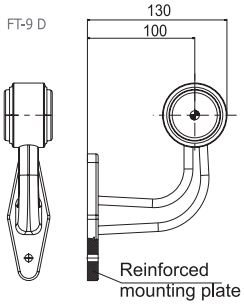

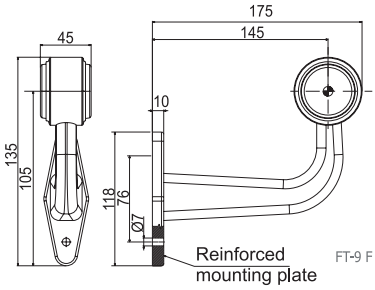

Dvofunkcionalna LED gabaritna lampica postavljena sa gumenim nosačem i integrisanim ravnim kablom 2 × 0,75 mm². Napon napajanja 12-36 V jednosmerne struje. Opcionalna veza polariteta. Proizvod ispunjava najviše standarde kvaliteta.Izuzetno mala potrošnja energije pomoću 12 V sklopa 12V (0,04A) = 0,5V i 24 V sklopa 24V (0,04A) = 1V. Raspon radne temperature od -40 ° C do + 55 ° C.

Tip	Funkcija lampe	Strani broj	Br za poručivanje
LED gabaritno svetlo	svetlo za obeležavanje / zazor, katadiopter, (belo + crveno)	FT-009 D	6X1354.046
LED gabaritno svetlo	svetlo za obeležavanje / zazor, katadiopter, (belo + crveno)	FT-009 F	6X1354.047

UNIVERZALNA LED POZICIONA LAMPA

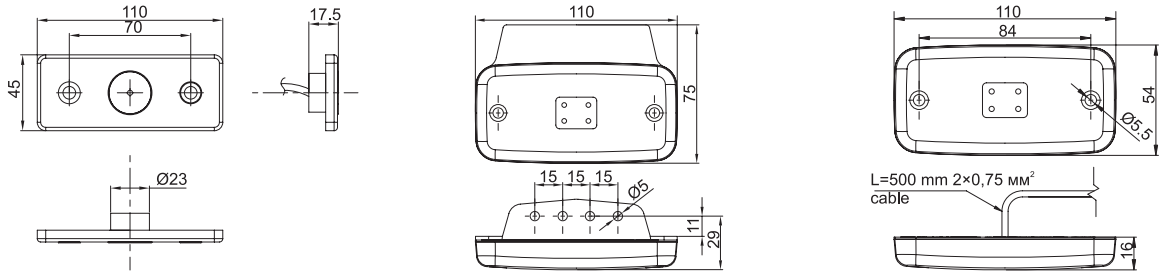

Univerzalna LED bočno svetlo sa reflektorom, držačem i integrisanim kablom 2k0,75 mm².
Opseg napona 12-30 V jednosmerne struje - nepolarizovan. Proizvod ispunjava najviše standarde kvaliteta.
Izuzetno mala potrošnja energije pomoću 12 V sklopa 12V (0,04A) = 0,5V i 24 V sklopa 24V (0,04A) = 1V.
Raspon radne temperature od -40 ° C do + 100 ° C.

Tip	Funkcija lampe	Strani broj	Broj za poručivanje
Univerzalna LED poziciona lampa	svetlo za obeležavanje / zazor, katadiopter, belo	MD-013 B+K	6X1354.044
Univerzalna LED bočna marker lampica	svetlo za obeležavanje / zazor, katadiopter, žuto	MD-013 Z+K	6X1354.045
Univerzalna LED poziciona lampa	svetlo za obeležavanje / zazor, katadiopter, belo	FT-019 B	6X1354.087
Univerzalna LED bočna marker lampa	svetlo za obeležavanje / zazor, katadiopter, žuto	FT-019 Z	6X1354.088
Univerzalna LED zadnja poziciona lampa	svetlo za obeležavanje / zazor, katadiopter, crveno	FT-019 C	6X1354.089
Univerzalna LED poziciona lampa	svetlo za obeležavanje / zazor, katadiopter, belo, držač	FT-019 B+K	6X1354.038
Univerzalna LED bočna marker lampica	svetlo za obeležavanje / zazor, katadiopter, žuto, držač	FT-019 Z+K	6X1354.039
Univerzalna LED zadnja poziciona lampa	svetlo za obeležavanje / zazor, katadiopter, crveno, držač	FT-019 C+K	6X1354.040

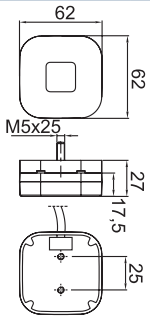

Tip	Funkcija lampe	Strani broj	Broj za poručivanje
Univerzalna LED poziciona lampa	svetlo za obeležavanje / zazor, katadiopter, bela	FT-027 B	6X1354.096
Univerzalna LED bočna marker lampa	svetlo za obeležavanje / zazor, katadiopter, žuta	FT-027 Z	6X1354.097
Univerzalna LED zadnja poziciona lampa	svetlo za obeležavanje / zazor, katadiopter, crvena	FT-027 C	6X1354.098

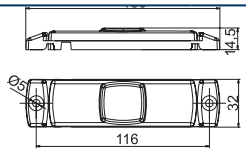

Tip	Funkcija lampe	Strani broj	Broj za poručivanje
Univerzalna LED poziciona lampa	svetlo za obeležavanje / zazor, katadiopter, bela	FT-017 B	6X1354.011
Univerzalna LED bočna marker lampa	svetlo za obeležavanje / zazor, katadiopter, žuta	FT-017 Z	6X1354.094
Univerzalna LED zadnja poziciona lampa	svetlo za obeležavanje / zazor, katadiopter, crvena	FT-017 C	6X1354.095

ZADNJI KATADIOPTER TROUGAO

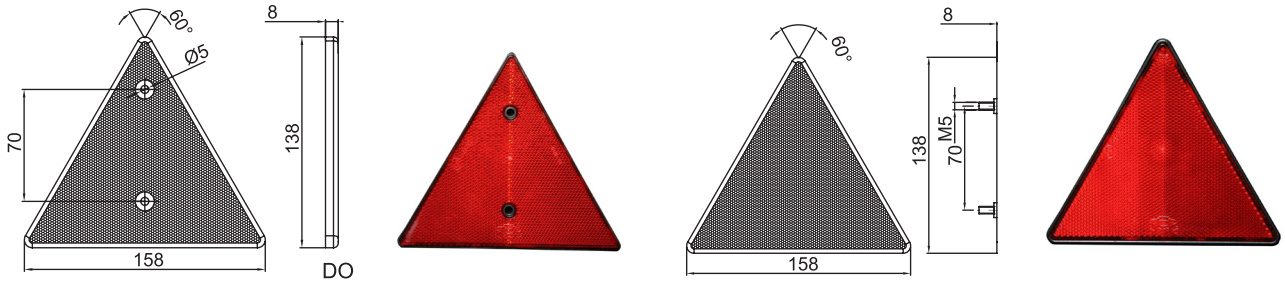

Tip	Funkcija lampe	Strani broj	Broj za poručivanje
Trouglasti katadiopter	katadiopter, zavrtaj, crveni	DOB-031	6X1354.005
Trouglasti katadiopter	katadiopter, sa zavrtnjem za pričvršćivanje, crvena	DOB-030A	6X1354.045

OKRUGLI KATADIOPTER

Tip	Funkcija lampe	Strani broj	Br. za poručivanje
Prednji katadiopter	katadiopter, sa zavrtnjem za pričvršćivanje, okrugli, beli (Ø80 mm)	DOB-039A B	6X1354.060
Bočni katadiopter	katadiopter, sa zavrtnjem za pričvršćivanje, okrugli, žuti (Ø80 mm)	DOB-039A Z	6X1354.061
Zadnji katadiopter	katadiopter, zavrtaj, okrugli, crveni (Ø80 mm)	DOB-039 C	6X1354.072
Prednji katadiopter	katadiopter, zavrtaj, okrugli, beli (Ø80 mm)	DOB-039 B	6X1354.027
Bočni katadiopter	katadiopter, zavrtaj, okrugli, žuti (Ø80 mm)	DOB-039 Z	6X1354.028
Prednji katadiopter	katadiopter, bela, samolepljiva okruglog oblika (Ø60 mm)	DOB-032 B	6X1354.029
Bočni katadiopter	katadiopter, žuti, okrugli, samoljepljivi (Ø60 mm)	DOB-032 Z	6X1354.030
Prednji katadiopter	katadiopter, okrugli oblik, zavrtaj, beli (Ø60 mm)	DOB-033 B	6X1354.023
Bočni katadiopter	katadiopter okrugli oblik, zavrtaj, žuta (Ø60 mm)	DOB-033 Z	6X1354.032

PRAVOUGAONI KATADIOPTER

Tip	Funkcija lampe	Strani broj	Br. za poručivanje
Prednji katadiopter	katadiopter, pravugaoni,beli,samolepljivi	DOB-035 B	6X1354.008
Bočni katadiopter	katadiopter, pravugaoni,žuti,samolepljivi	DOB-035 Z	6X1354.009
Bočni katadiopter	katadiopter, pravugaoni,žuti, pričvršćivanje vijcima	DOB-034 Z	6X1354.058
Prednji katadiopter	katadiopter, pravugaoni,beli, pričvršćivanje vijcima	DOB-034 B	6X1354.059

UTIKAČ, UTIČNICA I DRŽAČI

1.

2.

3.

4

5.

6.

7.

8.

9.

10.

Br.	Tip	Voltaža	Materijal	Broj za poručivanje
1	7-pin utikač	12V / 24V	aluminijum	6X1766.001
2	7-pin utikač	12V / 24V	plastično kućiste	6X1766.002
3	7-pin utičnica	12V / 24V	plastično kućiste	6X1766.003
4	Podmetač utičnice		guma	6X1766.004
5	13 - 7 Adapter	12V / 24V	plastično kućiste	6X1766.005
6	13-pin utičnica	12V / 24V	plastično kućiste	6X1766.006
7	13-pin utikač	12V / 24V	plastično kućiste	6X1766.007
8	7 - 13 Adapter	12V / 24V	plastično kućiste	6X1766.008
9	Držač utikača		FeZn	6B0891.001
10	Držač utikača		nerđajući čelik	6X1395.003
11	7-pin Držač utikača		čelik za opruge, FeZn	6E5098.001
12	13-pin Držač utikača		čelik za opruge, FeZn	6E5324.001

11.

12.

5-POLNI BAJONET

Tip	Strani broj	Broj za poručivanje
Bajonet utikač za desno postavljene lampe	WTY P	6X1354.064
Bajonet utikač za levo postavljene lampe	WTY L	6X1354.065

MONTIRANI SET KABLOVA

Tip	Dužina	Strani broj	Broj za poručivanje
7-pinski glavni kabl, svetlo za maglu na levoj strani	4 m	IA-040-000	6X1354.016
7-pinski glavni kabl, svetlo za maglu na levoj strani	5 m	IA-050-000	6X1354.017
7-pinski glavni kabl, svetlo za maglu na levoj strani	7 m	IA-070-000	6X1354.019
7-pinski glavni kabl, svetlo za maglu na levoj strani, produžeci: /L2	5 m / L2: 3,1 m	IIIA-050-031	6X1354.066
7-pinski glavni kabl, svetlo za maglu na levoj strani, produžeci: /L2	7 m / L2: 5,5 m	IIIA-070-055	6X1354.067
7-pinski glavni kabl, svetlo za maglu na levoj strani, produžeci: /L2	8 m / L2: 6 m	IIIA-080-060	6X1354.068
7-pinski glavni kabl, svetlo za maglu na levoj strani	9 m	IIIA-090-000	6X1354.069
7-pinski glavni kabl, svetlo za maglu na levoj strani, produžeci: /L2	7 m / L2: 0,2 m	IIIA-070-020	6X1354.070
7-pinski glavni kabl, svetlo za maglu na levoj strani, produžeci: /L2	8 m / L2: 0,2 m	IIIA-080-020	6X1354.071

KONTROLNA KUTIJA, TESTER ZA PRIKLJUČAK 7-PINSKIH UTIKAČA I UTIČNICA

Kontrolna kutija omogućava ispravan rad sistema za upravljanje indikatorima originalne lampe za prikolicu koji se nalazi u automobilu u slučaju prikolica opremljenih Fristom LED rasvetnom opremom, iako ne pogoršava najvažniju prednost LED-a, uštedu energije.

Elektronski modul podržava pravilno delovanje sistema LED osvetljenja, utikača i utičnice 7PIN i kabla od 2,5 m.

Elektronski moduli podržavaju pravilno delovanje sistema LED osvetljenja, utikača i utičnice 13PIN i kabla od 2,5 m.

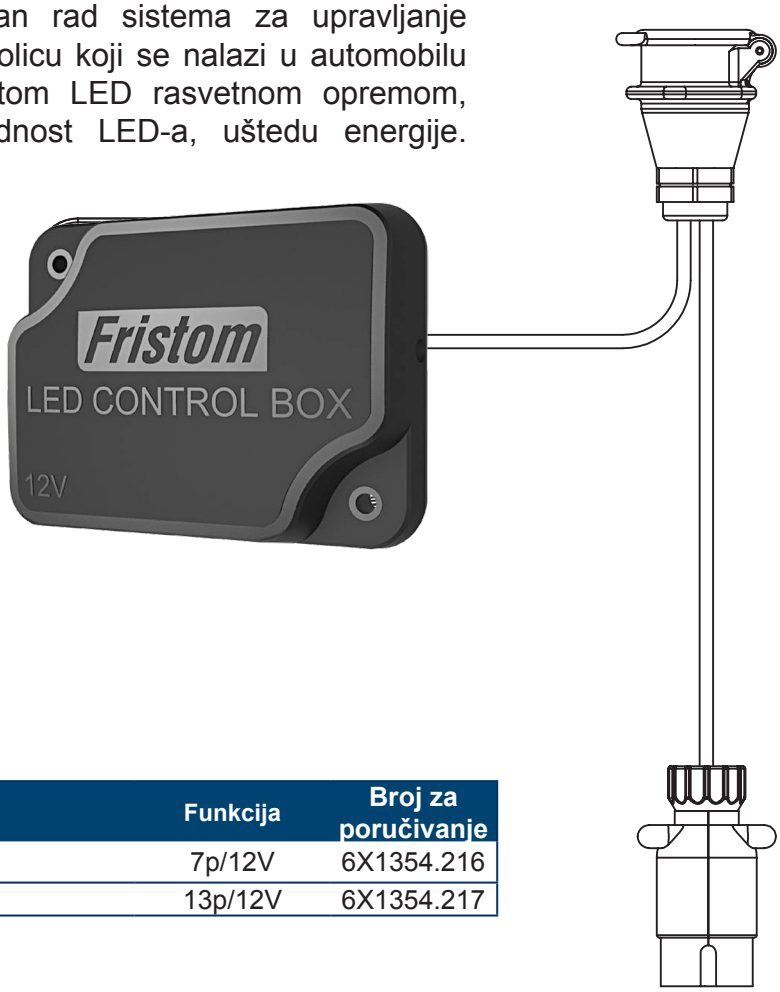

Tip	Funkcija	Broj za poručivanje
LED control box	7p/12V	6X1354.216
LED control box	13p/12V	6X1354.217

NAŠ SEKTOR PRODAJE

Stefan Stjepanović
Direktor prodaje
stefan.stjepanovic@autoflex.rs

Aleksandra Jocić
Šef ino prodaje
aleksandra.radakovic@autoflex.rs

Velibor Jagodić
Šef domaće prodaje
velibor.jagodic@autoflex.rs

Aleksandar Knežević
Mlađi saradnik u sektoru prodaje
aleksandar.knezevic@autoflex.rs

Zdravko Gecić
Menadžer prodaje
zdravko.gecic@autoflex.rs

Diana Snopček
Menadžer prodaje
diana.snopcek@autoflex.rs